Kress

Owner's Manual

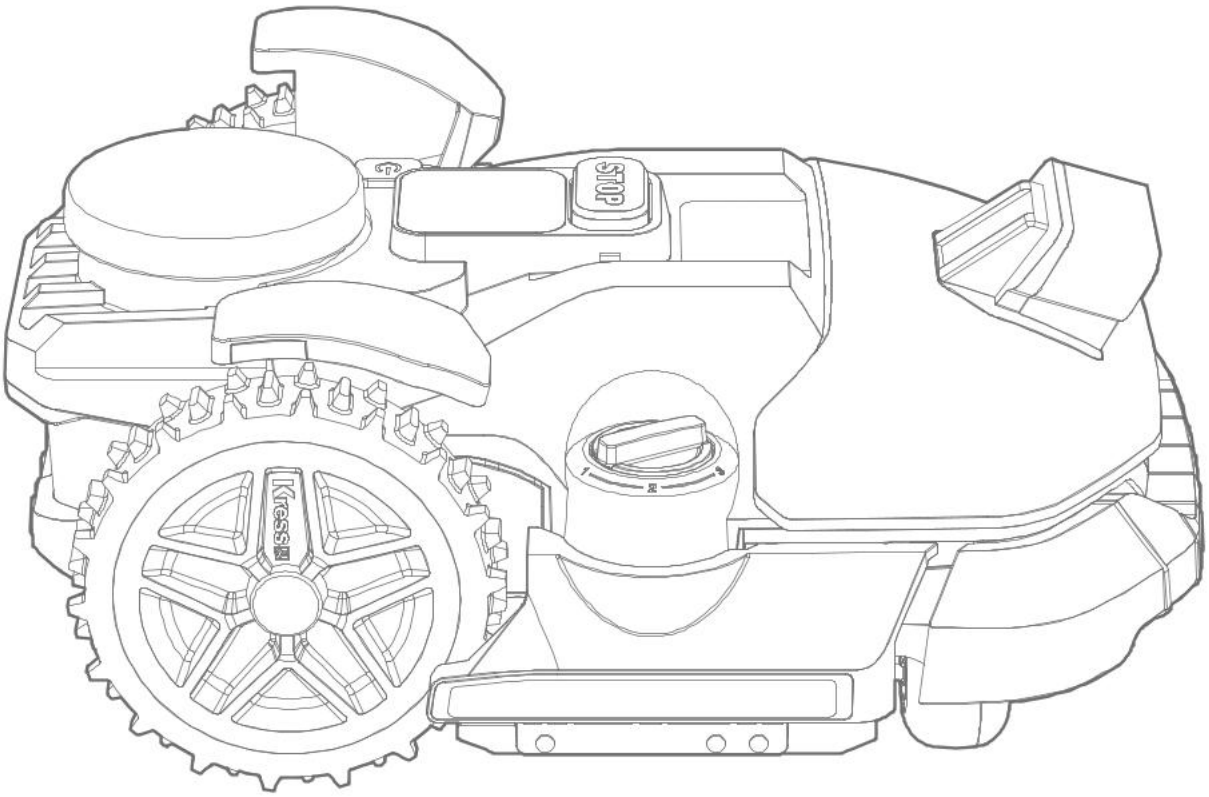

EN	Original instructions
DE	Originalbetriebsanleitung
FR	Notice originale
I	Istruzioni originali
ES	Manual original
NL	Oorspronkelijke gebruiksaanwijzing
PL	Instrukcja oryginalna
DK	Original brugsanvisning
FIN	Alkuperäiset ohjeet
NOR	Original driftsinstruks
SV	Bruksanvisning i original

EN	Owner's Manual	P05
DE	Benutzerhandbuch	P26
FR	Mode d’emploi	P47
I	Manuale d'uso	P69
ES	Manual de usuario	P90
NL	Gebruikershandleiding	P111
PL	Instrukcja obsługi	P132
DK	Instruktionsbog	P153
FIN	Käyttäjänopas	P174
NOR	Brukermanuel	P195
SV	Bruksanvisning	P216

KR250ES KR260ES KR251ES KR261ES
KR271E KR272E KR273E KR274E

Mower SN Code

EN To match the app account with the mower, please scan the SN code.

DE Um das app-Konto mit dem Mäher abzugleichen, scannen Sie bitte den SN-Code.

FR Pour faire correspondre le compte app avec la tondeuse, veuillez scanner le code SN.

I Per abbinare l'account app al rasaerba, scansionare il codice SN.

ES Para hacer coincidir la cuenta de la aplicación con el cortacésped, escanee el código SN.

NL Scan de SN-code om het app-account aan de maaier te koppelen.

PL Aby dopasować konto app do kosiarki, zeskanuj kod SN.

DK For at matche app-kontoen med plæneklipperen skal du scanne SN-koden.

FIN Yhdistä sovellustili ruohonleikkurin kanssa skannaamalla SN -koodi.

NOR For å matche app-kontoen med klipperen, skann SN-koden.

SV För att matcha app-kontot med gräsklipparen, skanna SN-koden.

Users can view the electronic instructions at https://www.kress.com/en/.

Product safety

General safety warnings

⚠ **WARNING: Read all safety warnings and all instructions.** *Failure to follow the warnings and instructions may result in electric shock, fire and/or serious injury.*
Carefully read the instructions for the safe operation of the machine.
Save all warnings and instructions for future reference.

- This appliance is not intended for use by persons (including children) with reduced physical, sensory or mental capabilities, or lack of experience and knowledge, unless they have been given supervision or instruction concerning use of the appliance by a person responsible for their safety.
- Children should be supervised to ensure that they do not play with the appliance.
- This appliance contains batteries that are only replaceable by skilled persons. WARNING: For the purposes of recharging the battery, only use the detachable supply unit provided with this appliance.

IMPORTANT
READ CAREFULLY BEFORE USE
KEEP FOR FUTURE REFERENCE

Safe operation practices
Training

a) Read the instructions carefully. Make sure you understand the instructions and be familiar with the controls and the proper use of the appliance.
b) Never allow people unfamiliar with these instructions or children to use the appliance. Local regulations can restrict the age of the operator.
c) The operator or user is responsible for accidents or hazards occurring to other people or their property.

Preparation

a) Confirm that the virtual boundary is established as instructed and the virtual boundary is regularly maintained. Before each working cycle, the machine goes around the working area to check whether the virtual boundary exists, if it does not exist, the machine will shut down. The virtual boundary specifies the work area where the machine is allowed to operate. The RTK antena in the machine senses when it is approaching the virtual boundary. When the machine hits an obstacle or approaches the virtual boundary the product selects a new direction.
b) Periodically inspect the area where the appliance is to be used and remove all stones, sticks, wires, bones, and other foreign objects.
c) Periodically visually inspect to see that the blades, blade bolts and cutter assembly are not worn or damaged. Replace worn or damaged blades and bolts in sets to preserve balance.
d) On multi-spindle appliances, take care as rotating one blade can cause other blades to rotate.
e) WARNING! The lawnmower shall not be operated without the guard in place.

Operation
1. General

a) Never operate the appliance with defective guards, or without safety devices, for example deflectors, in place.
b) Do not put hands or feet near or under rotating parts. Keep clear of the discharge opening at all times.
c) Never pick up or carry an appliance while the motor is running.
d) Operate the disabling device from the appliance
- Before clearing a blockage;
- Before checking, cleaning or working on the appliance.
- After striking a foreign object to inspect the machine for damage;
- If the machine starts to vibrate abnormally, and to check for damage before restarting.

e) It is not permitted to modify the original design of robotic lawnmower. All modifications are made at your own risk.
f) Start robotic lawnmower according to the instructions. When the power is on, make sure you keep your hands and feet away from the rotating blades. Never put your hands and feet under the mower.
g) Never lift up robotic lawnmower or carry it when the power is on.
h) Do not let persons who do not know how robotic lawnmower works and behaves use the mower.

i) Do not put anything on top of robotic lawnmower or its charging base.
j) Do not allow robotic lawnmower to be used with a defective blade disc or body. Neither should it be used with defective blades, screws, nuts or cables.
k) Always switch off robotic lawnmower when you do not intend to use the mower. Robotic lawnmower can only start when the power is on and the correct PIN code has been entered.
l) Keep your hands and feet away from the rotating blades. Never place your hands or feet close to or under the body when robotic lawnmower is in operation.
m) To avoid using the machine and its peripherals in bad weather conditions especially when there is a risk of lightning.
n) Not to touch moving hazardous parts before these have come to a complete stop.
o) For machines used in public areas, that warning signs shall be placed around the working area of the machine. They shall show the substance of the following text: Warning! Automatic lawnmower! Keep away from the machine! Supervise children!
p) To avoid the risk of injury, please stop the mower and carry out the mower to another lawn to be mowed. Never drag or pull the mower on operation when you change the lawn to be mowed.

2. Additionally when the appliance is operating automatically

a) Do not leave the machine to operate unattended if you know that there are pets, children or people in the vicinity.
b) Please set the smart phone to automatically lock the screen after 30 s to prevent the app from being misused by others.

Maintenance and storage

⚠ WARNING! When the mower is turned upside down the power must always be off.
The power should be off during all work on the mower's underframe, such as cleaning or replacing the blades.

a) Keep all nuts, bolts and screws tight to be sure the appliance is in safe working condition.
b) Inspect the robotic lawnmower each week and replace worn or damaged parts for safety.
c) Check especially that the blades and blade disc are not damaged. Replace all blades and screws at the same time if necessary so that the rotating parts are balanced.
d) Ensure that only replacement cutting means of the right type are used.
e) Ensure that batteries are charged using the correct charger recommended by the manufacturer. Incorrect use may result in electric shock, overheating or leakage of corrosive liquid from the battery.
f) In the event of leakage of electrolyte flush with water/neutralizing agent, seek medical help if it comes into contact with the eyes etc.
g) Servicing of the appliance should be according to manufacturers' instructions.

Recommendation

To connect the machine and/or its peripherals only to a supply circuit protected by a residual current device (RCD) with a tripping current of not more than 30 mA.

Residual risks

To avoid injuries, wear protective gloves when replacing the blades.

Transport

The original packaging should be used when transporting robotic lawnmower over long distances.
To safely move form or within the working area:

a) Press the STOP button to stop the mower. You select the four-digit PIN code when you start the mower for the first time.
b) Always switch off robotic lawnmower if you intend to carry the mower.
c) Carry the mower by the handle at the front of the mower. Carry the mower with the blade disc away from the body.

RF exposure requirements

To satisfy RF exposure requirements, a separation distance of 200mm or more should be maintained between this device and persons during device operation.
To ensure compliance, operatons at closer than this distance is not recommended. The antenna used for this transmitter must not be co-located in conjunction with any other antenna or transmitter.

This is a class III appliances and it must only be supplied at safety extra low voltage corresponding to the marking on the appliance.

Safety Warnings for battery pack inside the tool

a) **Do not dismantle, open or shred battery pack.**
b) **Do not short-circuit a battery pack. Do not store battery packs haphazardly in a box or drawer where they may short-circuit each other or be short-circuited by conductive materials.** When battery pack is not in use, keep it away from other metal objects, like paper clips, coins, keys, nails, screws or other small metal objects, that can make a connection from one terminal to another. Shorting the battery terminals together may cause burns or a fire.
c) **Do not expose battery pack to heat or fire. Avoid storage in direct sunlight.**
d) **Do not subject battery pack to mechanical shock.**
e) **In the event of battery leaking, do not allow the liquid to come into contact with the skin or eyes. If contact has been made, wash the affected area with copious amounts of water and seek medical advice.**
f) **Keep battery pack clean and dry.**
g) **Recharge only with the charger specified by Kress. Do not use any charger other than that specifically provided for use with the equipment.**
h) **Do not use any battery pack which is not designed for use with the equipment.**
i) **Keep battery pack out of the reach of children.**
j) **Retain the original product literature for future reference.**
k) **Dispose of properly.**
l) **Do not mix cells of different manufacture, capacity, size or type within a device.**
m) **Keep the battery away from microwaves and high pressure.**
n) **Warning! Do not use non-rechargeable batteries.**

User manual requirements for wireless product

a) Operation of this device is subject to the following two conditions:
(1) This device may not cause harmful interference, and
(2) this device must accept any interference received, including interference that may cause undesired operation.
b) Caution: Changes or modifications to this unit not expressly approved by the party responsible for compliance could void the user's authority to operate the equipment.
c) NOTE: This equipment generates, uses and can radiate radio frequency energy and, if not installed and used in accordance with the instructions, may cause harmful interference to radio communications. However, there is no guarantee that interference will not occur in a particular installation. If this equipment does cause harmful interference to radio or television reception, which can be determined by turning the equipment off and on, the user is encouraged to try to correct the interference by one or more of the following measures:
- Reorient or relocate the receiving antenna.
- Increase the separation between the equipment and receiver.
- Connect the equipment into an outlet on a circuit different from that to which the receiver is connected.
- Consult the dealer or an experienced radio/TV technician for help.

Symbols

WARNING – robotic lawnmower can be dangerous if incorrectly used. Read through the Operator's manual carefully and understand the content before using your robotic lawnmower.

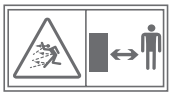

WARNING - Keep a safe distance from the machine when operating.

WARNING – Operate the disabling device before working on or lifting the machine.

WARNING – Do not ride on the machine.

Class III appliance

Waste electrical products must not be disposed of with household waste. Please recycle where facilities exist. Check with your local authorities or retailer for recycling advice.

Li-Ion battery. This product has been marked with a symbol relating to 'separate collection' for all battery packs and battery pack. It will then be recycled or dismantled in order to reduce the impact on the environment. Battery packs can be hazardous for the environment and for human health since they contain hazardous substances.

Do not burn.

Batteries may enter water cycle if disposed improperly, which can be hazardous for ecosystem. Do not dispose of waste batteries as unsorted municipal waste.

Do not wash the machine with a high pressure washer

Read operator's manual

Detachable supply unit

The symbol on the packaging is for France only.

Component list

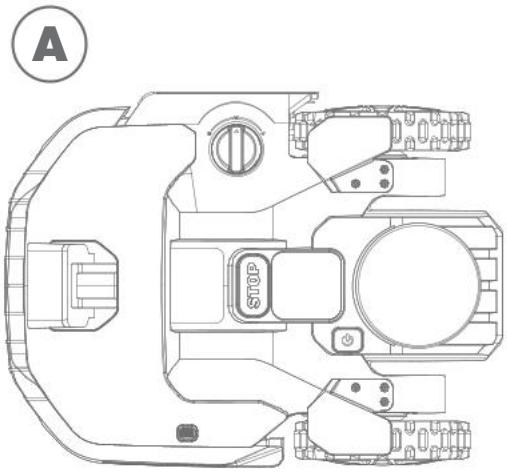

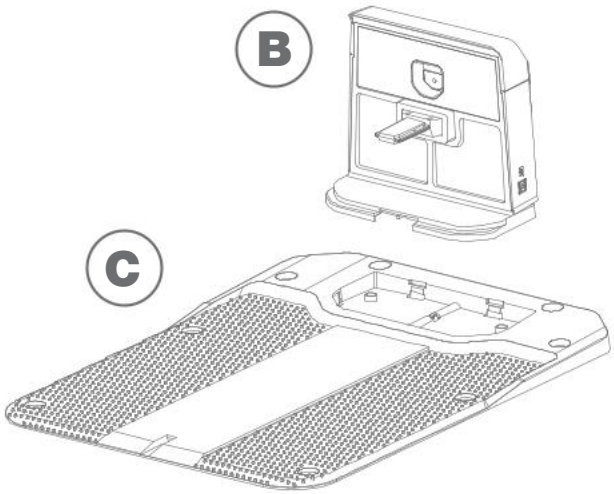

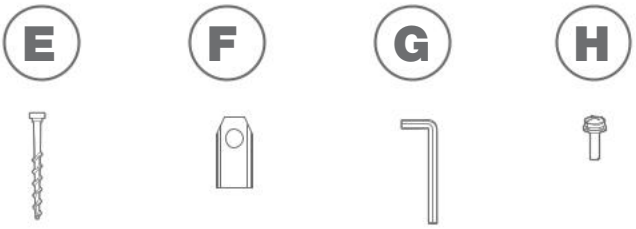

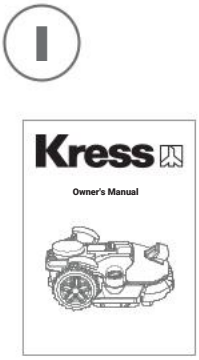

This picture is only for reference

A	EyePilot® robotic lawn mower	F	Spare blades
B	Charging pile	G	Hex key
C	Charging base	H	Screws for fixing blades
D	Power adapter	I	Manuals
E	Charging base fixing nails		

Not all the accessories illustrated or described are included in standard delivery.

Getting to know EyePilot®

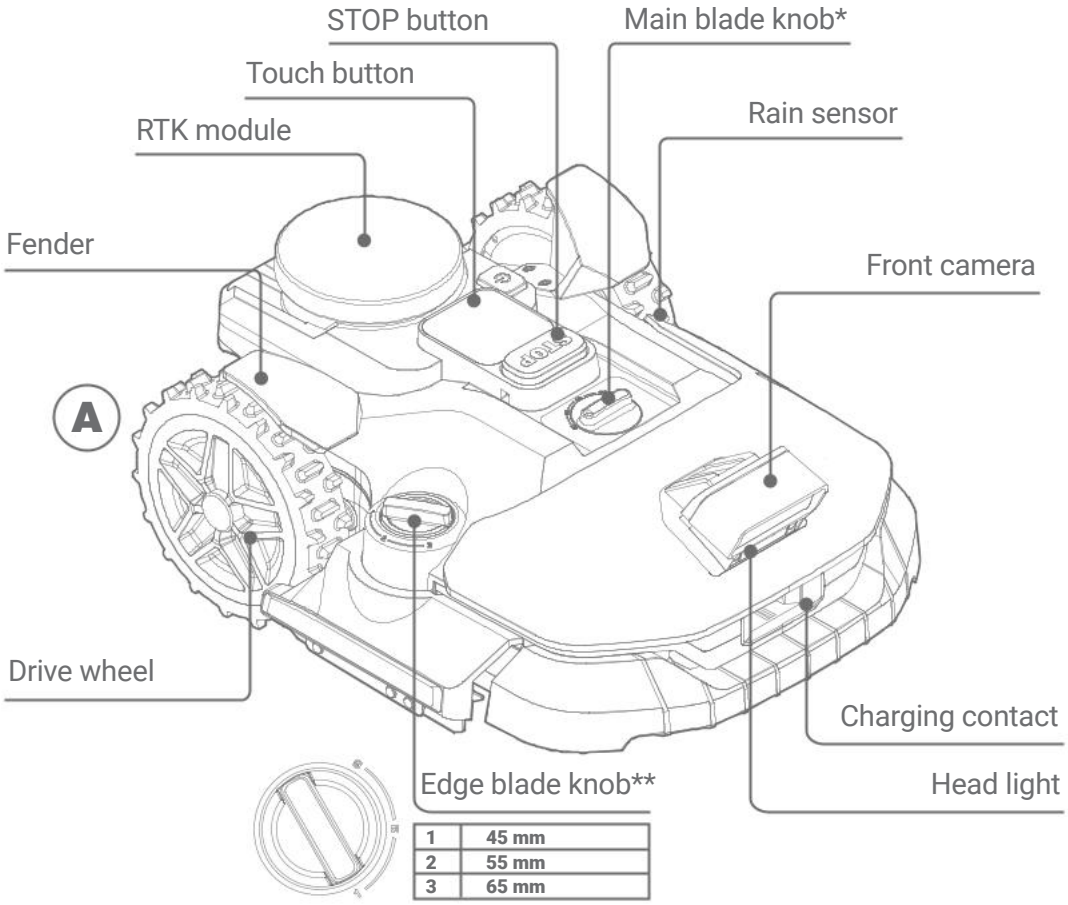

1	45 mm
2	55 mm
3	65 mm

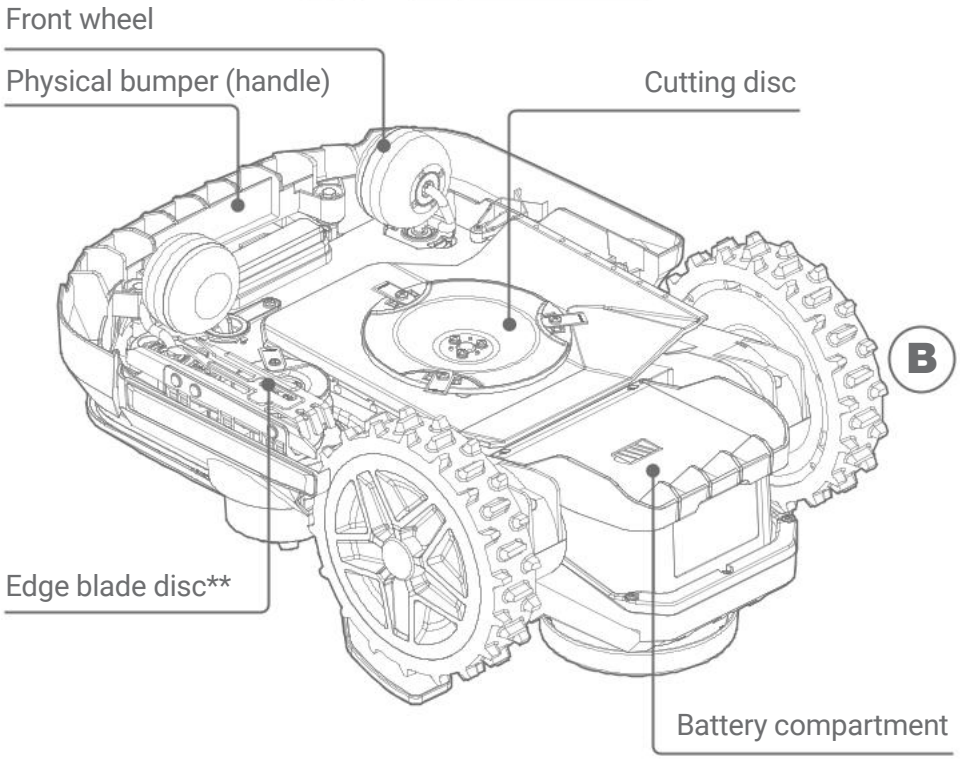

* This function is only applicable for KR250ES/KR260ES/KR251ES/KR261ES.

** This function is not applicable for KR250ES/KR251ES model.

This picture is only for reference

Getting to know power supply

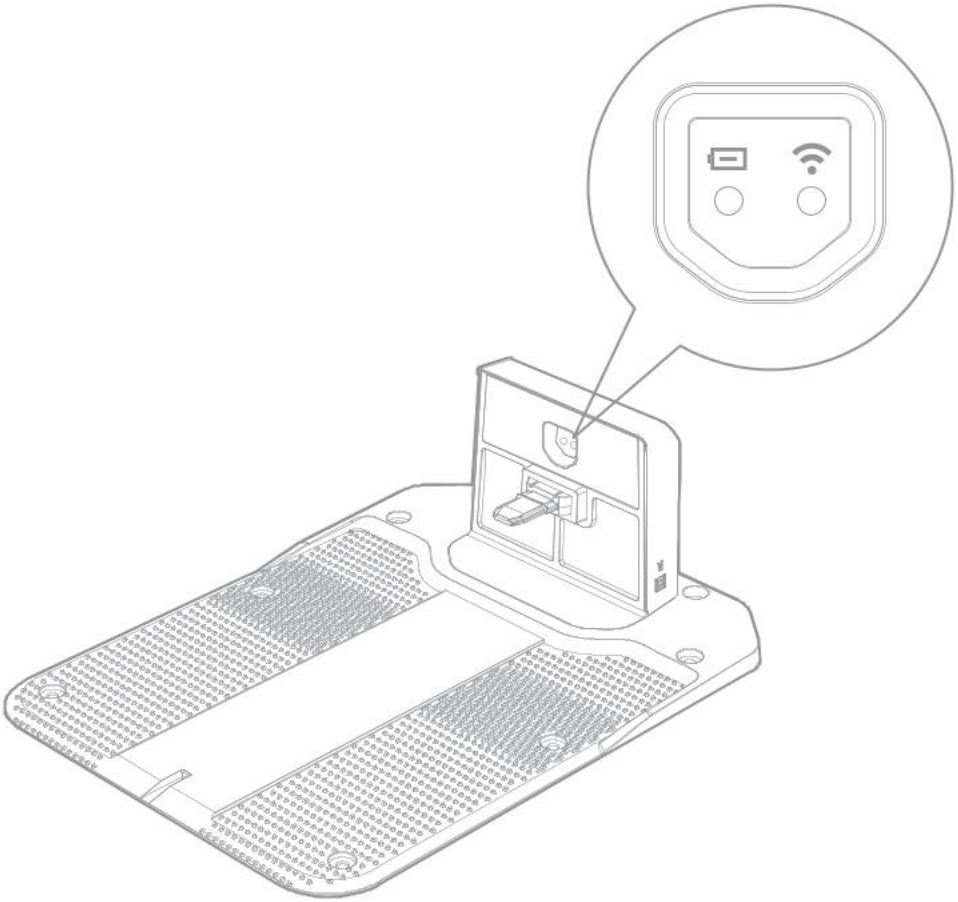

Icon	Type	Function Description
	Green	Solid: Charging function normal
		Breathing: Charging in progress
	Red	Solid: Charging function fault
		Flashing: Battery polarity short-circuit fault
	Off	No power supply to the station.
	Blue	Solid: Wi-Fi not connected, please make sure the charging station is within Wi-Fi coverage
	Green	Solid: Wireless module operating normally
	Off	Wireless module not powered

Parts and functions

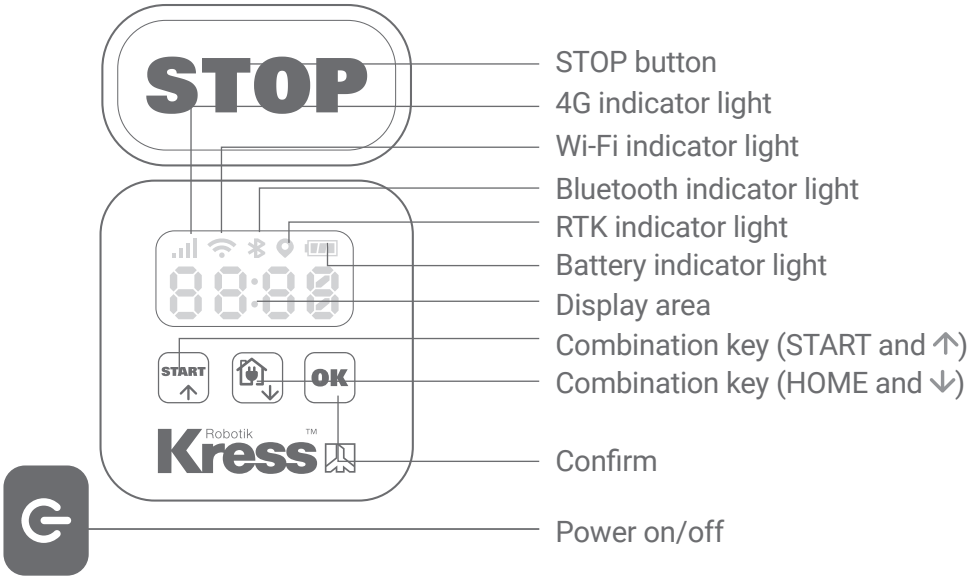

Control

Power on	Press power button for 5s
Power off	Press power button for 5s
Enter applink mode	Press "START" for 3s
Start mowing	Press "START" and then "OK"
Stop mowing	Press "STOP"
Return home	Press "HOME" and then "OK"
How to restart the mower	Power off and power on, press "START" and then "OK"
How to change pin code	Press "START" and "HOME" together for 5s, use “START” or “HOME” to choose new PIN, press "OK" to confirm
How to unlock the display	Enter PIN code by "START" or "HOME", press "OK" to confirm
How to check firmware version number	Press "HOME" for 5s

Technical data

Type **KR250ES KR260ES KR251ES KR261ES (100-299 - designation of machinery, representative of Robotic Lawnmower)**

	KR250ES	KR260ES	KR251ES	KR261ES
Rated voltage	20 V ⎓ Max.*			
No load speed	2700 /min			
Cutting area	500 m^2	700 m^2	1000 m^2	
Cutting diameter	20 cm			
Cutting height	20-60 mm			
Cutting height positions	9			
Type of cutting height	Manual			
Zero trim (edge cut blade)	N	Y	N	Y
Edge cut height	/	1-45 mm 2-55 mm 3-65 mm	/	1-45 mm 2-55 mm 3-65 mm
Edge cut width	/	110 mm	/	110 mm
Camera	Mono			Stereo
Battery type	Lithium-ion			
Battery model	KA3024			
Charging time approx.	130 min		65 min	
Charger model	KA0208 / KA0209		KA3710 / KA3711	
Charger rating	Input: 100-240 V~50/60 Hz, 48 W, Output: 24 V, 1.5 A		Input: 100-240 V~50/60 Hz, 90 W, Output: 20 V, 3.0 A	
Machinery weight	11.5 kg	12.8 kg	11.5 kg	12.8 kg
Protection degree	III			
App	Y			
Frequency bands for Bluetooth	2400-2483.5 MHz			
Maximum Transmitted Power for Bluetooth	8 dBm			
Frequency bands for Wi-Fi	2400-2483.5 MHz			
Maximum Transmitted Power for Wi-Fi	20 dBm			
Maximum slope within the work surface	40%			
Charging temperature range	0 °C ~ 55 °C			

* Voltage measured at no load. Initial battery voltage reaches maximum of 20 volts. Nominal voltage is 18 volts.

Technical data

Type **KR271E KR272E KR273E KR274E (100-299 - designation of machinery, representative of Robotic Lawnmower)**

	KR271E	KR272E	KR273E	KR274E
Rated voltage	20 V ⎓ Max.*			
No load speed	2600 /min			
Cutting area	1500 m^2	2000 m^2	3000 m^2	5000 m^2
Cutting diameter	22 cm			24 cm
Cutting height	20-60 mm			
Cutting height positions	9			
Type of cutting height	Electric			
Zero trim (edge cut blade)	Y			
Edge cut height	1-45 mm 2-55 mm 3-65 mm			
Edge cut width	110 mm			
Camera	Stereo			
Battery type	Lithium-ion			
Battery model	KA3024	KA3006	KA3006	
Charging time approx.	65 min	95 min	60 min	40 min
Charger model	KA3710 / KA3711		KA3719 / KA3819	KA3717 / KA3817
Charger rating	Input: 100-240 V~50/60 Hz, 90 W, Output: 20 V, 3.0 A		Input: 100-240 V~50/60 Hz, 190 W, Output: 28 V, 5.0 A	Input: 100-240 V~50/60 Hz, 230 W, Output: 28 V, 7.0 A
Machinery weight	12.8 kg	13.2 kg		
Protection degree	III			
App	Y			
Frequency bands for Bluetooth	2400-2483.5 MHz			
Maximum transmitted power for Bluetooth	8 dBm			
Frequency bands for Wi-Fi	2400-2483.5 MHz			
Maximum transmitted power for Wi-Fi	20 dBm			
Maximum slope within the work surface	40%			
Charging temperature range	0 °C ~ 55 °C			

* Voltage measured at no load. Initial battery voltage reaches maximum of 20 volts. Nominal voltage is 18 volts.

Technical Data For 4G

Band	Tx(Mhz)	Rx(Mhz)	RF Output Power (Max)
GSM900(B8)	880-915	925-960	33dBm
DCS1800(B3)	1710-1785	1805-1880	30dBm
WCDMA B1	1920-1980	2110-2170	24dBm
WCDMA B8	880-915	925-960	24dBm
WCDMA Band V	824-849	869-894	24dBm
LTE-FDD B1	1920-1980	2110-2170	23dBm
LTE-FDD B3	1710-1785	1805-1880	23dBm
LTE-FDD B7	2500-2570	2620-2690	23dBm
LTE-FDD B8	880-915	925-960	23dBm
LTE-FDD B20	832-862	791-821	23dBm
LTE-FDD B28	703-748	758-803	23dBm
LTE-TDD B38	2570-2620	2570-2620	23dBm
LTE-TDD B40	2300-2400	2300-2400	23dBm
LTE Band 3	1710-1785	1805-1880	23dBm
LTE Band 41	2535-2675	2535-2675	23dBm

Technical data for 4G-GNSS

Global Navigation SatelliteSystem (GNSS)	GPS / GLONASS / BDS / Galileo / SBAS
Nominal Frequency	1559-1610 MHz 1215-1300 MHz 1164-1215 MHz

Noise data

	KR250ES KR251ES	KR260ES KR261ES KR271E KR272E KR273E	KR274E
A weighted sound pressure	L_{pA} = 49.6 dB (A), K_{pA}= 1.9 dB(A)	L_{pA} = 50.4 dB (A), K_{pA}= 2.5 dB(A)	L_{pA} = 54.0 dB (A), K_{pA}= 1.7 dB(A)
A weighted sound power	L_{wA} = 57.6 dB (A), K_{wA}= 1.9 dB(A)	L_{wA} = 58.4 dB (A), K_{wA}= 2.5 dB(A)	L_{wA} = 62.0 dB (A), K_{wA}= 1.7 dB(A)
Wear ear protection when sound pressure is over			80dB(A)

A degree of noise from the machine is not avoidable. Route noisy work is to be licensed and limits for certain

periods. Keep rest periods and they may need to restrict the working hours to a minimum. For their personal protection and protection of people working nearby, an appropriate hearing protection shall be worn.

Accessories

	KR250ES	KR260ES	KR251ES	KR261ES KR271E	KR272E	KR273E	KR274E
Screw for fixing blades	9	13	9	13	13	13	13
Charging base	1	1	1	1	1	1	1
Charging base fixing nails	8	8	8	8	8	8	8
Hex key	1	1	1	1	1	1	1
Blade	9	13	9	13	13	13	13
Battery pack (KA3024)	1	1	1	1	/	/	/
Battery pack (KA3006)	/	/	/	/	1	1	1
Charger (KA0208 / KA0209)	1	1	/	/	/	/	/
Charger (KA3710 / KA3711)	/	/	1	1	1	/	/
Charger (KA3719 / KA3819)	/	/	/	/	/	1	/
Charger (KA3717 / KA3817)	/	/	/	/	/	/	1

We recommend that you purchase genuine accessories listed in the above list from the same store that sold you the tool. Refer to the accessory packaging for further details. Store personnel can assist you and offer advice.

Intended Use

The garden product is intended for domestic lawn mowing. It is designed to mow often, maintaining a healthier and better looking lawn than ever before. Depending on the size of your lawn, EyePilot® may be programmed to operate at any time or frequency. It is not intended for digging, sweeping or snow cleaning.

Maintenance

Your EyePilot® works hard and needs to be cleaned and checked from time to time. Some parts will require replacement as they become worn. Never use your EyePilot® with defective on/off switch.
Switch off the machine before carrying out any service or maintenance.
Here's how to take care of your EyePilot®.

1

Keep it Sharp

WARNING: Before cleaning, adjusting, or replacing the blades, turn your EyePilot® OFF and put on protective gloves.

WARNING: When fitting new blades, make sure you replace ALL the blades. Always use new screws when fitting blades. This is important to ensure blade retention and balance the blade turning disc. Failure to use new screws could cause serious injury.

The EyePilot® does not cut grass like other mowers. Its cutting blades are razor sharp on 2 edges and rotate in both directions for maximum cutting capacity. Redesigned blade profile better prevents grass clippings from getting caught in the gap between the disc and the blade. And with new material, the service life of each cutting blade will be longer than that of other brands' when it is programmed to mow every day. Always check to see if the blades are chipped or damaged and replace them if they are. When the cutting blades are dull and worn out, they should be replaced with the spare blades provided with your EyePilot®. Spare blades are also available at your nearest Kress retailer.

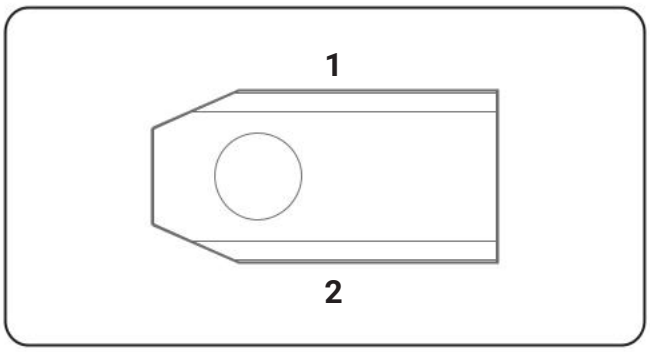

A. Replace the blades

Usually your EyePilot®'s blades need to be checked every two weeks and replaced every month, you can adjust the frequency of replacing the blade according to the cutting quality of the lawn. When replacing the blades, make sure to replace all of them at the same time. You can replace them with one of the spare blade kits and extra blade screws supplied with your EyePilot®.

Before attempting to replace your EyePilot®'s blades, turn the power off and put on protective gloves and follow these steps:

1. Gently flip the EyePilot® over.
2. Remove the battery cover and remove the battery.
3. Take the screws off the blades with a screwdriver.
4. Firmly screw on the new blades.
5. Refit the battery and the battery cover.

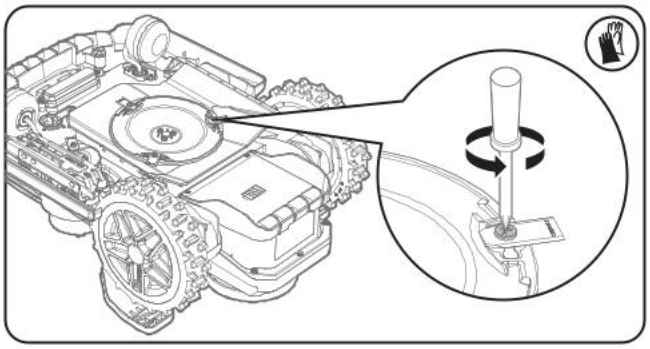

Important: After screwing the blade to the blade disc, make sure the blade is able to spin freely.

2

Keep it Clean

⚠ WARNING: Before cleaning, turn your EyePilot® OFF. Put on protective gloves before cleaning the blade turning disc and do not rinse or flush with water.

⚠ WARNING! YOUR EyePilot® can only be washed by using a hose! DO NOT use high pressure washer on your EyePilot®. High pressure water can go inside the sealings and damage electronic and mechanical parts.

A. Cleaning the body

Your EyePilot® will live a much happier and longer life if it is cleaned regularly. Since your EyePilot® is an electric machine, you will need to take care when cleaning. Hose water clean is supported. It is best to use a spray bottle filled with water. When cleaning the machine body, use a soft brush or clean cloth and avoid using solvents or polishes. Lastly, remove all build up of grass clippings and debris.

B. Cleaning the underside

Again, it is important that you power the EyePilot® OFF and **wear protective gloves before touching the blade turning disc**. First, flip your EyePilot® upside down to expose its underside. Here you will see the blade disc, the chassis, and the front wheel and driving wheels. Clean everything thoroughly with a soft brush or moist rag. Hose water clean is supported.

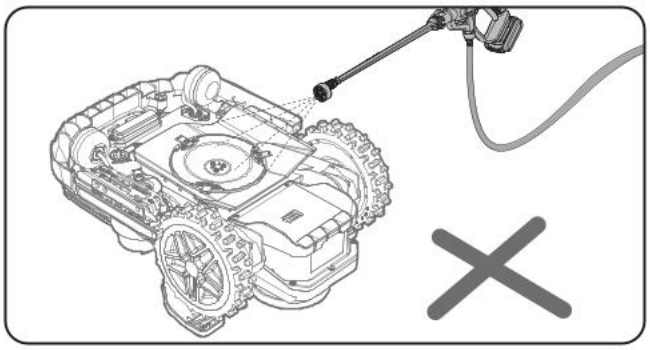

Rotate the blade disc to ensure it rotates freely. Check the blades spin freely around the fixing screws. Remove any obstructions.

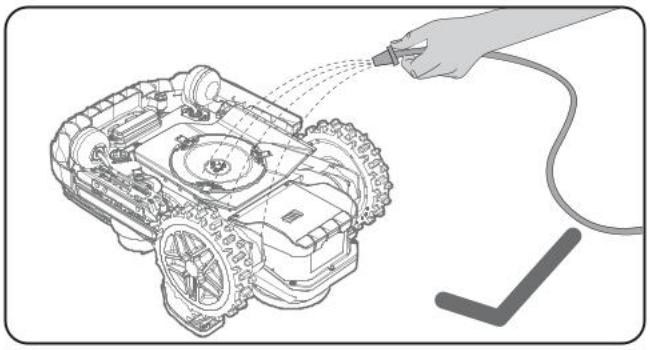

IMPORTANT: Remove any stuck debris so that it does not cause a crack in the blade disc. Even the tiniest crack can decrease your EyePilot®'s mowing output.

C. Clean the contact pins and the charging strips

Clean the contact pins located on the charging base and the charging strips located on the EyePilot® using a cloth. Remove any built up grass clippings or debris around the contact pins and charge strips periodically to ensure the EyePilot® successfully charges each time.

D. Clean the camera

We recommend that users regularly wipe the camera with a rag.

3

Battery life

The heart of the EyePilot® is its 20V Li-Ion Battery. For proper storage of the battery, make sure it is fully charged and kept in a cool dry place between (-20°C~+60°C).
NOTE: The recommend EyePilot® operation temperature is between 0-55°C.
The life-span of the EyePilot®'s battery depends on various factors, such as:

- The length of the mowing season in your region
- Amount of hours the EyePilot® mows per day
- Battery maintenance during storage

EyePilot® can be charged manually.

1. Connect the charging base to a suitable power supply. The green light on the charging base will turn on.
2. Manually dock the EyePilot® into the charging base while the EyePilot® is powered off.
3. The green light on the charging base will be flashing and EyePilot® will begin to charge.

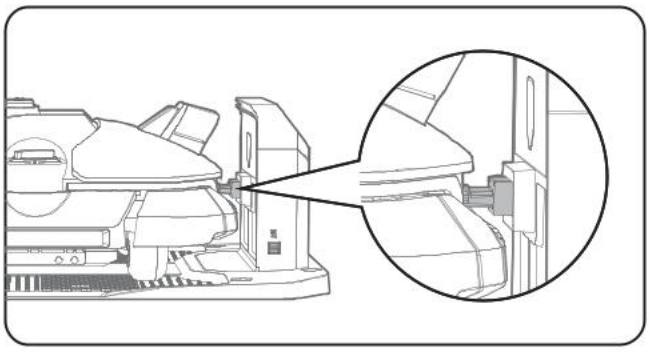

4

Winter hibernation

Your EyePilot® will live longer and healthier if it is allowed to hibernate. So even though it is tough, we recommend storing your EyePilot® in your shed or garage during the winter.
Before you prepare your EyePilot® for winter hibernation, we recommend you:

- Thoroughly clean your EyePilot®
- Fully charge the battery
- Turn the power off

To maximize the battery life, fully charge the battery before storage during winter.
WARNING: Protect the underside of EyePilot® from water. NEVER store EyePilot® upside down outdoors.
NOTE: When bringing the EyePilot® back to work after winter hibernation, make sure the charging strips and contact pins are clean. We recommend using a fine grade emery cloth to clean the contacts. Using the app, make sure the date and time are correct and send EyePilot® back to what it loves doing: mowing.

5

Replacing the battery

WARNING: Power off before attempting any adjustment, replacement or repair. Before replacing the blades, turn your EyePilot® OFF and put on protective gloves.

If you need to replace the battery, follow these steps:

1. Gently turn your EyePilot® upside down.
2. Remove the screws on the battery cover. Remove the battery cover.
3. Remove the screws on the sheet metal. Remove the sheet metal.

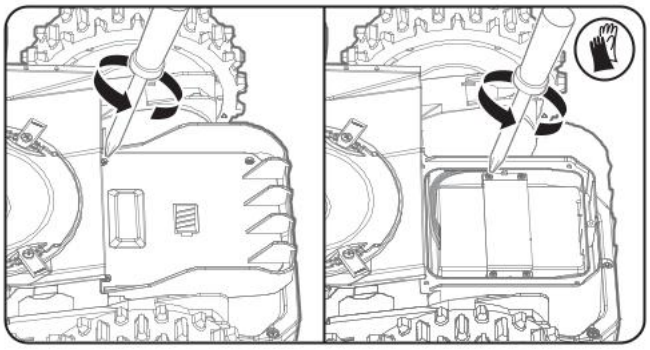

4. Press the latch and release the connectors as shown in the picture. Carefully replace the old battery box with the new one, then reinsert the connectors. **(not applicable for KR272E/KR273E/KR274E model)**
   NOTE: Do not pull by the cables. Hold the connectors and release the latch.

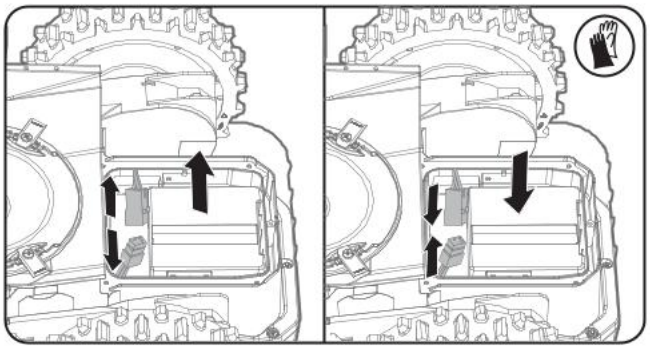

Unplug the connector, replace the old battery with the new one, then reinsert the connectors. **(Only for KR272E/KR273E/KR274E)**

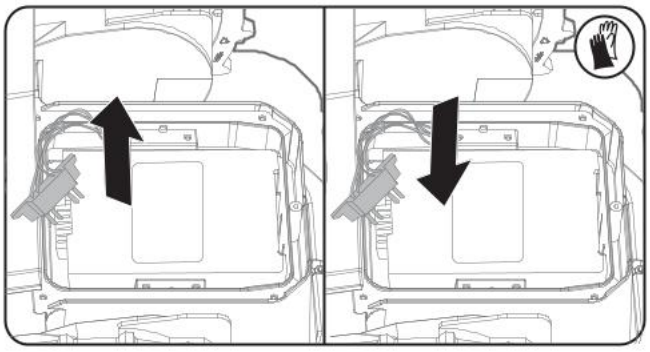

6. Refit the sheet metal. Place the cover back in its position and tighten the screws.

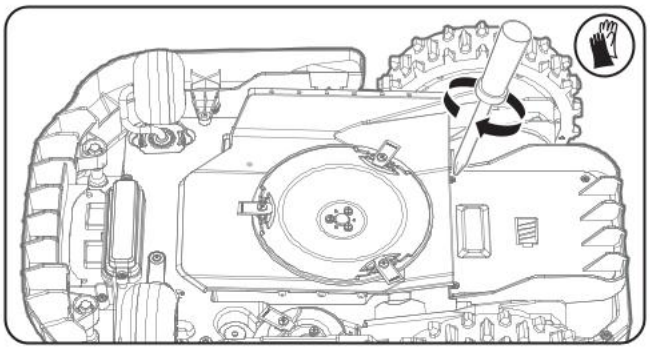

Troubleshooting

If your EyePilot® does not work correctly, follow the trouble shooting guide below. If the fault persists, contact your dealer.

LED	Error Name	Try the possible solutions:
EE	Unknown error	1. Restart the mower to clear the error. 2. If error still exists, please contact your dealer for more diagnosis.
F 1	Rain Delay	1. To let the mower work, turn off the rain delay in app. 2. Rain delay will be turned off automatically after a certain time (default time is 3hrs, it is changeable via app).
F 2	Low battery	Charge the mower to the proper state.
E 01	Outside boundary	1. Move the lawn mower to a mowing area, then press "START" + "OK". 2. If this error frequently occurs in the same location, likely a map issue,and it may require map edit.
E 02	Wheels motor error	1. Check if the drive wheel is stuck by objects and clean the drive wheel.then press "START" + "OK". 2. Confirm if the mower is stuck in a hole; if so, fill the hole.then press "START" + "OK".
E 03	Blade motor blocked	1. Check if the cutting deck is stuck by objects or if the grass is too dense or high. 2. Clean the cutting deck or maintain the grass to a normal cutting height.
E 04	Trapped	Clear the obstacles around the machine, or move it to a mowing area, then press "START" + "OK" on the mower.
E 05	Lifted	Move the lawn mower to a mowing area, then press "START" + "OK" on the mower.
E 06	Upside down	Move the lawn mower to a mowing area, then press "START" + "OK" on the mower.
E 07	Battery charging error	Please check the connection status between the mower and the charging station, try reconnecting it manually, and then wait it to charge.
E 08	Docking overtime	1. Restart the mower and press "HOME" + "OK" to dock again. 2. Restart the mower and dock the mower into the charging station manually.
E 09	Map error	1. Restart the mower. 2. Enter "My Maps", find the correct map, reactivate the map in the app. 3. If there are multiple maps, try to activate another map in the app.
E 10	HBI ERROR	Restart the lawn mower and press "START" + "OK" on the mower.

E 11	Battery temperature out of range	Wait the battery temperature to return to normal, then try restarting the mower by pressing "START" + "OK".
E 12	Camera blocked	Remove any objects blocking the camera, such as snails or leaves. Tip: Gently clean the lens with a soft, dry cloth. For tougher dirt, use a slightly damp cloth and wipe carefully.
E 13	Camera error	1. Check the camera connection cable. 2. Press "START" +"OK" on the mower. 3. If the issue persists, restart the mower.
E 14	Insufficient light	1. Take the mower to a well-lit area and press "START" +"OK". 2. If the light is insufficient, take the mower to the charging station and try again later.
E 15	Blade height adjustment blocked	1. Check if the mower's height adjustment kit is stuck by grass clippings or other objects. 2. Clean it, then restart by pressing "START" + "OK"on the mower.
E 16	Transit fail	1. Clear the obstacles on the path way. 2. Path way is too narrow, need map change.
E 20	Unsupport blade height	Check the cutting height setting to see if it is within the mower height range.
E 22	Mower not in station	1. Mower needs to in the charging station before you start mapping process. 2. Dock the mower into the charging station manually.
E 23	Charging station docking error	1. Ensure the charging station is powered on and check that the green light indicator is on. 2. Check that the mower connects the charging station contacts properly. 3. Clean the charging contacts on both the mower and the charging station, and remove any dirt or oxidation. 4. Manually disconnect the machine from the charging station, then reconnect it. If the machine status is "charging," please wait for charging. 5. Ensure the charge station QR is not worn out.
E 26	Firmware upgrade error	1. Make sure the network connection is working well. 2. Restart the mower, try upgrading again. 3. If the error still exists, try another firmware pack.
Lock	Anti-theft lock	1. Put the mower back to working area. 2. Use app to unlock the mower.
E27	headlight error	1. Make sure the connector is well plugged. 2. Contact dealer to replace the headlight.
E28	Mapping failed	Remotely control the mower to an open working area with good RTK signal. Press "START" on the mower to clear the error.

E29	Mapping trapped	Check if the mower is stuck. Remove any obstacles. Press "START" on the mower to clear the error.
E30	Boundary detection failed	Press "START" on the mower to clear the error. Switch to manual mode to continue mapping or remotely control the mower to a your lawn boundary and start auto mapping.
E34	RTK module error	Contact dealer to replace the RTK module.
E35	Edge blade motor error	1. Check if the cutting deck is stuck by objects or if the grass is too dense or high. 2. Clean the cutting deck or maintain the grass to a normal cutting height.
E48	Mower stuck	1. Check if the mower is stuck by dense grass. 2. Restart the mower and press "START" +"OK".

Environmental protection

Waste electrical products should not be disposed of with household waste. Please recycle where facilities exist. Check with your Local Authority or retailer for recycling advice.

For battery tools:
Details regarding safe disposal of used batteries
At the end of the life of the appliance, remove the battery pack safely before disposing of the appliance. Do not throw batteries away or throw them in the normal trash can. Also do not dispose of the battery with the machine. Remove the used battery pack from the appliance and dispose of it at the nearest or convenient dedicated recycling facility. If in doubt, consult your local environmental protection department. Batteries may enter water cycle if disposed improperly, which can be hazardous for ecosystem. Do not dispose of waste batteries as unsorted municipal waste.

We, Positec Technology (China) Co., Ltd, hereby declare, that the below product(s) covered in this document are in conformance with the applicable security requirements in Schedule 1 of The Product Security and Telecommunications Infrastructure (Security Requirements for Relevant Connectable Products) Regulations 2023 (**“Security Requirements”**)
Please note that this statement of compliance, including the Defined Support Period stated herein, is only applicable to products sold in the UK.
Positec Technology (China) Co., Ltd welcomes input on potential software vulnerabilities so that we can take appropriate steps to maintain the security of our products and systems. Information on how to report security questions, issues or possible incidents to the Product Security Team can be found here:
Link: https://security.positecgroup.com

Declaration of conformity

We,
Positec Germany GmbH
Postfach 680194, 50704 Cologne, Germany

On behalf of Positec declare that the product
Description **Robotic Lawnmower**
Type **KR250ES; KR260ES; KR251ES; KR261ES; KR271E; KR272E; KR273E; KR274E (100-299-designation of machinery, representative of Robotic Lawnmower) (Year, article number and month of serial number are placed on the back page. The complete serial number is clearly stated on the enclosure of lawnmower) with battery charger KA0208 / KA0209 / KA3710 / KA3711 / KA3719 / KA3819 / KA3717 / KA3817 and charging station KA0081**
Function **Cutting grass**
Serial number **It can be found on marking label**

Complies with the following Directives,
2006/42/EC, 2014/30/EU, 2014/35/EU, 2011/65/EU&(EU)2015/863, 2000/14/EC amended by 2005/88/EC&(EU)2024/1208, 2014/53/EU amended by (EU) 2022/30

2000/14/EC amended by 2005/88/EC&(EU)2024/1208	**KR250ES KR251ES / KR260ES KR261ES KR271E KR272E KR273E / KR274E**
- Conformity Assessment Procedure as per	**Annex V / Annex V / Annex V**
- Measured Sound Power Level	**57.6 dB (A) / 58.4 dB (A) / 62.0 dB (A)**
- Declared Guaranteed Sound Power Level	**60 dB (A) / 61 dB (A) / 64 dB (A)**

Standards conform to,
For Lawn mower: EN 50636-2-107:2015+A1:2018+A2:2020+A3:2021, EN 60335-1:2012+A11:2014+A13:2017+A1:2019+A2:2019+A14:2019+A15:2021+A16:2023, EN IEC 62311:2020, EN IEC 55014-1:2021, EN IEC 55014-2:2021, EN IEC 61000-3-2:2019+A1:2021+A2:2024, EN 61000-3-3:2013+A1:2019+A2:2021+AC:2022, EN 18031-1:2024, EN 18031-2:2024
For Bluetooth & Wi-Fi module (2.4G): EN 301 489-1 V2.2.3, EN 301 489-17 V3.3.1, EN 300 328 V2.2.2
For 4G+GPS module: EN 301 489-1 V2.2.3, EN 301 489-19 V2.2.1, EN 301 489-52 V1.3.1, EN 301 511 V12.5.1, EN 301 908-1 V15.2.1, EN 301 908-13 V13.2.1, EN 303 413 V1.2.1, EN 301 908-2 V13.1.1, EN 50665:2017
For charger: EN IEC 55014-1:2021, EN IEC 55014-2:2021, EN IEC 61000-3-2:2019+A1:2021+A2:2024, EN 61000-3-3:2013+A1:2019+A2:2021, EN IEC 60335-2-29:2021+A1:2021+A11:2024, EN 60335-1:2012+A11:2014+A13:2017+A1:2019+A2:2019+A14:2019+A15:2021+A16:2023, EN 62233:2008
For Noise: EN ISO 3744:2010
For RoHS: EN IEC 63000:2018

The person authorized to compile the technical file,
Name **Marcel Filz**
Address **Positec Germany GmbH Postfach 680194, 50704 Cologne, Germany**

2026/02/21
Allen Ding
Deputy Chief Engineer, Testing & Certification
authorized to issue the declaration of conformity on behalf of the manufacturer
Positec Technology (China) Co., Ltd.

18, Dongwang Road, Suzhou Industrial
Park, Jiangsu 215123, P. R. China

Declaration of conformity

We,
Positec Germany GmbH
Postfach 680194, 50704 Cologne, Germany

On behalf of Positec declare that the product
Description **Battery pack**
Type **KA3024; KA3006**
Function **Provide energy for power tools, garden tools and similar products**
Serial number **It can be found on marking label**

Complies with the following Regulation and Directives:
(EU) 2023/1542, 2011/65/EU & (EU) 2015/863

Standards conform to,
EN 62133-2:2017, EN 62133-2:2017/A1:2021
EN IEC 63000:2018

The person authorized to compile the technical file,
Name **Marcel Filz**
Address **Positec Germany GmbH**
Postfach 680194, 50704 Cologne, Germany

2026/02/21
Allen Ding
Deputy Chief Engineer, Testing & Certification
authorized to issue the declaration of conformity
on behalf of the manufacturer
Positec Technology (China) Co., Ltd.
18, Dongwang Road, Suzhou Industrial
Park, Jiangsu 215123, P. R. China

Die elektronischen Anleitungen sind abrufbar unter https://www.kress.com/en/.

Produktsicherheit

Allgemeine Sicherheitshinweise für Elektrowerkzeuge

⚠ WARNUNG: Lesen Sie alle Sicherheitshinweise und Anweisungen.
Versäumnisse bei der Einhaltung der Sicherheitshinweise und Anweisungen können elektrischen Schlag, Brand und/oder schwere Verletzungen verursachen.
Lesen Sie die Bedienungsanleitung zum sicheren Betrieb des Gerätes aufmerksam durch.
Bewahren Sie alle Sicherheitshinweise und Anweisungen für die Zukunft auf.

- Dieses Gerät ist nicht zur Verwendung durch Personen (einschließlich Kindern) vorgesehen, die über reduzierte körperliche Eignung, Wahrnehmung oder geistige Fähigkeiten, Mangel an Erfahrung und Wissen verfügen, sofern diese Personen nicht von einer verantwortlichen Person beaufsichtigt oder in der Verwendung des Gerätes unterwiesen wurden.
- Kinder sollten grundsätzlich beaufsichtigt werden, damit sie nicht mit dem Gerät spielen.
- Dieses Gerät enthält Batterien, die nur von Fachleuten ausgetauscht werden können. WARNUNG: Verwenden Sie zum Aufladen des Akkus nur das mit diesem Gerät gelieferte abnehmbare Netzteil

WICHTIG
VOR GEBRAUCH BITTE SORGFÄLTIG DURCHLESEN UND FÜR WEITERE FRAGEN AUFBEWAHREN

Sicherer Betrieb
Training

a) Die Anweisungen aufmerksam durchlesen. Machen Sie sich mit den Bedienelementen und dem vorschriftsmäßigen Gebrauch des Rasenmähers vertraut.
b) Niemals Kindern oder mit diesen Anweisungen nicht vertrauten Personen erlauben, den Rasenmäher zu benutzen. Nationale Vorschriften können das Alter der Bedienperson möglicherweise beschränken.
c) Bedenken Sie, dass der Bediener oder Benutzer bei Unfällen oder Gefährdungen anderer Personen oder deren Eigentum die Verantwortung trägt!

Vorbereitung

a) Vergewissern Sie sich, dass die virtuelle Begrenzung wie vorgeschrieben angelegt ist, und sorgen Sie dafür, dass sie regelmäßig auf den neuesten Stand gebracht wird. Vor jedem Betriebsbeginn fährt das Gerät um den Arbeitsbereich herum, um zu überprüfen, ob die virtuelle Begrenzung vorhanden und ordnungsgemäß angelegt ist. Sollte dies nicht der Fall sein, stellt das Gerät den Betrieb automatisch ein. Die virtuelle Begrenzung definiert den Arbeitsbereich, in dem das Gerät tätig werden darf. Die im Inneren des Geräts verbaute RTK-Antenne erkennt, wenn sich das Gerät der virtuellen Begrenzung nähert. Stößt das Gerät auf ein Hindernis oder nähert es sich der virtuellen Begrenzung, ändert es automatisch seine Fahrtrichtung.
b) Inspizieren Sie die Gegend, in der die Ausrüstung eingesetzt werden soll, gründlich und entfernen Sie alle Objekte, die durch die Maschine aufgeschleudert werden könnten.
c) Überprüfen Sie in regelmäßigen Abständen, ob Messer, Messerschrauben und Schneidbalken abgenutzt oder beschädigt sind. Abgenutzte Messer und Schrauben nur im ganzen Satz auswechseln, um Unwuchten zu vermeiden.
d) Achten Sie darauf, dass bei Geräten mit mehreren Klingen ein Klingensatz durch den anderen in Rotation versetzt werden kann.
e) WARNUNG! Der Rasenmäher darf nicht betrieben werden, wenn der Schutz nicht angebracht ist.

Betrieb
1. Allgemeine Sicherheitshinweise

a) Betreiben Sie das Gerät niemals mit defektem Schutz oder ohne installierte Sicherheitsvorrichtungen, wie etwa Deflektoren;
b) Hände und Füße nicht in die Nähe oder unter rotierende Teile bringen. Halten Sie sich stets von der Austrittsöffnung fern.
c) Niemals den Rasenmäher bei laufendem Motor anheben oder tragen.
d) Betätigen Sie die Deaktivierungseinrichtung des Geräts,
- vor dem Beseitigen einer Verstopfung;
- vor dem Überprüfen, Reinigen oder Arbeiten am Gerät;
- nach dem Auftreffen auf einen Fremdkörper,

ist das Gerät auf Schäden zu überprüfen;
- wenn das Gerät beginnt, ungewöhnlich zu vibrieren, und zur Überprüfung auf Beschädigungen vor der Wiederinbetriebnahme.

e) Der ursprüngliche Zustand des Kress EyePilot® darf nicht modifiziert werden. Alle Änderungen erfolgen auf eigene Verantwortung.
f) Starten Sie den Roboter-Rasenmäher gemäß Anweisungen. Achten Sie bei eingeschaltetem Gerät darauf, dass Ihre Hände und Füße nicht in die Nähe der rotierenden Messer kommen. Bringen Sie Ihre Hände und Füße niemals unter den Rasenmäher.
g) Heben Sie den Mähroboter niemals an und tragen Sie ihn nicht, wenn er eingeschaltet ist.
h) Erlauben Sie niemandem, der sich mit den Funktionen und Verhaltensmustern des Kress EyePilot® nicht auskennt, den Mäher zu benutzen.
i) Keine Gegenstände auf den Kress EyePilot® oder seine Ladestation legen.
j) Wenn der Messerteller oder das Gehäuse defekt ist, darf der Kress EyePilot® nicht in Betrieb genommen werden. Das gleiche gilt für defekte Messer, Schrauben, Muttern oder Kabel.
k) Schalten Sie den Roboter-Rasenmäher stets aus, wenn dieser nicht verwendet wird. Der Mähroboter kann nur starten, wenn der Strom eingeschaltet ist und der korrekte PIN-Code eingegeben wurde.
l) Halten Sie Hände und Füße von den rotierenden Rasenmäherklingen fern. Halten Sie mit Ihren Händen und Füßen stets einen sicheren Abstand zum Gehäuse ein, solange der Rasenmäher in Betrieb ist.
m) Vermeiden Sie die Nutzung der Maschine und deren Peripheriegeräten bei schlechtem Wetter, besonders wenn die Gefahr eines Blitzschlags.
n) Berühren Sie sich bewegende gefährliche Teile nicht, bevor diese vollständig zum Stillstand gekommen sind.
o) Bei Maschinen, die in öffentlichen Bereichen verwendet werden, müssen diese Warnschilder um den Arbeitsbereich der Maschine angebracht werden. Sie sollen den Inhalt des folgenden Textes zeigen: Warnung! Automatischer Rasenmäher! Halten Sie sich von der Maschine fern! Beaufsichtigen Sie Kinder!
p) Um das Verletzungsrisiko zu vermeiden, bitte stoppen Sie den Rasenmäher und tragen Sie ihn zu einem anderen Rasen, der gemäht werden soll. Ziehen oder schleppen Sie den Rasenmäher niemals im Betrieb, wenn Sie den zu mähenden Rasen wechseln.

2. Hinweis zum Automatikbetrieb des Roboters

a) Den Kress EyePilot® niemals unbeaufsichtigt verwenden, wenn sich Personen – besonders Kinder – oder Haustiere in der Nähe aufhalten.
b) Bitte stellen Sie das Smartphone so ein, dass der Bildschirm nach 30 Sekunden automatisch gesperrt wird, damit die app nicht von Fremden unbefugt genutzt werden kann.

Wartung und Lagerung

⚠ WARNUNG! Falls der Mäher auf den Kopf gedreht werden soll, muss er immer ausgeschaltet sein.
Bei allen Arbeiten am Untergestell des Mähers, z. B. beim Reinigen oder Auswechseln der Messer, muss er ausgeschaltet sein.

a) Stellen Sie den festen Sitz aller Schrauben, Muttern und Bolzen sicher, um zu gewährleisten, dass sich der Rasenmäher in einem betriebssicheren Zustand befindet.
b) Den Kress EyePilot® einmal pro Woche kontrollieren und eventuell beschädigte oder verschlissene Teile austauschen.
c) Messer und Messerteller besonders sorgfältig auf Schäden untersuchen. Bei Bedarf alle Messer und Schrauben gleichzeitig austauschen, um eine Unwucht der rotierenden Teile zu vermeiden.
d) Verwenden Sie beim Austausch nur Original Kress Messer.
e) Verwenden Sie zum Laden des Akkus nur das vom Hersteller empfohlene Ladegerät. Eine nicht den Hinweisen entsprechende Verwendung kann zu einem Stromschlag, zur Überhitzung oder zum Auslaufen der Batterieflüssigkeit führen.
f) Tritt Batterieflüssigkeit aus, beseitigen Sie sie mit Wasser und einem neutralen Reinigungsmittel. Kommt sie mit Augen etc. in Kontakt, suchen Sie sofort einen Arzt auf.
g) Warten Sie den Roboter nach den Anweisungen des Herstellers.

Empfehlung

Schließen Sie die Maschine und/oder deren Peripheriegeräte nur an einen Speisestromkreis

an, der über einen Fehlerstromschutzschalter (RCD) mit einem Auslösestrom von nicht mehr als 30 mA verfügt.

Restrisiken

Um Verletzungen zu vermeiden, tragen Sie beim Wechseln der Klingen Schutzhandschuhe.

Transport

Für längere Transporte legen Sie den Kress EyePilot® am besten in die Originalverpackung. Für einen sicheren Transport vom oder innerhalb des Arbeitsbereichs:

a) Drücken Sie die STOP -Taste, um den Mäher zu stoppen.
   Sie wählen den vierstelligen PIN aus, wenn Sie den Mäher das erste Mal benutzen.
b) Schalten Sie den Roboter-Rasenmäher immer aus, wenn Sie diesen tragen möchten.
c) Tragen Sie den Mäher am Griff an der Vorderseite des Mähers. Tragen Sie den Rasenmäher so, dass die Messerscheibe vom Körper weg zeigt.

Anforderungen an die HF-Exposition

Um die Anforderungen an die HF-Exposition zu erfüllen, sollte während des Betriebs des Geräts ein Abstand von mindestens 200 mm zwischen diesem Gerät und Personen eingehalten werden.
Um die Konformität zu gewährleisten, wird der Betrieb bei einem Abstand unter 200mm nicht empfohlen. Die für diesen Sender verwendete Antenne darf nicht zusammen mit einer anderen Antenne oder einem anderen Sender installiert werden.

Dies ist ein Gerät der Klasse III und darf nur mit Sicherheitskleinspannung entsprechend der Kennzeichnung auf dem Gerät betrieben werden.

Sicherheitshinweise bezüglich des Akkus im Werkzeug

a) Zellen bzw. Akku nicht zerlegen, öffnen oder zerdrücken.
b) Akku nicht kurzschließen. Akkus nicht wahllos in einer Schachtel oder Schublade aufbewahren, wo sie einander kurzschließen oder durch andere leitfähige Materialien kurzgeschlossen werden könnten. Bei Nichtverwenden des Akkus ist dieses von Metallgegenständen, wie etwa Büroklammern, Münzen, Nägeln, Schrauben oder anderen kleinen Metallgegenständen fernzuhalten, wo sich die Batterieklemmen berühren können. Das Kurzschließen der Batterieklemmen kann Verbrennungen bzw. einen Brand verursachen.
c) Zellen bzw. Akkus nicht Hitze oder Feuer aussetzen. Lagerung in direktem Sonnenlicht vermeiden.
d) Akku nicht mechanischen Stößen aussetzen.
e) Im Fall, dass Flüssigkeit aus dem Akku austritt, darf diese nicht in Kontakt mit der Haut oder den Augen kommen. Sollte dies dennoch geschehen, den betroffenen Bereich sofort mit viel Wasser spülen und einen Arzt aufsuchen.
f) Akku sauber und trocken halten.
g) Nur mit dem von Kress bezeichneten Ladegerät aufladen. Kein Ladegerät verwenden das nicht ausdrücklich für den Gebrauch mit dem Gerät vorgesehen ist.
h) Keinen Akku verwenden der nicht für den Gebrauch mit dem Gerät vorgesehen ist.
i) Akkus von Kindern fernhalten.
j) Die originalen Produktunterlagen zum späteren Nachschlagen aufbewahren.
k) Ordnungsgemäß entsorgen.
l) Mischen Sie im Gerät keine Batterien unterschiedlicher Herstellung, Kapazität, Größe oder Art.
m) Halten Sie den Akku von Mikrowellen und hohem Druck fern.
n) Warnung! Verwenden Sie keine nicht wiederaufladbaren Batterien.

Anforderungen an die Bedienungsanleitung für akkubetriebene Geräte

a) Der Betrieb dieses Geräts unterliegt den folgenden zwei Bedingungen:
   (1) Dieses Gerät darf keine schädlichen Interferenzen verursachen und
   (2) dieses Gerät muss störsignalfest sein, einschließlich der Störungen, die einen unerwünschten Betrieb verursachen können.
b) Achtung: Änderungen oder Modifikationen an diesem Gerät, die nicht ausdrücklich von der für die Einhaltung der Vorschriften verantwortlichen Partei genehmigt wurden, können dazu führen, dass der Benutzer die Berechtigung zum Betrieb des Geräts verliert.
c) HINWEIS: Dieses Gerät verursacht und verwendet Hochfrequenzenergie und kann diese ausstrahlen. Falls es nicht entsprechend den Anweisungen

installiert und verwendet wird, kann es störende Interferenzen beim Funkverkehr hervorrufen. Es gibt jedoch keine Garantie, dass in einer bestimmten Installation keine Störungen auftreten. Falls dieses Gerät Störungen des Radio- oder Fernsehempfangs verursacht, was durch Ein- und Ausschalten des Geräts festgestellt werden kann, sollte der Nutzer versuchen, die Störungen durch eine oder mehrere der folgenden Maßnahmen zu beheben:

- Richten Sie die Empfangsantenne neu aus oder verlegen Sie sie.
- Vergrößern Sie den Abstand zwischen dem Gerät und dem Empfänger.
- Schließen Sie das Gerät an einen anderen Stromkreis an als den, an den der Empfänger angeschlossen ist.
- Wenden Sie sich an den Händler oder einen erfahrenen und geschulten Radio/TV-Fachmann, um Hilfe zu bekommen.

Symbole

WARNUNG–Rasenmähroboter können bei unsachgemäßer Verwendung gefährlich sein. Lesen Sie die Bedienungsanleitung sorgfältig durch und verstehen Sie deren Inhalt, bevor Sie Ihren Rasenmähroboter betreiben.

WARNUNG- Halten Sie einen Sicherheitsabstand wenn der Roboter-Rasenmäher in Betrieb ist.

WARNUNG – Betätigen Sie die Deaktivierungsvorrichtung, bevor Sie am Gerät arbeiten oder die Maschine anheben.

WARNUNG – RASENMÄHROBOTER darf nicht als Transportmittel missbraucht werden.

Gerät der Klasse III

Elektroprodukte dürfen nicht mit dem normalen Haushaltsmüll entsorgt werden, sondern sollten nach Möglichkeit zu einer Recyclingstelle gebracht werden. Ihre zuständigen Behörden oder Ihr Fachhändler geben Ihnen hierzu gerne Auskunft.

Lithium-Ionen-Akku: Dieses Produkt wurde mit einem Symbol markiert, das sich auf die 'gesonderte Sammlung' aller Akkupacks und Akkus bezieht. Es wird anschließend recycelt oder demontiert, um die Beeinträchtigung der Umwelt zu verringern. Akkupacks können die Umwelt und menschliche Gesundheit beeinträchtigen, da diese schädliche Substanzen enthalten.

Nicht im Feuer entsorgen

Wenn die Batterie unsachgemäß behandelt wird, kann sie in den Wasserkreislauf gelangen, was für das Ökosystem schädlich sein kann. Entsorgen Sie Altbatterien nicht über den Hausmüll.

Waschen Sie das Gerät nicht mit einem Hochdruckreiniger.

Lesen Sie die Bedienungsanleitung

Abnehmbare Versorgungseinheit

Das Symbol auf der Verpackung gilt nur für Frankreich.

Komponenten

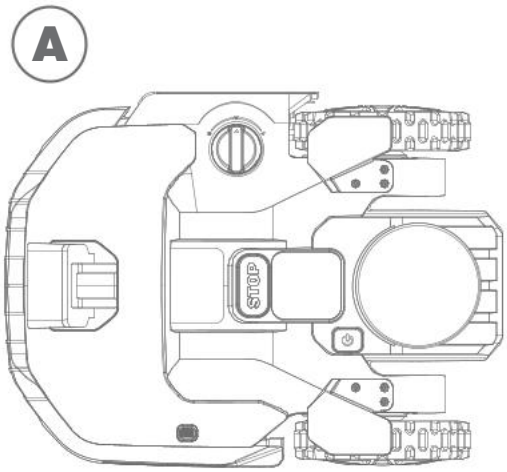

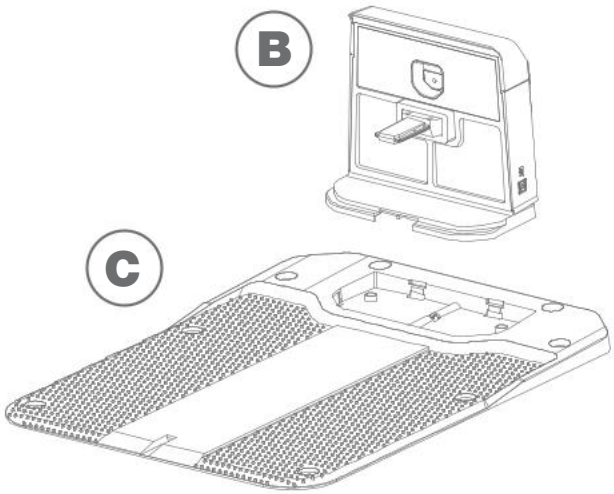

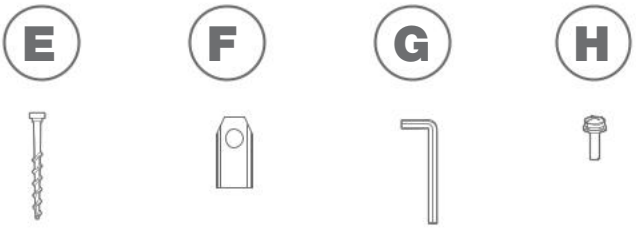

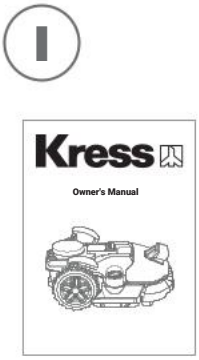

Die Abbildung dient nur als Referenz

A	EyePilot® Rasenmähroboter	F	Ersatzmesser
B	Ladesäule	G	Inbusschlüssel
C	Ladestation	H	Schrauben für Montage der Klingen
D	Netzteil	I	Handbuch
E	Ladestation-befestigungsschrauben		

Abgebildetes oder beschriebenes Zubehör gehört teilweise nicht zum Lieferumfang.

Einführung in den EyePilot®

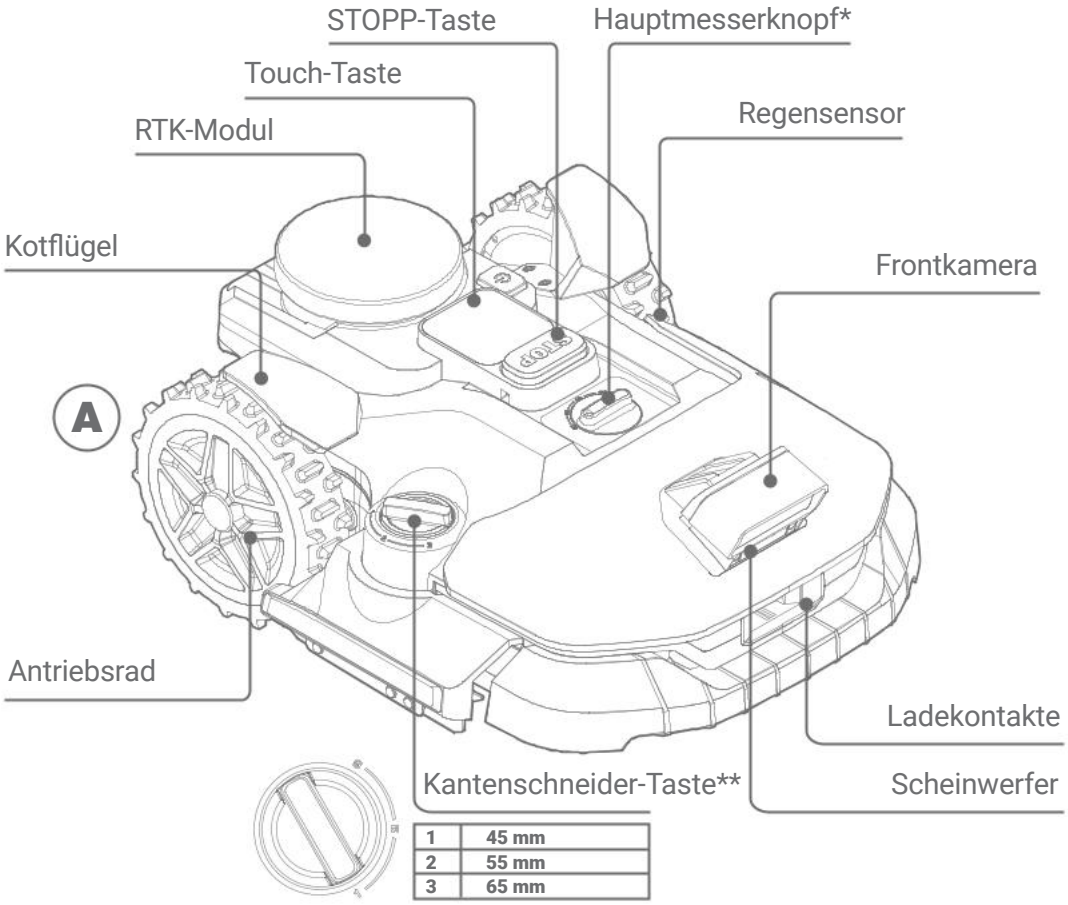

1	45 mm
2	55 mm
3	65 mm

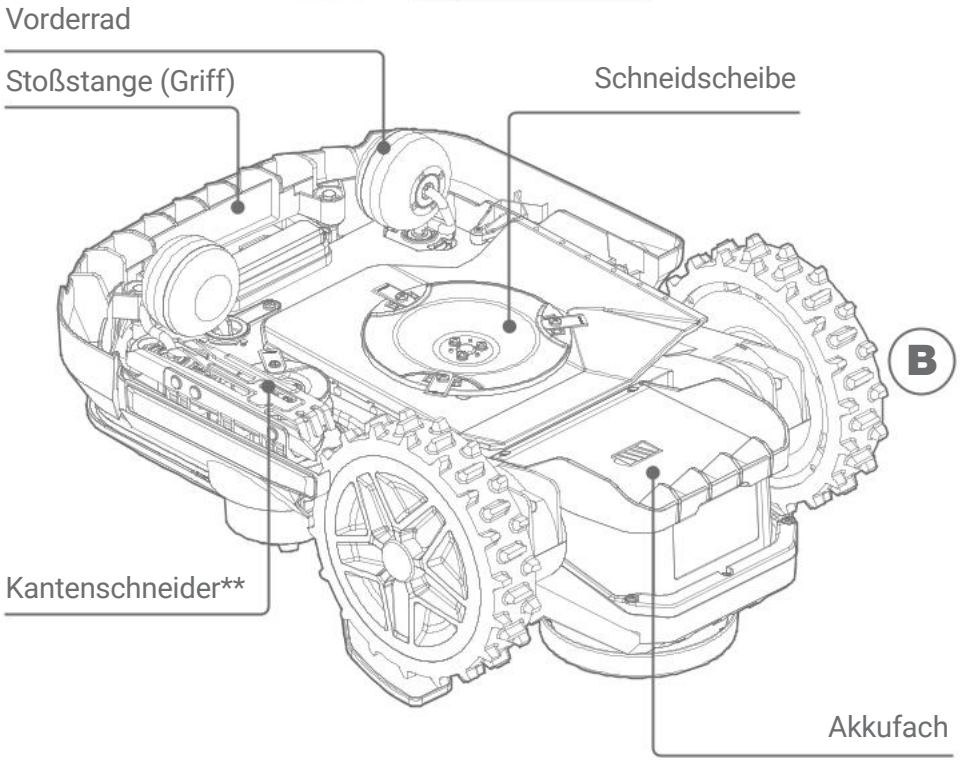

* Diese Funktion ist nur für KR250ES/KR260ES/KR251ES/KR261ES anwendbar.
** Diese Funktion ist nicht für das Modell KR250ES/KR251ES anwendbar.

Die Abbildung dient nur als Referenz

Wissenswertes Stromversorgung

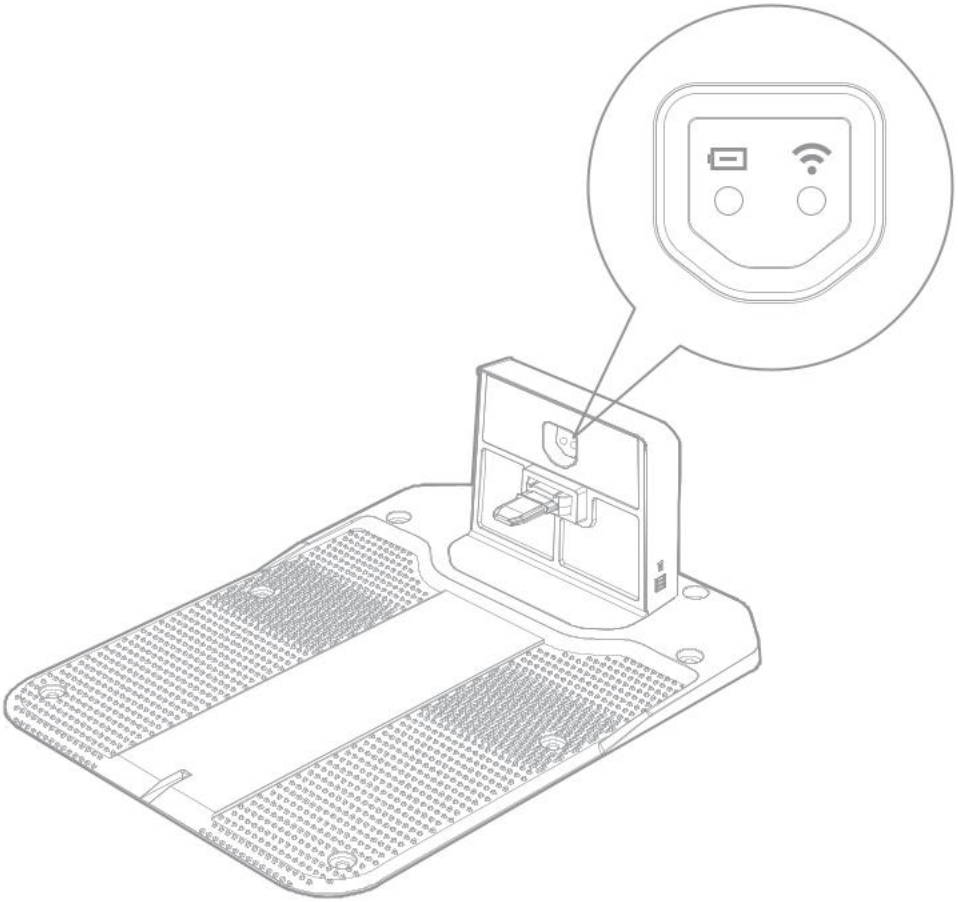

Artikel	Typ	Funktionsbeschreibung
	Grün	Leuchtet dauernd: Ladefunktion funktioniert einwandfrei
		Pulsierend: Ladevorgang läuft
	Rot	Leuchtet dauernd: Ladefunktion defekt
		Blinkend: Kurzschlussfehler an der Batteriepolarität
	Aus	Die Station erhält keinen Strom.
	Blau	Leuchtet dauernd: WLAN nicht verbunden, bitte stellen Sie sicher, dass die Ladestation innerhalb der WLAN-Abdeckung liegt.
	Grün	Leuchtet dauernd: Funkmodul funktioniert normal
	Aus	Funkmodul wird nicht mit Strom versorgt

Komponenten und Funktionen

Steuerung

Einschalten	Drücken Sie die Ein-/Aus-Taste 5 Sek. lang
Ausschalten	Drücken Sie die Ein-/Aus-Taste 5 Sek. lang
In den applink-Modus wechseln	Drücken Sie 3 Sek. lang auf „START“
Mähen starten	Drücken Sie „START“ und dann „OK“
Mähen beenden	Drücken Sie „STOP“
Zur Ausgangsposition zurückkehren	Drücken Sie „HOME“ und dann „OK“
Den Mäher neu starten	Aus- und Einschalten, „START“ und dann „OK“ drücken
PIN-Code ändern	Drücken Sie gleichzeitig 5 Sek. lang die Tasten „START“ und „HOME“, wählen Sie mit „START“ oder „HOME“ die neue PIN aus, und bestätigen Sie mit „OK“
Display entsperren	Geben Sie den PIN-Code über „START“ oder „HOME“ ein, und bestätigen Sie mit „OK“
Firmware-Versionsnummer überprüfen	Drücken Sie 5 Sek. lang auf „HOME“

Technische daten

Typ **KR250ES KR260ES KR251ES KR261ES (100-299 - Bezeichnung der Maschine, repräsentiert den Rasenmähroboter)**

	KR250ES	KR260ES	KR251ES	KR261ES
Nennleistung	20 V ⎓ Max.*			
Leerlaufdrehzahl	2700 /min			
Schneidebereich	500 m^2	700 m^2	1000 m^2	
Schnittbreite	20 cm			
Schnitthöhe	20-60 mm			
Anzahl der Schnitthöhen	9			
Schnitthöhenverstellung	Manuell			
Zero trim (Kantenschneider)	N	Y	N	Y
Schnitthöhe am Rand	/	1-45 mm 2-55 mm 3-65 mm	/	1-45 mm 2-55 mm 3-65 mm
Schnittbreite am Rand	/	110 mm	/	110 mm
Kamera	Mono			Stereo
Batterietyp	Lithium-ion			
Akkumodell	KA3024			
Ladezeit Ca.	130 min		65 min	
Ladegerätmodell	KA0208 / KA0209		KA3710 / KA3711	
Leistung des Ladegeräts	Eingang: 100-240 V~50/60 Hz, 48 W, Ausgang: 24 V, 1.5 A		Eingang: 100-240 V~50/60 Hz, 90 W, Ausgang: 20 V, 3.0 A	
Gewicht	11.5 kg	12.8 kg	11.5 kg	12.8 kg
Schutzklasse	III			
App	Y			
Frequenzbänder für Bluetooth	2400-2483.5 MHz			
Maximale Sendeleistung für Bluetooth	8 dBm			
Frequenzbereiche für Wi-Fi	2400-2483.5 MHz			
Maximale Sendeleistung für Wi-Fi	20 dBm			
Maximale Neigung der Arbeitsfläche	40%			
Ladetemperaturbereich	0 °C ~ 55 °C			

* Spannung ohne Arbeitslast gemessen. Die anfängliche Akkuspannung erreicht maximal 20 Volt. Die Nennspannung liegt bei 18 Volt.

Technische daten

Typ **KR271E KR272E KR273E KR274E (100-299 - Bezeichnung der Maschine, repräsentiert den Rasenmähroboter)**

	KR271E	**KR272E**	**KR273E**	**KR274E**
Nennleistung	20 V ⎓ Max.*			
Leerlaufdrehzahl	2600 /min			
Schneidebereich	1500 m^2	2000 m^2	3000 m^2	5000 m^2
Schnittbreite	22 cm			24 cm
Schnitthöhe	20-60 mm			
Anzahl der Schnitthöhen	9			
Schnitthöhenverstellung	Elektrisch			
Zero trim (Kantenschneider)	Y			
Schnitthöhe am Rand	1-45 mm 2-55 mm 3-65 mm			
Schnittbreite am Rand	110 mm			
Kamera	Stereo			
Batterietyp	Lithium-ion			
Akkumodell	KA3024	KA3006	KA3006	
Ladezeit Ca.	65 min	95 min	60 min	40 min
Ladegerätmodell	KA3710 / KA3711		KA3719 / KA3819	KA3717 / KA3817
Leistung des Ladegeräts	Eingang: 100-240 V~50/60 Hz, 90 W, Ausgang: 20 V, 3.0 A		Eingang: 100-240 V~50/60 Hz, 190 W, Ausgang: 28 V, 5.0 A	Eingang: 100-240 V~50/60 Hz, 230 W, Ausgang: 28 V, 7.0 A
Gewicht	12.8 kg	13.2 kg		
Schutzklasse	III			
App	Y			
Frequenzbänder für Bluetooth	2400-2483.5 MHz			
Maximale Sendeleistung für Bluetooth	8 dBm			
Frequenzbereiche für Wi-Fi	2400-2483.5 MHz			
Maximale Sendeleistung für Wi-Fi	20 dBm			
Maximale Neigung der Arbeitsfläche	40%			
Ladetemperaturbereich	0 °C ~ 55 °C			

* Spannung ohne Arbeitslast gemessen. Die anfängliche Akkuspannung erreicht maximal 20 Volt. Die Nennspannung liegt bei 18 Volt.

Technische Daten für 4G

Band	Tx(Mhz)	Rx(Mhz)	HF-Sendeleistung (Max)
GSM900(B8)	880-915	925-960	33dBm
DCS1800(B3)	1710-1785	1805-1880	30dBm
WCDMA B1	1920-1980	2110-2170	24dBm
WCDMA B8	880-915	925-960	24dBm
WCDMA Band V	824-849	869-894	24dBm
LTE-FDD B1	1920-1980	2110-2170	23dBm
LTE-FDD B3	1710-1785	1805-1880	23dBm
LTE-FDD B7	2500-2570	2620-2690	23dBm
LTE-FDD B8	880-915	925-960	23dBm
LTE-FDD B20	832-862	791-821	23dBm
LTE-FDD B28	703-748	758-803	23dBm
LTE-TDD B38	2570-2620	2570-2620	23dBm
LTE-TDD B40	2300-2400	2300-2400	23dBm
LTE Band 3	1710-1785	1805-1880	23dBm
LTE Band 41	2535-2675	2535-2675	23dBm

Technische Daten für 4G-GNSS

Globales Navigationssatellitensystem (GNSS)	GPS / GLONASS / BDS / Galileo / SBAS
Nennfrequenz	1559-1610 MHz 1215-1300 MHz 1164-1215 MHz

Informationen über Lautstärke

	KR250ES KR251ES	KR260ES KR261ES KR271E KR272E KR273E	KR274E
Gewichteter Schalldruck	L_{pA} = 49.6 dB (A), K_{pA}= 1.9 dB(A)	L_{pA} = 50.4 dB (A), K_{pA}= 2.5 dB(A)	L_{pA} = 54.0 dB (A), K_{pA}= 1.7 dB(A)
Gewichtete Schallleistung	L_{wA} = 57.6 dB (A), K_{wA}= 1.9 dB(A)	L_{wA} = 58.4 dB (A), K_{wA}= 2.5 dB(A)	L_{wA} = 62.0 dB (A), K_{wA}= 1.7 dB(A)
Tragen Sie einen Schallschutz bei einem Schalldruck über			80dB(A)

Eine gewisse Geräuschentwicklung der Maschine ist unvermeidlich. Die Durchführung geräuschintensiver

Arbeiten benötigt eine Zulassung und muss in bestimmten Zeiten eingeschränkt werden. Halten Sie Ruhephasen ein und beschränken Sie die Arbeitsstunden auf ein Minimum. Zu Ihrem eigenen Schutz und den von Personen, die sich in der Nähe befinden, muss ein geeigneter Gehörschutz getragen werden.

Zubehörteile

	KR250ES	KR260ES	KR251ES	KR261ES KR271E	KR272E	KR273E	KR274E
Schrauben für Montage der Klingen	9	13	9	13	13	13	13
Ladestation	1	1	1	1	1	1	1
Fixierungsnägel für Ladestation	8	8	8	8	8	8	8
Inbusschlüssel	1	1	1	1	1	1	1
Messer	9	13	9	13	13	13	13
Akkupack (KA3024)	1	1	1	1	/	/	/
Akkupack (KA3006)	/	/	/	/	1	1	1
Lader (KA0208 / KA0209)	1	1	/	/	/	/	/
Lader (KA3710 / KA3711)	/	/	1	1	1	/	/
Lader (KA3719 / KA3819)	/	/	/	/	/	1	/
Lader (KA3717 / KA3817)	/	/	/	/	/	/	1

Wir empfehlen Ihnen, sämtliche Zubehörteile beim selben Fachhändler zu beziehen, bei dem Sie auch Ihr Elektrowerkzeug oder Gartengerät gekauft haben. Weitere Informationen finden Sie auf der Verpackung der Zubehörteile. Auch Ihr Fachhändler berät Sie gerne.

Bestimmungsgemäßer Gebrauch

Dieses Produkt ist bestimmt für das Rasenmähen im privaten Bereich. Er ist zum häufigen Mähen bestimmt – er hält Ihren Rasen gesund und dieser wird gepflegter aussehen als je zuvor. Je nach Größe des Rasens kann der EyePilot® so programmiert werden, dass er zu jeder beliebigen Zeit und mit jeder beliebigen Frequenz uneingeschränkt arbeitet. Es ist nicht zum Graben, Reinigen oder Schneeräumen konzipiert.

Wartung

Ihr EyePilot® muss hin und wieder überprüft werden. Der EyePilot® arbeitet hart und verdient daher von Zeit zu Zeit eine ordentliche Reinigung oder einen Austausch von Verschleißteilen. Verwenden Sie niemals Ihren EyePilot®, wenn der Ein/Aus Schalter defekt ist.
Schalten Sie die Maschine aus, ehe Sie jegliche Reparatur- oder Wartungsarbeiten ausführen.

1

Immer schön scharf

WARNUNG: Bevor Sie den EyePilot® reinigen, einstellen oder die Messer auswechseln, schalten Sie Ihren EyePilot® AUS und ziehen Sie Schutzhandschuhe an.

WARNUNG: Beim Austausch der Messer Wechseln Sie bei einem Austausch unbedingt grundsätzlich alle Messer auf einmal. Verwenden Sie beim Fixieren der Messer stets neue Schrauben. Das ist wichtig, um den Klingenhalt sicherzustellen und die Klingendrehscheibe auszuwuchten. Falls Sie keine neuen Schrauben verwenden, kann dies zu schweren Verletzungen führen.

Der EyePilot® schneidet Gras nicht wie andere Rasenmäher. Seine Messer sind an 2 Kanten rasiermesserscharf und wirbeln zum perfekten Schnitt in beide Richtungen. Das überarbeitete Klingenprofil verhindert effektiver, dass sich Grasschnitt in dem Spalt zwischen Drehteller und Klinge verfängt. Und dank des neuen Werkstoffs konnte eine im Vergleich zu anderen Marken deutlich längere Lebensdauer der Mähklingen (täglicher Mähbetrieb) erzielt werden. Schauen Sie immer nach, ob die Messer angeschlagen oder anderweitig beschädigt sind; falls ja, wechseln Sie die Messer aus. Wenn die Messer stumpf und verschlissen sind, sollten sie durch die Ersatzmesser ersetzt werden, die mit Ihrem EyePilot® geliefert wurden. Ersatzmesser erhalten Sie auch beim Kress-Händler in Ihrer Nähe.

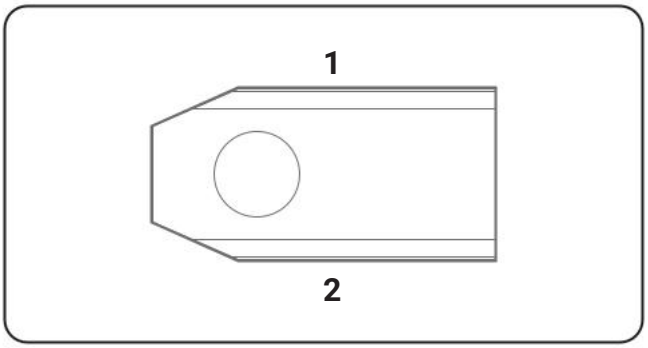

A. Messer austauschen

Normalerweise müssen die Klingen Ihres EyePilot® alle zwei Wochen überprüft und jeden Monat ausgetauscht werden. Sie können die Häufigkeit des Klingenaustauschs an die Schnittqualität des Rasens anpassen. Beim Austausch der Klingen stellen Sie sicher, dass alle Klingen gleichzeitig ersetzt werden. Sie können sie mit einem der Ersatzklingensets und den zusätzlichen Klingenschrauben austauschen, die mit Ihrem EyePilot® geliefert wurden.

Vor dem Austausch der Messer schalten Sie den EyePilot® unbedingt ab und ziehen Schutzhandschuhe über! Dann führen Sie diese Schritte aus:

1. Drehen Sie den EyePilot® sanft auf den Rücken.
2. Entfernen Sie die Batterieabdeckung und entnehmen Sie den Akku.
3. Lösen Sie die Messerschrauben mit einem Schlitz- oder schraubendreher.
4. Schrauben Sie die neuen Messer gut fest.
5. Setzen Sie den Akku ein, und bringen Sie die Batterieabdeckung wieder an.

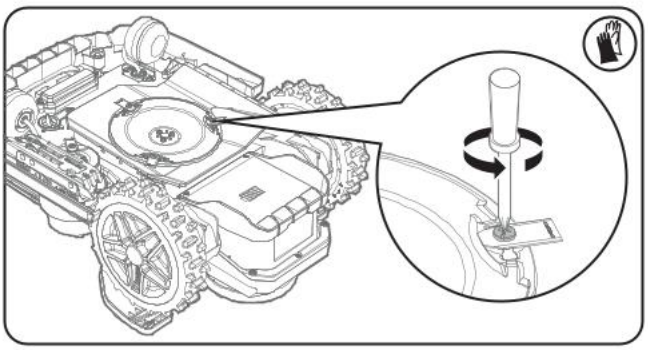

Wichtig: Überzeugen Sie sich nach dem Verschrauben der Messer, dass sich diese frei drehen lassen.

2

Sauber halten

⚠ WARNUNG: Bevor Sie Ihren EyePilot® reinigen, schalten Sie ihn AUS. Ziehen Sie Schutzhandschuhe über, bevor Sie die Messerscheibe reinigen; nutzen Sie dazu kein fließendes Wasser.
⚠ WARNUNG! IHR EyePilot® kann nur mit einem Schlauch gewaschen werden! Verwenden Sie KEINEN Hochdruckreiniger an Ihrem EyePilot®. Hochdruckwasser kann in die Dichtungen eindringen und elektronische und mechanische Teile beschädigen.

A. Gehäuse reinigen

Ihr EyePilot® fühlt sich deutlich wohler und lebt länger, wenn Sie ihn regelmäßig reinigen. Da Ihr EyePilot® im Grunde ein Elektrogerät ist, müssen Sie beim Reinigen mit einer gewissen Sorgfalt vorgehen. Schlauchwasserreinigung unterstützen. greifen Sie am besten zu einer mit Wasser gefüllten Sprühflasche. Reinigen Sie das Kunststoffgehäuse mit einer weichen Bürste oder einem Tuch, verzichten Sie auf Lösungsmittel und Polituren. Achten Sie gut darauf, dass sämtliche Grasreste und sonstige Rückstände gründlich entfernt werden.

B. Unterseite reinigen

Nicht vergessen, ganz wichtig: Schalten Sie den EyePilot® ab und **ziehen Sie Schutzhandschuhe über, bevor Sie den Messerteller berühren!** Drehen Sie zuerst Ihren EyePilot® um. Nun sehen Sie den Messerteller, den umgebenden Motorgehäuserahmen sowie die Vorderräder und Antriebsräder. Reinigen Sie alles gründlich mit einer weichen Bürste oder mit einem feuchten Lappen. Unterstützung der Schlauchwasserreinigung.

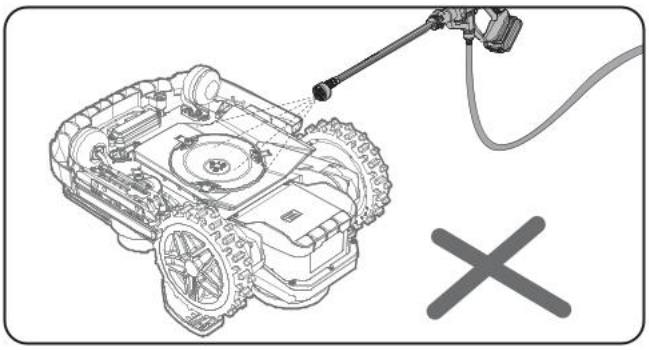

Drehen Sie das Schneidrad um sicherzustellen, dass es frei dreht. Prüfen Sie, dass sich die Klingen problemlos um die Maschine lässt. Befestigungsschrauben drehen. Beseitigen Sie alle Hindernisse.

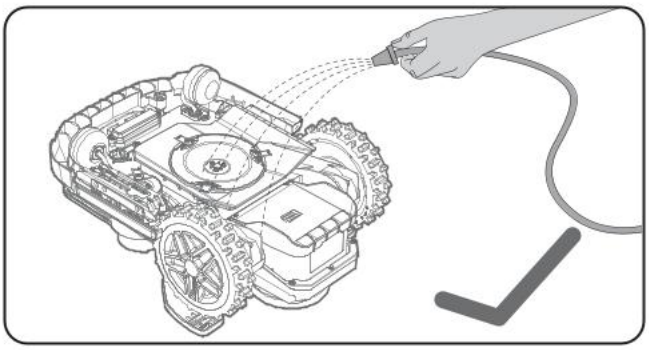

WICHTIG: Entfernen Sie sämtliche (auch die kleinsten) Rückstände, damit es nicht zu Rissen in der Messerscheibe kommt. Auch der winzigste Riss kann die Mähleistung Ihres EyePilot® beeinträchtigen.

C. Kontakte und Ladestreifen reinigen

Reinigen Sie die Kontakte an der Ladestation und den Ladestreifen am EyePilot® mit einem Tuch. Entfernen Sie sämtliche Grasreste und sonstige Rückstände rund um die Kontakte und Ladestreifen regelmäßig, damit sich der EyePilot® stets problemlos aufladen kann.

D. Reinigung der Kamera

Wir empfehlen, die Kamera regelmäßig mit einem Lappen abzuwischen.

3

Akkulaufzeit und -haltbarkeit

Das Herzstück des EyePilot® ist seine 20V-Lithiumbatterie. Für eine ordnungsgemäße Lagerung des Akkus ist sicherzustellen, dass er voll aufgeladen an einem, trockenen Ort (-20 °C~+60 °C) aufbewahrt wird.
HINWEIS: Die empfohlene Betriebstemperatur des EyePilot® liegt zwischen 0-55 °C.
Die Lebenserwartung des EyePilot®-Akkus hängt von unterschiedlichen Faktoren ab; beispielsweise:

- Dauer der Schönwettersaison (der „Mähsaison“) an Ihrem Wohnort.
- EyePilot®-Arbeitsstunden pro Tag
- Art und Weise der Akkulagerung

Der Akku des EyePilot® kann auch per Hand aufgeladen werden.

1. Schließen Sie die Ladestation an eine geeignete Stromversorgung an. Die grüne Lampe der Ladestation erleuchtet grün.
2. Docken Sie den EyePilot® manuell an die Ladestation an, während der EyePilot® ausgeschaltet ist.
3. Die grüne LED auf der Ladestation blinkt. Der EyePilot® beginnt mit dem Ladevorgang.

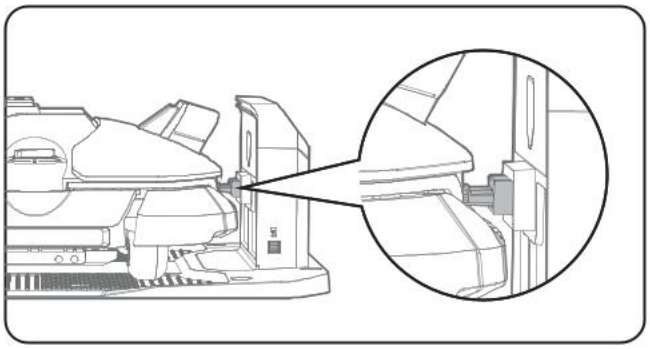

4

Überwintern

Ihr EyePilot® lebt länger und gesünder, wenn Sie ihm einen wohlverdienten Winterschlaf gönnen. Obwohl der EyePilot® ein zäher Bursche ist, sollten Sie ihm im Winter einen Platz im Schuppen oder in der Garage zugestehen.
Bevor Sie Ihren EyePilot® in den Winterschlaf entlassen, sollten Sie noch Folgendes erledigen:

- Reinigen Sie Ihren EyePilot® gründlich.
- Laden Sie den Akku komplett auf.
- Schalten Sie das Gerät ab.

Zum Maximieren der Lebensdauer des Akkus wird empfohlen, den Akku vor dem Lagern im Winter voll aufzuladen.
WARNUNG: Schützen Sie die Unterseite des EyePilot® vor Wasser. Lagern Sie den EyePilot® NIEMALS draußen falsch herum.
HINWEIS: Wenn Sie den EyePilot® wieder aus seinem Winterschlaf erwecken, sorgen Sie dafür, dass die Ladestreifen und die Kontaktstreifen gründlich sauber sind; dies können Sie mit feinem Schleifpapier erledigen. Stellen Sie mit der app sicher, dass Datum und Uhrzeit korrekt sind, und schicken Sie den EyePilot® zurück zu der Aufgabe, die er liebt: Mähen.

5

Akku austauschen

WARNUNG: Schalten Sie das Gerät unbedingt mit der Ein-/Austaste aus, bevor Sie sich Einstellungen, Austausch oder Reparatur zuwenden! Bevor Sie die Messer auswechseln, schalten Sie Ihren EyePilot® AUS und ziehen Sie Schutzhandschuhe an.

Möchten Sie den Akku austauschen oder ersetzen, führen Sie die nachstehend aufgeführten Schritte aus:

1. Drehen Sie Ihren EyePilot® sanft auf den Rücken.
2. Ta bort de skruvarna som håller fast batteriet. Ta bort batteriluckan.
3. Skruva bort skruvarna på plåten. Ta bort plåten.

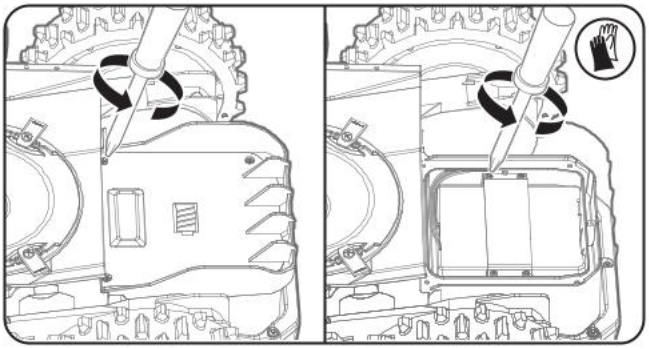

4. Drücken Sie auf die Verriegelung, und lösen Sie die Anschlüsse, wie in der Abbildung gezeigt. Ersetzen Sie vorsichtig den alten Batteriekasten durch den neuen, und stecken Sie dann die Stecker wieder ein. **(nicht zutreffend für Modell KR272E/KR273E/KR274E)**

   OBS: Dra inte i några sladdar. Håll kontakterna och lossa spärren.

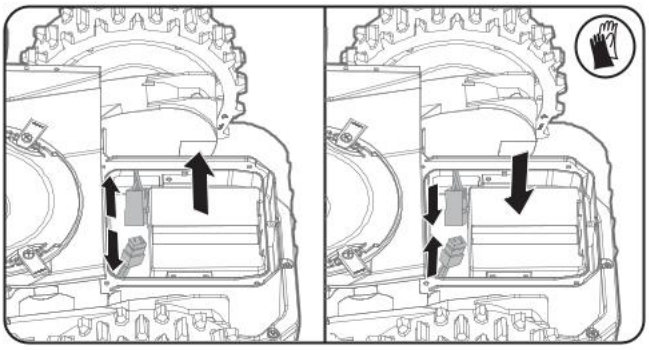

Ziehen Sie den Stecker ab, ersetzen Sie den alten Akku durch den neuen, und stecken Sie die Stecker wieder ein. **(Nur für KR272E/KR273E/KR274E)**

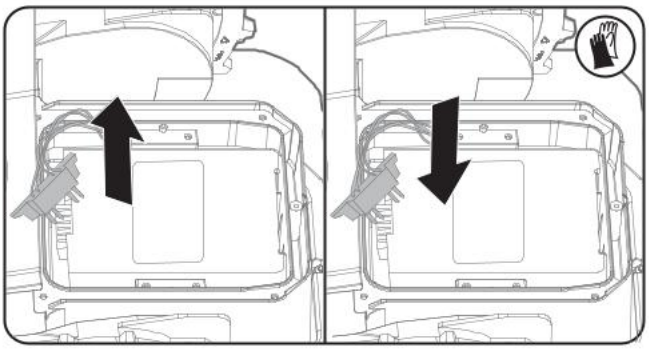

6. Sätt tillbaka plåten. Sätt tillbaka locket i sin position och montera fast skruvarna.

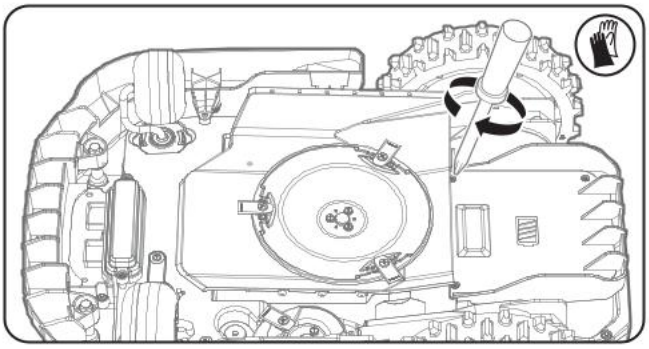

Fehlerbehebung

Falls Ihr EyePilot® nicht richtig arbeiten sollte, schauen Sie sich bitte die nachstehende Anleitung zur Problemlösung an.

LED	Fehlername	Versuchen Sie diese möglichen Lösungen:
EE	Unbekannter Fehler	1. Starten Sie den Mäher neu, um den Fehler zu löschen. 2. Wenn der Fehler weiterhin besteht, wenden Sie sich bitte an Ihren Händler zur weiteren Diagnose.
F 1	Regenverzögerung	1. Um den Mäher arbeiten zu lassen, schalten Sie die Regenverzögerung in der app aus. 2. Die Regenverzögerung wird nach einer bestimmten Zeit automatisch ausgeschaltet (die Standardzeit beträgt 3 Stunden und kann über die app geändert werden).
F 2	Akkustand niedrig	Laden Sie den Mäher auf.
E 01	Außerhalb der Begrenzung	1. Bringen Sie den Rasenmäher in einen Mähbereich, und drücken Sie dann „START“ + „OK“. 2. Wenn dieser Fehler häufig an derselben Stelle auftritt, liegt wahrscheinlich ein Kartenproblem vor, und möglicherweise sollte die Karte bearbeitet werden.
E 02	Fehler am Radmotor	1. Prüfen Sie, ob das Antriebsrad durch Gegenstände blockiert ist, reinigen Sie das Antriebsrad, und drücken Sie dann „START“ + „OK“. 2. Überprüfen Sie, ob der Mäher in einem Loch stecken geblieben ist. Wenn ja, füllen Sie das Loch und drücken Sie dann „START“ + „OK“.
E 03	Messermotor blockiert	1. Prüfen Sie, ob das Mähdeck durch Gegenstände blockiert ist oder ob das Gras zu dicht oder zu hoch ist. 2. Reinigen Sie das Mähdeck, oder halten Sie das Gras auf einer normalen Schnitthöhe.
E 04	Eingeklemmt	Entfernen Sie die Hindernisse um den Mäher herum, oder bringen Sie ihn in einen Mähbereich und drücken Sie dann auf dem Mäher „START“ + „OK“.
E 05	Angehoben	Bringen Sie den Rasenmäher in einen Mähbereich, und drücken Sie auf dem Mäher auf „START“ + „OK“.
E 06	Auf den Kopf gestellt	Bringen Sie den Rasenmäher in einen Mähbereich, und drücken Sie auf dem Mäher auf „START“ + „OK“.
E 07	Akkuladefehler	Überprüfen Sie den Verbindungsstatus zwischen dem Mäher und der Ladestation, versuchen Sie, ihn manuell wieder anzuschließen, und warten Sie dann, bis er aufgeladen ist.
E 08	Andocken – Zeitüberschreitung	1. Starten Sie den Mäher neu und drücken Sie „HOME“ + „OK“, um erneut anzudocken. 2. Starten Sie den Mäher neu und stellen Sie ihn manuell in die Ladestation.
E 09	Kartenfehler	1. Starten Sie den Mäher neu. 2. Geben Sie „Meine Karten“ ein, suchen Sie die richtige Karte, und aktivieren Sie die Karte erneut in der app. 3. Wenn mehrere Karten vorhanden sind, versuchen Sie, eine andere Karte in der app zu aktivieren.

E 10	HBI-FEHLER	Starten Sie den Rasenmäher neu und drücken Sie auf dem Mäher auf „START“ + „OK“.
E 11	Akkutemperatur außerhalb des zulässigen Bereichs	Warten Sie, bis die Batterietemperatur wieder normal ist, und versuchen Sie dann, den Mäher neu zu starten, indem Sie „START“ + „OK“ drücken.
E 12	Kamera blockiert	Entfernen Sie alle Gegenstände, die die Kamera blockieren, wie Schnecken oder Blätter. Tipp: Reinigen Sie das Objektiv vorsichtig mit einem weichen, trockenen Tuch. Bei hartnäckigem Schmutz ein leicht feuchtes Tuch verwenden und vorsichtig abwischen.
E 13	Kamera-Fehler	1. Überprüfen Sie das Anschlusskabel der Kamera. 2. Klicken Sie auf dem Mäher auf „START“ + „OK“. 3. Wenn das Problem weiterhin besteht, starten Sie den Mäher neu.
E 14	Unzureichende Beleuchtung	1. Bringen Sie den Mäher an einen gut beleuchteten Bereich und drücken Sie „START“ + „OK“. 2. Wenn das Licht nicht ausreicht, bringen Sie den Mäher zur Ladestation und versuchen Sie es später erneut.
E 15	Einstellung der Messerhöhe blockiert	1. Prüfen Sie, ob der Montagesatz für die Höheneinstellung des Mähers durch Grasschnitt oder andere Gegenstände blockiert ist. 2. Reinigen Sie die Baugruppe und starten Sie den Mäher neu, indem Sie auf dem Mäher auf „START“ + „OK“ drücken.
E 16	Überfahrt fehlgeschlagen	1. Beseitigen Sie die Hindernisse auf dem Weg. 2. Der Pfad ist zu eng, die Karte muss angepasst werden.
E 20	Messerhöhe nicht unterstützt	Überprüfen Sie die Schnitthöheneinstellung, um festzustellen, ob sie innerhalb des Höhenbereichs des Mähers liegt.
E 22	Mäher nicht in der Station	1. Der Mäher muss sich in der Ladestation befinden, bevor Sie den Kartierungsvorgang starten. 2. Stellen Sie den Mäher manuell in die Ladestation.
E 23	Docking-Fehler der Ladestation	1. Stellen Sie sicher, dass die Ladestation eingeschaltet ist und dass die grüne LED leuchtet. 2. Überprüfen Sie, ob der Mäher die Kontakte der Ladestation richtig anschließt. 3. Reinigen Sie die Ladekontakte am Mäher und an der Ladestation, und entfernen Sie Schmutz oder Belag. 4. Trennen Sie das Gerät manuell von der Ladestation und schließen Sie es dann wieder an. Wenn der Maschinenstatus „Aufladen“ lautet, warten Sie bitte, bis der Ladevorgang abgeschlossen ist. 5. Stellen Sie sicher, dass der QR an der Ladestation nicht verschlissen ist.
E 26	Firmware-Aktualisierung fehlgeschlagen	1. Stellen Sie sicher, dass die Netzwerkverbindung ordnungsgemäß funktioniert. 2. Starten Sie den Mäher neu, und versuchen Sie erneut, die Aktualisierung durchzuführen. 3. Wenn der Fehler weiterhin besteht, versuchen Sie es mit einem anderen Firmware-Paket.

Gesperrt	Diebstahlsperre	1. Stellen Sie den Mäher wieder in den Arbeitsbereich. 2. Entsperren Sie den Mäher mithilfe der app.
E27	Scheinwerfer-Fehler	1. Stellen Sie sicher, dass der Steckverbinder ordnungsgemäß eingesteckt ist. 2. Wenden Sie sich an den Händler, um den Scheinwerfer auszutauschen.
E28	Kartierung fehlgeschlagen	Steuern Sie den Mäher per Fernbedienung in einen offenen Arbeitsbereich mit gutem RTK-Signal. Drücken Sie „START“ am Mäher, um den Fehler zu löschen.
E29	Kartierung blockiert	Prüfen Sie, ob der Mäher feststeckt. Entfernen Sie alle Hindernisse. Drücken Sie „START“ am Mäher, um den Fehler zu löschen.
E30	Begrenzungserkennung fehlgeschlagen	Drücken Sie „START“ am Mäher, um den Fehler zu löschen. Wechseln Sie in den manuellen Modus, um die Kartierung fortzusetzen, oder steuern Sie den Mäher per Fernbedienung zur Begrenzung Ihres Rasens und starten Sie die automatische Kartierung.
E34	RTK-Modul-Fehler	Wenden Sie sich an den Händler, um das RTK-Modul auszutauschen.
E35	Kantenschneider-Motorfehler	1. Prüfen Sie, ob das Mähdeck durch Gegenstände blockiert ist oder ob das Gras zu dicht oder zu hoch ist. 2. Reinigen Sie das Mähdeck, oder halten Sie das Gras auf einer normalen Schnitthöhe.
E48	Mäher blockiert	1. Überprüfen Sie, ob der Mäher durch dichtes Gras blockiert ist. 2. Starten Sie den Mäher neu und drücken Sie „START“ + „OK“.

Umweltschutz

Elektroprodukte dürfen nicht mit dem normalen Haushaltsmüll entsorgt werden, sondern sollten nach Möglichkeit zu einer Recyclingstelle gebracht werden. Bitte erkundigen Sie sich bei der örtlichen Behörde oder beim Vertragshändler über Müllsammlung und -Entsorgung.

Bei Akkuwerkzeugen:
Details zur sicheren Entsorgung von gebrauchten Batterien
Entnehmen Sie am Ende der Lebensdauer des Geräts den Akkupack ordnungsgemäß, bevor Sie das Gerät entsorgen. Werfen Sie Batterien nicht weg und werfen Sie diese nicht in den normalen Hausmüll. Entsorgen Sie die Batterie auch nicht zusammen mit dem Gerät. Entfernen Sie den gebrauchten Batteriepack vom Gerät und entsorgen Sie ihn in der nächstgelegenen oder bequem erreichbaren spezialisierten Recyclinganlage. Bei Zweifeln konsultieren Sie Ihre örtliche Umweltschutzbehörde. Batterien können in den Wasserkreislauf gelangen, wenn sie unsachgemäß entsorgt werden, was für das Ökosystem gefährlich sein kann. Entsorgen Sie Abfallbatterien nicht als unsortierten Hausmüll.

Wir, Positec Technology (China) Co., Ltd, erklären hiermit, dass die unten aufgeführten Produkte, auf die sich dieses Dokument bezieht, mit den geltenden Sicherheitsanforderungen in Anhang 1 der Verordnung über Produktsicherheit und Telekommunikationsinfrastruktur (Sicherheitsanforderungen für relevante vernetzbare Produkte) 2023 (**„Sicherheitsanforderungen“**) übereinstimmen.

Bitte beachten Sie, dass diese Konformitätserklärung, einschließlich des hierin angegebenen festgelegten Unterstützungszeitraums, nur für Produkte gilt, die im Vereinigten Königreich verkauft werden.
Positec Technology (China) Co., Ltd nimmt Hinweise auf potenzielle Software-Schwachstellen gerne entgegen, um geeignete Maßnahmen zur Aufrechterhaltung der Sicherheit unserer Produkte und Systeme ergreifen zu können. Informationen darüber, wie Sie dem Produktsicherheitsteam Sicherheitsfragen, Probleme oder mögliche Vorfälle melden können, finden Sie hier:
Link: https://security.positecgroup.com

Konformitätserklärung

Wir,
Positec Germany GmbH
Postfach 680194, 50704 Cologne, Germany

Erklären im Namen von Positec, dass das Produkt
Beschreibung **Roboter-Rasenmäher**
Typ **KR250ES; KR260ES; KR251ES; KR261ES; KR271E; KR272E; KR273E; KR274E (100-299-Bezeichnung der Maschine, Repräsentant der Roboter-Rasenmäher) (Jahr, Artikelnummer und Monat der Seriennummer sind auf der Rückseite angegeben. Die vollständige Seriennummer ist auf dem Gehäuse des Rasenmähers deutlich sichtbar aufgedruckt) mit Batterieladegerät KA0208 / KA0209 / KA3710 / KA3711 / KA3719 / KA3819 / KA3717 / KA3817 und Ladestation KA0081**
Funktion **Grasschnitt**
Seriennummer **Ist auf dem Kennzeichnungsetikett zu finden**

den Bestimmungen der folgenden Richtlinien entspricht:
2006/42/EC, 2014/30/EU, 2014/35/EU, 2011/65/EU&(EU)2015/863, 2000/14/EC geändert durch 2005/88/EC&(EU)2024/1208, 2014/53/EU geändert durch (EU) 2022/30

2000/14/EC geändert durch 2005/88/EC&(EU)2024/1208 **KR250ES KR251ES / KR260ES KR261ES KR271E KR272E KR273E / KR274E**
- Konformitätsbewertungsverfahren nach **Annex V / Annex V / Annex V**
- Gemessene Schallleistung **57.6 dB (A) / 58.4 dB (A) / 62.0 dB (A)**
- Garantierte Schallleistung **60 dB (A) / 61 dB (A) / 64 dB (A)**

Normen:
Für batteriebetriebenen Roboter-Rasenmäher: EN 50636-2-107:2015+A1:2018+A2:2020 +A3:2021, EN 60335-1:2012+A11:2014+A13:2017+A1:2019+A2:2019+A14:2019+A15:2021+A16:2023, EN IEC 62311:2020, EN IEC 55014-1:2021, EN IEC 55014-2:2021, EN IEC 61000-3-2:2019+A1:2021+A2:2024, EN 61000-3-3:2013+A1:2019+A2:2021+AC:2022, EN 18031-1:2024, EN 18031-2:2024
Für Bluetooth & WLAN-Modul (2.4G): EN 301 489-1 V2.2.3, EN 301 489-17 V3.3.1, EN 300 328 V2.2.2
Für 4G+GPS-Modul: EN 301 489-1 V2.2.3, EN 301 489-19 V2.2.1, EN 301 489-52 V1.3.1, EN 301 511 V12.5.1, EN 301 908-1 V15.2.1, EN 301 908-13 V13.2.1, EN 303 413 V1.2.1, EN 301 908-2 V13.1.1, EN 50665:2017
Für Ladegerät: EN IEC 55014-1:2021, EN IEC 55014-2:2021, EN IEC 61000-3-2:2019+A1:2021+A2:2024, EN 61000-3-3:2013+A1:2019+A2:2021, EN IEC 60335-2-29:2021+A1:2021+A11:2024, EN 60335-1:2012+A11:2014+A13:2017+A1:2019+A2:2019+A14:2019+A15:2021+A16:2023, EN 62233:2008
Für Lärm: EN ISO 3744:2010
Für RoHS: EN IEC 63000:2018

Zur Kompilierung der technischen Datei ermächtigte Person,
Name Marcel Filz

Address **Positec Germany GmbH Postfach 680194, 50704 Cologne, Germany**

2026/02/21
Allen Ding
Stellvertretender Chefingenieur, Prüfung und Zertifizierung
zur Abgabe der Konformitätserklärung im Namen des Herstellers berechtigt
Positec Technology (China) Co., Ltd.
18, Dongwang Road, Suzhou Industrial Park, Jiangsu 215123, P. R. China

Konformitätserklärung

Wir,
Positec Germany GmbH
Postfach 680194, 50704 Cologne, Germany

Erklären im Namen von Positec, dass das Produkt
Beschreibung **Akkupack**
Typ **KA3024; KA3006**
Funktion **Bereitstellung von Energie für Elektrowerkzeuge, Gartengeräte und ähnliche Produkte**
Seriennummer **Ist auf dem Kennzeichnungsetikett zu finden**

Entspricht der folgenden Verordnung und Richtlinien:
(EU) 2023/1542, 2011/65/EU & (EU) 2015/863

Normen:
EN 62133-2:2017, EN 62133-2:2017/A1:2021
EN IEC 63000:2018

Zur Kompilierung der technischen Datei ermächtigte Person,
Name **Marcel Filz**
Address **Positec Germany GmbH**
Postfach 680194, 50704 Cologne, Germany

2026/02/21
Allen Ding
Stellvertretender Chefingenieur, Prüfung und Zertifizierung
zur Abgabe der Konformitätserklärung im Namen des Herstellers berechtigt
Positec Technology (China) Co., Ltd.
18, Dongwang Road, Suzhou Industrial
Park, Jiangsu 215123, P. R. China

Les utilisateurs peuvent consulter les instructions électroniques à l'adresse https://www.kress.com/en/.

Sécurité du produit

Mises en garde générales et complémentaires

ATTENTION : Lisez toutes les mises en garde et toutes les instructions.
Le non-respect des mises en garde et des instructions peut être à l'origine d'électrocutions, d'incendies et/ou de blessures graves.
Lisez attentivement le manuel d'utilisation afin d'utiliser l'appareil d'une manière sécurisée.
Gardez le mode d'emploi et les mises en garde pour pouvoir vous y référer ultérieurement.

- Cet appareil n'est pas conçu pour être utilisé par des personnes aux capacités physiques, mentales, sensorielles réduites, ou manquant d'expérience et de connaissances (y compris les enfants), sauf si une personne responsable de leur sécurité leur a donné les indications nécessaires ou les surveille pendant l'utilisation.
- Il convient de surveiller les enfants pour s'assurer qu'ils ne jouent pas avec l'appareil.
- Cet appareil contient des batteries qui peuvent être remplacées uniquement par des personnes qualifiées.
  AVERTISSEMENT: Pour recharger la batterie, utilisez uniquement l'unité d'alimentation amovible avec cet appareil.

IMPORTANT
LISEZ ATTENTIVEMENT LE MODE D'EMPLOI AVANT D'UTILISER L'APPAREIL
CONSERVEZ-LE POUR RÉFÉRENCE ULTÉRIEURE

Pratiques de travail sûres
Apprentissage

a) Lisez attentivement le mode d'emploi. Vous devez impérativement comprendre les instructions et vous familiariser avec les contrôles et le mode d'utilisation de l'appareil.
b) Ne laissez en aucun cas l'appareil à un enfant ou à une personne n'ayant pas pris connaissance du mode d'emploi. Les réglementations locales définissent parfois des limites d'âge pour l'utilisateur.
c) L'utilisateur est responsable des accidents et des dommages causés à d'autres personnes ou à leurs biens.

Préparation

a) Assurez-vous que la limite virtuelle est établie selon les instructions et qu'elle est régulièrement entretenue. Avant chaque cycle de travail, la machine parcourt la zone de travail pour vérifier la présence de la limite virtuelle, si elle n'existe pas, la machine s'arrêtera. La limite virtuelle indique la zone de travail où la machine peut intervenir. L'antenne RTK située dans la machine détecte si la machine s'approche de la limite virtuelle. Lorsque la machine touche un obstacle ou s'approche de la limite virtuelle, le produit sélectionne une nouvelle direction.
b) Inspectez régulièrement la zone où l'appareil doit être utilisé et enlevez toutes les pierres, tous les bâtons, câbles, os et autres objets étrangers.
c) Procédez régulièrement à un examen visuel des lames, des boulons de lame et de l'unité de coupe pour vous assurer qu'ils ne sont ni usés, ni endommagés. Afin de préserver l'équilibre de la machine, changez toujours les lames et leurs boulons en même temps.
d) Sur les appareils comportant plusieurs arbres, veuillez noter que la rotation d'une lame peut entraîner la rotation des autres lames.
e) ATTENTION: Ne faites jamais fonctionner l'appareil si l'une de ses protections est défectueuse ou si l'un de ses dispositifs de sécurité n'est pas en place.

Utilisation
1. Généralités

a) Ne faites jamais fonctionner l'appareil si l'une de ses protections est défectueuse ou si l'un de ses dispositifs de sécurité n'est pas en place (ex: les déflecteurs).
b) N'approchez jamais les mains ou les pieds des parties rotatives, et ne les mettez jamais sous l'appareil. Ne vous mettez jamais en travers de l'ouverture d'évacuation.
c) Ne soulevez jamais et ne portez jamais une tondeuse dont le moteur est en marche.
d) Actionnez le dispositif de désactivation de l'appareil.
- Avant de le débloquer;

- Avant d’inspecter, de nettoyer ou de travailler sur l’appareil;
- Après avoir heurté un objet, inspectez la machine à la recherche de dommages;
- Si la machine commence à vibrer de manière anormale, inspectez-la à la recherche de dommages avant de la redémarrer.

e) Il n'est pas permis de modifier le design d'origine du robot tondeuse. Toute modification effectuée est à vos risques et périls.
f) Démarrer la tondeuse à gazon robotique conformément aux instructions. Lorsque l'appareil est sous tension, n'approchez pas vos mains et vos pieds des lames en rotation. Ne jamais mettre vos mains ou pieds sous la tondeuse.
g) Ne soulevez jamais la tondeuse à gazon robotisée et ne la transportez jamais lorsque l'appareil est sous tension.
h) Ne laissez en aucun cas la tondeuse à une personne non familiarisée avec l'appareil et son mode d'utilisation.
i) Ne posez jamais des objets sur le robot ou sur le socle de recharge.
j) Ne faites jamais fonctionner le robot si le boîtier ou l'une des lames sont endommagés. L'appareil ne doit pas être utilisé si les lames, les vis, les écrous ou les câbles sont endommagés.
k) Toujours éteindre la tondeuse à gazon robotique lorsque vous n'avez pas l'intention de l'utiliser. La tondeuse à gazon robotisée ne peut démarrer que lorsque l'appareil est sous tension et que le code PIN a été correctement saisi.
l) Maintenez vos mains et pieds éloignés des lames rotatives. Ne placez jamais vos mains ou pieds à proximité ou sous le corps lorsque la tondeuse automatique est en marche.
m) Éviter d'utiliser la machine et ses périphériques dans de mauvaises conditions météorologiques, en particulier, lorsqu'il existe un risque d'éclair.
n) Ne pas toucher de pièces mobiles dangereuses avant que celles-ci ne s'arrêtent complètement.
o) Pour les machines utilisées dans des zones publiques, des panneaux d'avertissement doivent être placés autour de la zone de travail de la machine. Le contenu du texte ci-dessus doit être compris:
Alerte! Tondeuse automatique! Tenir à l'écart de la machine! Attention aux enfants!
p) Pour éviter tout risque de blessure, veuillez arrêter la tondeuse et la transporter jusqu’à un autre jardin à tondre. Ne jamais traîner ou tirer la tondeuse en fonctionnement lorsque vous changez de pelouse à tondre.

2. Mise en garde complémentaire en cas de fonctionnement automatique

a) Ne laissez pas la machine fonctionner sans surveillance si vous savez que des personnes (notamment des enfants) ou des animaux domestiques se trouvent à proximité.
b) Veuillez configurer le smartphone pour activer le verrouillage automatique de l’écran après 30 s et empêcher ainsi l’utilisation de l’application à mauvais escient par autrui.

Entretien et rangement

⚠ AVERTISSEMENT! Lorsque la tondeuse est retournée, l'alimentation doit toujours être coupée.
L'alimentation doit être coupée pour tous les travaux effectués sous la tondeuse, tels que le nettoyage ou le remplacement des lames.

a) Veillez à ce que tous les écrous, vis et boulons soient bien serrés, afin de vous assurer que l’appareil reste en bon état de marche.
b) Inspectez le robot tondeuse régulièrement et, par sécurité, remplacez toute pièce usée ou endommagée.
c) Assurez-vous que les lames et le disque de coupe ne sont pas endommagés. Afin d'assurer l'équilibre des pièces rotatives, changez toujours les lames et les vis en même temps.
d) Les accessoires de coupe de rechange doivent impérativement être du même type que ceux d'origine.
e) Rechargez toujours la batterie avec le chargeur fourni par le fabricant. Toute utilisation incorrecte peut être à l'origine d'un choc électrique, d'une surchauffe ou d'une fuite du liquide corrosif de la batterie.
f) En cas de fuite d'électrolyte et de contact avec les yeux, rincez abondamment avec de l'eau ou un agent neutralisant et appelez les urgences.
g) Toute réparation sur l'appareil doit s'effectuer d'une manière conforme aux instructions du fabricant.

Recommandation

Connecter uniquement la machine et/ou ses périphériques à un circuit d'alimentation protégé par un dispositif de courant résiduel

(RCD) avec un courant de déclenchement ne dépassant pas 30 mA.

Risques résiduels

Pour éviter les blessures, porter des gants de protection lors du remplacement des lames.

Déplacer l'appareil

Utilisez l'emballage d'origine pour transporter le robot sur de longues distances.
Pour déplacer l'appareil de ou vers la zone de travail en toute sécurité:

a) Appuyez sur le bouton STOP pour arrêter la tondeuse. Vous choisissez un code PIN à quatre chiffres lorsque vous démarrez la tondeuse pour la première fois.
b) Toujours éteindre la tondeuse à gazon robotique si lorsque vous avez l'intention de la porter.
c) Transportez la tondeuse en la tenant par la poignée située à l'avant de l'appareil. Transportez la tondeuse avec le disque de la lame éloigné du corps.

Exigences d'exposition FR

Pour satisfaire aux exigences d'exposition aux radiofréquences, une distance de séparation de 200 mm ou plus doit être respectée entre cet appareil et des personnes pendant le fonctionnement de l'appareil.
Pour assurer la conformité, les opérations à une distance inférieure à cette distance ne sont pas recommandées. L'antenne utilisée pour cet émetteur ne doit pas être co-localisée avec une autre antenne ou un autre émetteur.

Il s'agit d'un appareil de classe III et il ne doit être alimenté qu'à une très basse tension de sécurité correspondant au marquage de l'appareil.

Avertissements de sécurité pour la batterie à l'intérieur de l'appareil

a) La batterie et les piles secondaires ne doivent pas être ouvertes, démontées ou broyées.
b) La batterie ne doit pas être court-circuitée. Évitez de mettre la batterie en vrac dans une boîte ou dans un tiroir où elles risqueraient de se court-circuiter entre elles ou au contact d'autres objets métalliques. Après usage, évitez tout contact de la batterie avec d'autres objets métalliques de petite taille (trombones, pièces, clés, clous, vis etc.) susceptibles de court-circuiter les pôles. Un court-circuit entre les pôles de la batterie peut être à l'origine de brûlures ou d'un incendie.
c) La batterie ne doit pas être exposée au feu et à la chaleur. Évitez de la ranger à la lumière du soleil.
d) La batterie et les piles ne doivent pas être soumises à des chocs mécaniques.
e) En cas de fuite des piles, évitez tout contact du liquide avec la peau et les yeux. En cas de contact, rincez abondamment la surface touchée avec de l'eau et appelez les urgences.
f) La batterie et les piles doivent rester propres et sèches.
g) N'utilisez pas d'autre chargeur que celui spécifié par Kress. N'utilisez pas d'autre chargeur que celui spécifiquement fourni avec l'appareil.
h) N'utilisez en aucun cas une batterie autre que celle prévue pour cet appareil.
i) La batterie doit être tenue hors de portée des enfants.
j) Gardez la documentation d'origine du produit afin de pouvoir vous y référer ultérieurement.
k) Respectez les procédures de mise au rebut.
l) Ne mélangez pas des cellules de différente fabrication, capacité, taille ou type dans un même appareil.
m) Protégez la batterie des micro-ondes et des hautes pressions.
n) Avertissement ! N'utilisez pas de batteries non rechargeables.

Conditions du manuel d'utilisation pour les outils sans fil

a) Le fonctionnement de ce type d'appareil est soumis aux deux conditions suivantes:
(1) Cet appareil ne doit pas provoquer d'interférences préjudiciables, et
(2) Il doit accepter toute interférence reçue, y compris les interférences pouvant entraîner un mauvais fonctionnement.
b) Attention : Les changements et modifications apportés à cet appareil et non expressément autorisés par la partie responsable de la compatibilité peuvent annuler le droit de l'utilisateur à faire fonctionner l'équipement.
c) REMARQUE : Cet équipement génère, utilise et peut dégager de l'énergie de radiofréquence et, s'il n'est pas installé et utilisé conformément aux instructions du fabricant, peut provoquer des interférences préjudiciables aux communications radio. Il n'existe toutefois aucune garantie que

des interférences ne se produiront pas dans une installation particulière. Si cet équipement entraîne des interférences préjudiciables à la réception des émissions radio ou de télévision, pouvant être identifiées en mettant l'équipement hors tension puis sous tension, il est recommandé que l'utilisateur tente de résoudre ce problème au moyen d'une ou plusieurs des mesures suivantes :

- En orientant différemment l'antenne réceptrice ou en la changeant de place.
- En augmentant la distance séparant l'équipement du récepteur.
- En connectant l'équipement à une prise sur un circuit différent de celui sur lequel est branché le récepteur.
- En obtenant de l'aide auprès du revendeur ou d'un technicien radio/TV expérimenté.

Symboles

AVERTISSEMENT – ce robot tondeuse peut être dangereux s'il est utilisé de manière incorrecte. Avant d'utiliser le robot tondeuse pour la première fois, vous devez avoir lu et compris le contenu dans son intégralité.

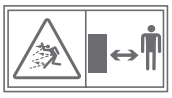

AVERTISSEMENT - Restez à distance de la machine pendant qu'elle fonctionne.

AVERTISSEMENT – Éteignez la machine avant de la manipuler ou de la soulever.

AVERTISSEMENT – Éteignez la machine avant de la manipuler ou de la soulever.

Appareil de classe III

Les déchets d'équipements électriques et électroniques ne doivent pas être déposés avec les ordures ménagères. Ils doivent être collectés pour être recyclés dans des centres spécialisés. Consultez les autorités locales ou votre revendeur pour obtenir des renseignements sur l'organisation de la collecte.

Batterie Li-Ion. Le symbole « collecte sélective » est indiqué sur le produit et concerne toutes les batteries. Les batteries seront recyclées ou éliminées afin de réduire leur impact sur l'environnement. Les batteries sont dangereuses pour l'environnement et pour la santé humaine car elles contiennent des substances dangereuses.

Ne pas jeter au feu

Les batteries peuvent entrer dans le cycle de l'eau si elles sont jetées de manière inappropriée, ce qui est dangereux pour l'écosystème. Ne jetez pas les batteries utilisées avec les déchets ménagers non triés.

Ne lavez pas la machine avec un nettoyeur à haute pression.

Lire le manuel de l'opérateur

Unité d'alimentation amovible

Le symbole sur l'emballage est uniquement pour la France.

Liste des composants

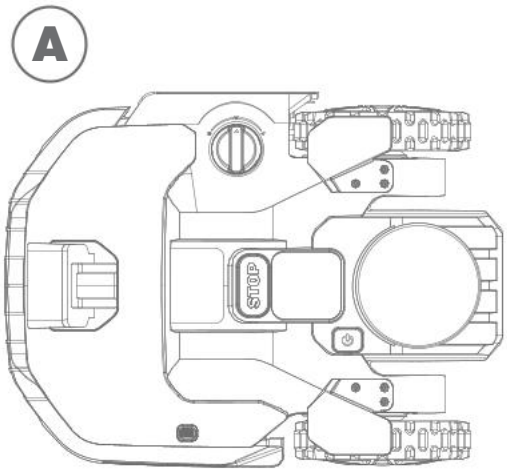

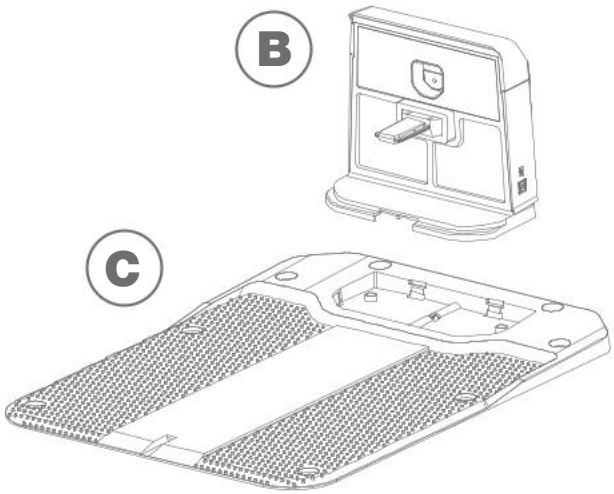

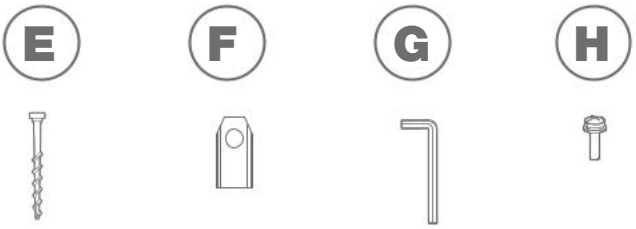

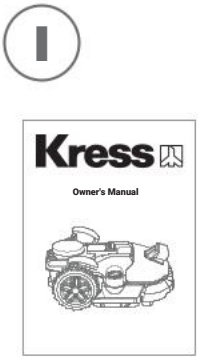

L'illustration est fournie à titre indicatif uniquement

A	Tondeuse robotisée EyePilot®	F	Lames de rechange
B	Batterie en chargement	G	Clef allen
C	Socle de chargement	H	Vis servant à fixer les lames
D	Adaptateur d'alimentation	I	Manuels
E	Clous de fixation de la base de charge		

Les accessoires reproduits ou décrits ne sont pas tous compris avec le modèle standard livré.

Présentation de la EyePilot®

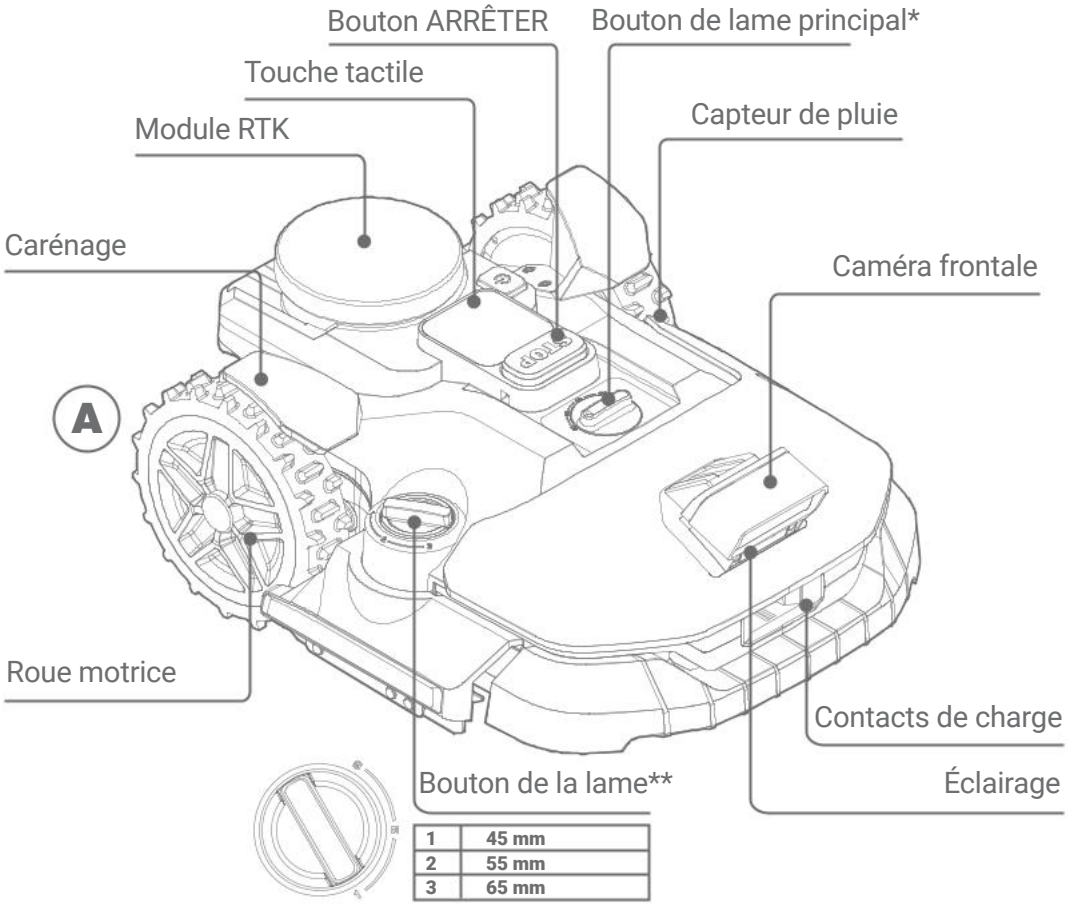

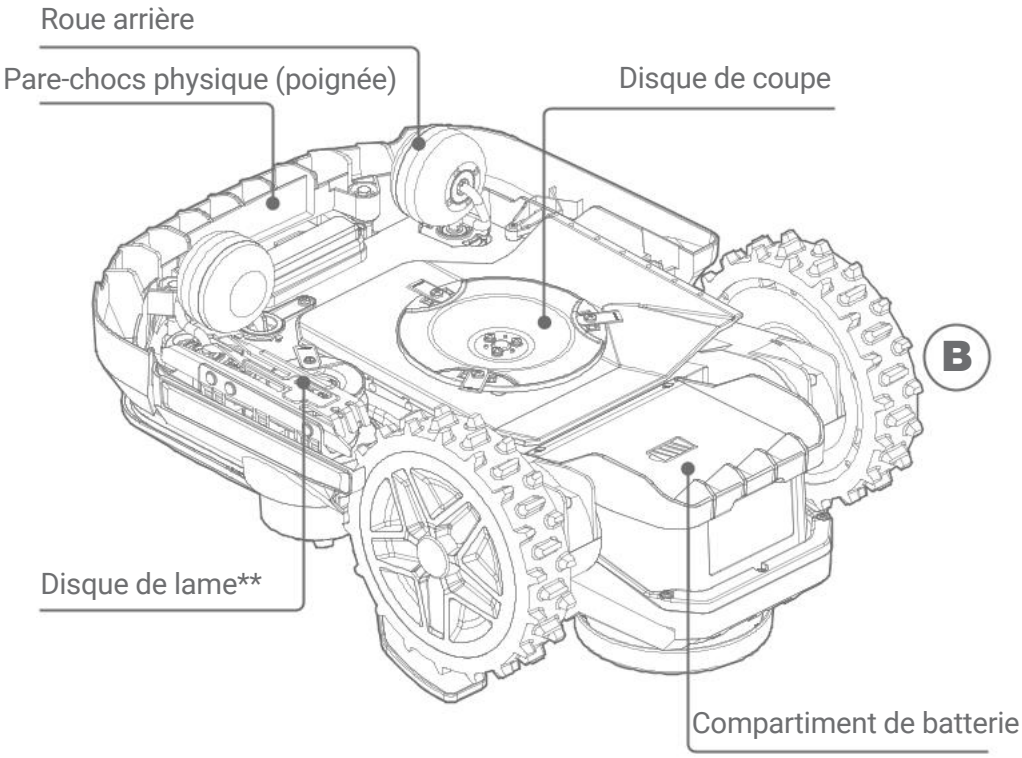

* Cette fonction est uniquement applicable aux modèles KR250ES/KR260ES/KR251ES/KR261ES.
** Cette fonction n'est pas applicable au modèle KR250ES/KR251ES.

L'illustration est fournie à titre indicatif uniquement

Faire connaissance avec l'alimentation électrique

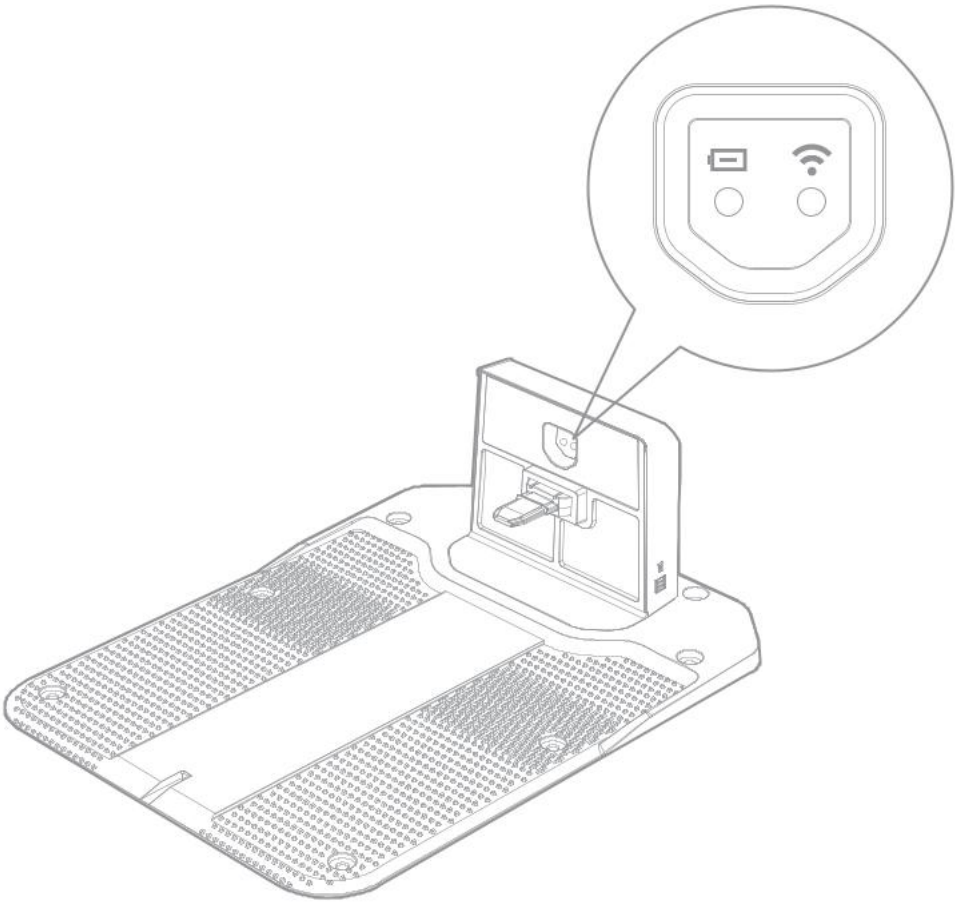

Élément	Type	Description de la fonction
	Vert	Fixe : Fonction de charge normale
		Clignotement lent : Charge en cours
	Rouge	Fixe : Dysfonctionnement de la fonction de charge
		Clignotant : Court-circuit de polarité de la batterie
	Éteint	Aucune alimentation de la station.
	Bleu	Fixe : Wi-Fi non connecté, veuillez vous assurer que la station de charge se trouve dans la zone de couverture Wi-Fi.
	Vert	Fixe : Module sans fil en fonctionnement normal
	Éteint	Module sans fil non alimenté

Pièces et fonctions

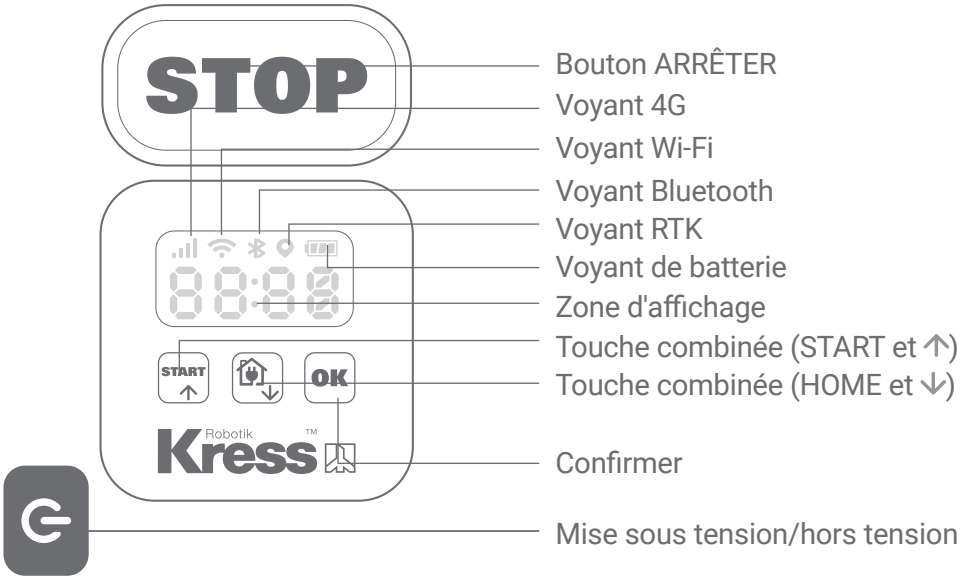

Commande

Mise sous tension	Appuyer sur le bouton d'alimentation pendant 5 s
Mise hors tension	Appuyer sur le bouton d'alimentation pendant 5 s
Activer le mode applink	Appuyer sur « START » pendant 3 s
Commencer la tonte	Appuyez sur « START » puis sur « OK »
Arrêter la tonte	Appuyer sur STOP
Retour à la base	Appuyez sur « HOME » puis sur « OK »
Comment redémarrer la tondeuse	Mettez hors et sur tension, appuyez sur « START » puis sur « OK »
Comment modifier le code pin	Appuyez simultanément sur « START » et « HOME » pendant 5 secondes, utilisez « START » ou « HOME » pour choisir le nouveau code PIN, appuyez sur « OK » pour confirmer
Comment déverrouiller l'écran	Entrez le code PIN avec « START » ou « HOME », appuyez sur « OK » pour confirmer
Comment vérifier le numéro de version du micrologiciel	Appuyez sur « HOME » pendant 5 s

Caractéristiques techniques

Modèle **KR250ES KR260ES KR251ES KR261ES (100-299 - désignations des pièces, illustration de la Robot de fauchage à pelouse)**

	KR250ES	KR260ES	KR251ES	KR261ES
Tension nominale	20 V ⎓ Max.*			
Vitesse à vide	2700 /min			
Zone de coupe	500 m^2	700 m^2	1000 m^2	
Diamètre de coupe	20 cm			
Hauteur de coupe	20-60 mm			
Positions de réglage de la hauteur de coupe	9			
Type de hauteur de coupe	Manuelle			
Zero trim (lame coupée latérale)	N	Y	N	Y
Hauteur de coupe des bordures	/	1-45 mm 2-55 mm 3-65 mm	/	1-45 mm 2-55 mm 3-65 mm
Largeur de coupe des bords	/	110 mm	/	110 mm
Caméra	Mono			Stereo
Type de batterie	Lithium			
Modèle de batterie	KA3024			
Durée de charge environ.	130 min		65 min	
Modèle de chargeur	KA0208 / KA0209		KA3710 / KA3711	
Valeurs nominales du chargeur	Entrée: 100-240 V~50/60 Hz, 48 W, Sortie: 24 V, 1.5 A		Entrée: 100-240 V~50/60 Hz, 90 W, Sortie: 20 V, 3.0 A	
Poids de la machine	11.5 kg	12.8 kg	11.5 kg	12.8 kg
Classe de protection	III			
Application	Y			
Bandes de fréquences pour Bluetooth	2400-2483.5 MHz			
Puissance d'émission maximale pour Bluetooth	8 dBm			
Bandes de fréquences pour le Wi-Fi	2400-2483.5 MHz			
Puissance maximale transmise pour Wi-Fi	20 dBm			
Pente maximale sur la surface de tonte	40%			
Plage de température de charge	0 °C ~ 55 °C			

* La tension est mesurée à vide. La tension initiale de la batterie attaint un maximum de 20 volts. La tension nominale est de 18 volts.

Caractéristiques techniques

Modèle **KR271E KR272E KR273E KR274E (100-299 - désignations des pièces, illustration de la Robot de fauchage à pelouse)**

	KR271E	KR272E	KR273E	KR274E
Tension nominale	20 V ⎓ Max.*			
Vitesse à vide	2600 /min			
Zone de coupe	1500 m^2	2000 m^2	3000 m^2	5000 m^2
Diamètre de coupe	22 cm			24 cm
Hauteur de coupe	20-60 mm			
Positions de réglage de la hauteur de coupe	9			
Type de hauteur de coupe	Électrique			
Zero trim (lame coupée latérale)	Y			
Hauteur de coupe des bordures	1-45 mm 2-55 mm 3-65 mm			
Largeur de coupe des bords	110 mm			
Caméra	Stereo			
Type de batterie	Lithium			
Modèle de batterie	KA3024	KA3006	KA3006	
Durée de charge environ.	65 min	95 min	60 min	40 min
Modèle de chargeur	KA3710 / KA3711		KA3719 / KA3819	KA3717 / KA3817
Valeurs nominales du chargeur	Entrée: 100-240 V~50/60 Hz, 90 W, Sortie: 20 V, 3.0 A		Entrée: 100-240 V~50/60 Hz, 190 W, Sortie: 28 V, 5.0 A	Entrée: 100-240 V~50/60 Hz, 230 W, Sortie: 28 V, 7.0 A
Poids de la machine	12.8 kg	13.2 kg		
Classe de protection	III			
Application	Y			
Bandes de fréquences pour Bluetooth	2400-2483.5 MHz			
Puissance d'émission maximale pour Bluetooth	8 dBm			
Bandes de fréquences pour le Wi-Fi	2400-2483.5 MHz			
Puissance maximale transmise pour Wi-Fi	20 dBm			
Pente maximale sur la surface de tonte	40%			
Plage de température de charge	0 °C ~ 55 °C			

* La tension est mesurée à vide. La tension initiale de la batterie attaint un maximum de 20 volts. La tension nominale est de 18 volts.

Données techniques pour la 4G

Bande	Tx(Mhz)	Rx(Mhz)	Puissance de sortie RF (max.)
GSM900(B8)	880-915	925-960	33dBm
DCS1800(B3)	1710-1785	1805-1880	30dBm
WCDMA B1	1920-1980	2110-2170	24dBm
WCDMA B8	880-915	925-960	24dBm
WCDMA Band V	824-849	869-894	24dBm
LTE-FDD B1	1920-1980	2110-2170	23dBm
LTE-FDD B3	1710-1785	1805-1880	23dBm
LTE-FDD B7	2500-2570	2620-2690	23dBm
LTE-FDD B8	880-915	925-960	23dBm
LTE-FDD B20	832-862	791-821	23dBm
LTE-FDD B28	703-748	758-803	23dBm
LTE-TDD B38	2570-2620	2570-2620	23dBm
LTE-TDD B40	2300-2400	2300-2400	23dBm
LTE Band 3	1710-1785	1805-1880	23dBm
LTE Band 41	2535-2675	2535-2675	23dBm

Données techniques pour la 4G-GNSS

Système mondial de navigation par satellite (GNSS)	GPS / GLONASS / BDS / Galileo / SBAS
Fréquence nominale	1559-1610 MHz 1215-1300 MHz 1164-1215 MHz

Informations relatives au bruit

	KR250ES KR251ES	KR260ES KR261ES KR271E KR272E KR273E	KR274E
Niveau de pression acoustique	L_{pA} = 49.6 dB (A), K_{pA}= 1.9 dB(A)	L_{pA} = 50.4 dB (A), K_{pA}= 2.5 dB(A)	L_{pA} = 54.0 dB (A), K_{pA}= 1.7 dB(A)
Niveau de puissance acoustique	L_{wA} = 57.6 dB (A), K_{wA}= 1.9 dB(A)	L_{wA} = 58.4 dB (A), K_{wA}= 2.5 dB(A)	L_{wA} = 62.0 dB (A), K_{wA}= 1.7 dB(A)
Porter des protections auditives lorsque la pression sonore est supérieure à			80dB(A)

Un certain niveau de bruit de la machine est inévitable. Le travail bruyant sur des routes doit être autorisé et

limité à certaines périodes. Les périodes de repos doivent être préservées et les heures de travail peuvent être restreintes à un minimum. Pour sa propre protection et la protection des personnes travaillant dans les environs, le personnel doit porter une protection auditive appropriée.

Accessoires

	KR250ES	KR260ES	KR251ES	KR261ES KR271E	KR272E	KR273E	KR274E
Vis servant à fixer les lames	9	13	9	13	13	13	13
Socle de recharge	1	1	1	1	1	1	1
Clous de fixation de la base de chargement	8	8	8	8	8	8	8
Clef allen	1	1	1	1	1	1	1
Lames	9	13	9	13	13	13	13
Batterie (KA3024)	1	1	1	1	/	/	/
Batterie (KA3006)	/	/	/	/	1	1	1
Chargeur (KA0208 / KA0209)	1	1	/	/	/	/	/
Chargeur (KA3710 / KA3711)	/	/	1	1	1	/	/
Chargeur (KA3719 / KA3819)	/	/	/	/	/	1	/
Chargeur (KA3717 / KA3817)	/	/	/	/	/	/	1

Nous recommandons d'acheter tous les accessoires dans le magasin d'acquisition de la machine. Pour plus d'informations, se référer à l'emballage des accessoires. Le personnel du magasin est également là pour vous conseiller.

Utilisation conforme

Ce produit est destiné à la tonte de pelouses de particuliers. Il est conçu pour tondre fréquemment la pelouse de manière à la garder plus belle et plus saine que jamais auparavant. Selon la taille de votre pelouse, le EyePilot® peut être programmé de manière à travailler à n'importe quel moment et avec n'importe quelle fréquence. Il n'est pas destiné à creuser, balayer ou nettoyer la neige.

Entretien

Le EyePilot® doit faire l'objet d'un examen périodique. Le EyePilot® travaille dur, c'est pourquoi vous devez régulièrement le nettoyer en profondeur et changer les pièces usées. N'utilisez jamais le EyePilot® quand le bouton marche/arrêt est endommagé.
Éteignez la machine avant d'effectuer tout entretien ou maintenance que ce soit.
Dans cette section, nous vous expliquerons comment prendre soin de votre nouveau EyePilot® de manière à ce qu'il s'adapte parfaitement à sa nouvelle demeure.

1

Affûtage

AVERTISSEMENT: Avant d'effectuer toute manipulation de nettoyage, de réglage ou de changement des lames, éteignez le EyePilot® et mettez des gants de protection.

AVERTISSEMENT: Pour le remplacement des lames, assurez-vous de remplacer TOUTES les lames à la fois. Utilisez toujours des vis neuves lors du montage des lames. Il est important d'assurer la rétention de la lame et l'équilibre du disque de rotation de la lame. Le fait de ne pas utiliser de vis neuves pourrait entraîner des blessures graves.

Le EyePilot® ne coupe pas l'herbe de la même manière que les autres tondeuses. Ses lames sont tranchantes comme des rasoirs sur leurs 2 bords et tournent dans les deux sens pour une efficacité de coupe maximale. Un profil de lame repensé empêche mieux l'herbe coupée d'être bloquée dans l'espace entre le disque et la lame. Avec un matériel neuf, la durée de vie de chaque lame de coupe sera plus longue que celle des lames des autres marques lorsque le matériel a été programmé pour tondre tous les jours. Vérifiez chaque fois si les lames sont ébréchées ou endommagées et changez-les le cas échéant. Lorsque les lames sont usées et ne coupent plus bien, elles doivent être remplacées par les lames de rechange fourni avec votre EyePilot®. Des lames de rechange sont également disponibles chez votre détaillant Kress le plus proche.

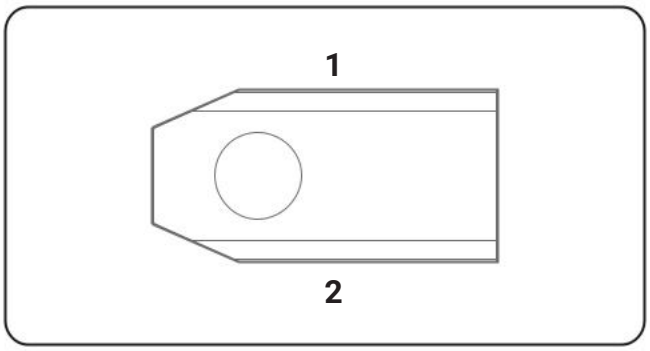

A. Changement des lames

En général, les lames de votre EyePilot® doivent être vérifiées toutes les deux semaines et remplacées chaque mois. Vous pouvez ajuster la fréquence de remplacement des lames en fonction de la qualité de coupe de la pelouse. Lors du remplacement des lames, assurez-vous de les remplacer toutes en même temps. Vous pouvez les remplacer par l'un des kits de lames de rechange et les vis supplémentaires fournies avec votre EyePilot®.

Avant de changer les lames, coupez le moteur et mettez des gants de protection. Puis procédez de la manière suivante :

1. Retournez délicatement le EyePilot®.
2. Retirez le couvercle de la batterie et la batterie.
3. Dévissez les vis des lames avec un tournevis.
4. Puis fixez solidement les lames neuves.
5. Remontez la batterie et son couvercle.

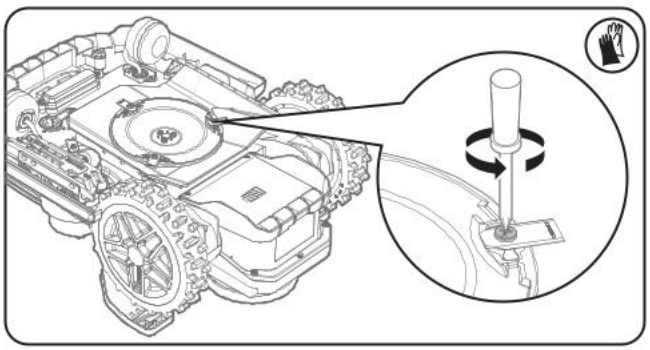

Important: Après avoir vissé les lames sur le disque, assurez-vous qu'elles peuvent tourner librement.

2

Nettoyage

⚠ AVERTISSEMENT: Avant de le nettoyer, éteignez votre EyePilot®. Mettez des gants de protection avant de nettoyer le disque de coupe, et ne le lavez pas sous le robinet.

⚠ AVERTISSEMENT ! VOTRE EyePilot® ne peut être lavé qu'en utilisant un tuyau souple ! N'utilisez PAS de nettoyeur haute pression sur votre EyePilot®. L'eau à haute pression peut pénétrer à l'intérieur des joints et endommager les pièces électroniques et mécaniques.

A. Nettoyage du boîtier

Votre EyePilot® fonctionnera mieux et plus longtemps s'il est nettoyé régulièrement. Toutefois, comme votre EyePilot® est une machine électrique, vous devez faire attention lors du nettoyage. Le tuyau d'eau propre est pris en charge. Il est préférable d'utiliser un vaporisateur rempli d'eau. Pour nettoyer le boîtier en plastique moulé, utilisez un chiffon ou une brosse à poils mous et évitez les solvants et les produits de cirage. Enfin, n'oubliez pas d'enlever tous les dépôts d'herbe et autres détritus.

B. Nettoyage de la partie inférieure

Une fois encore, vous devez impérativement éteindre le EyePilot® avec le bouton marche/arrêt et **mettre des gants de protection avant de toucher le disque de coupe.** Retournez tout d'abord votre EyePilot® à l'envers pour en exposer sa face inférieure. Repérez le disque de coupe, le boîtier du moteur ainsi que les roues avant et les roues motrices. Nettoyez soigneusement toutes ces pièces avec un chiffon mouillé ou une brosse à poils mous. Le tuyau d'eau propre est pris en charge.

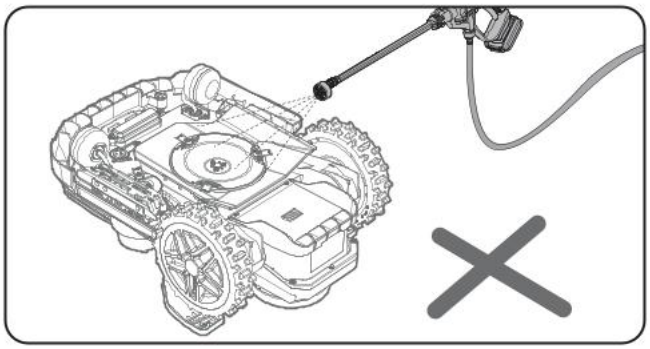

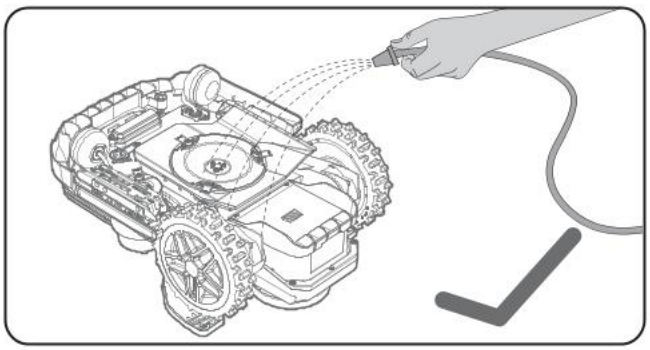

Faites tourner le disque de coupe pour vous assurer qu'il tourne librement. Vérifiez que les lames tournent librement autour des vis de fixation. Retirez tout obstacle.

IMPORTANT: Enlevez tous les détritus accumulés susceptibles de fissurer le disque de coupe. Même la fissure la plus microscopique peut influencer le fonctionnement du EyePilot® de manière importante.

C. Nettoyez les broches de contact et les bandes

Nettoyer la broche de contact située sur la base de chargement et la bande de chargement situé sur le EyePilot® à l'aide d'un chiffon. Enlevez toute accumulation de débris d'herbe et de débris autour des broches de contact et des bandes de chargement de temps en temps pour vous assurer que le EyePilot® se charges corectement à chaque fois.

D. Nettoyage de la caméra

Nous recommandons aux utilisateurs d'essuyer régulièrement la caméra avec un chiffon.

3

Durée de vie de la batterie

Le cœur du EyePilot® est une Pile de Lithium de 20V. Pour un entreposage adéquat de la batterie, assurez-vous qu'elle soit complètement chargée et conservée dans un endroit frais et sec entre (-20°C~+60°C).
REMARQUE: La plage de température de fonctionnement pour EyePilot® va de 0°C à 55°C
La durée de vie de la batterie du EyePilot® dépend de plusieurs facteurs:

- La durée de la saison de tonte dans votre région
- Le nombre d'heures que le EyePilot® travaille chaque jour
- L'entretien de la batterie pendant le rangement

Le EyePilot® peut être chargé manuellement.

1. Connectez la base de charge à une source d'alimentation appropriée. Le voyant vert de lastation de chargement s'allumera.
2. Placez manuellement la EyePilot® dans la base de charge alors que la EyePilot® est éteinte.
3. L'indicateur lumineux vert clignote sur la base de charge, EyePilot® commencera à se charger.

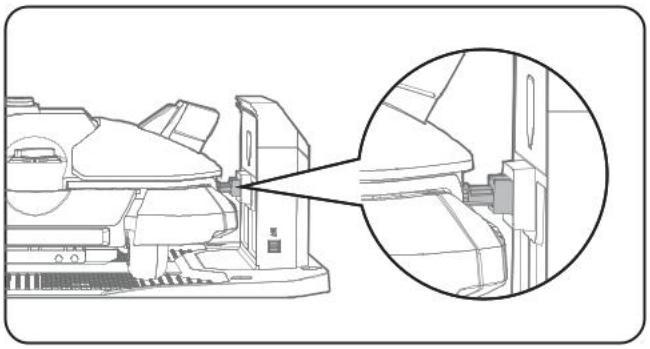

4

Hibernation

Votre EyePilot® fonctionnera mieux et plus longtemps si vous le laissez reposer pendant l'hiver. Bien que le EyePilot® soit un appareil très solide, nous vous recommandons néanmoins de le ranger dans une remise ou dans un garage pendant l'hiver.
Avant de ranger le EyePilot® pour l'hiver, n'oubliez pas:

- de le nettoyer soigneusement
- de recharger complètement la batterie
- de l'éteindre

Pour maximiser la vie de la batterie, il est recommandé de la charger complètement avant de l'entreposer pour l'hiver.

⚠ **AVERTISSEMENT: Protéger le dessous de EyePilot® de l'eau. NE JAMAIS ranger EyePilot® à l'envers à l'extérieur.**

REMARQUE: Lorsque vous redémarrez le EyePilot® après le repos hivernal, nettoyez soigneusement les bornes de recharge et les broches de contact en utilisant de préférence une toile émeri fine. Lors de l'utilisation de l'application, s'assurer que la date et l'heure sont correctes et renvoyer EyePilot® faire ce pour quoi qu'il a été conçu: tondre.

5

Changement de la batterie

AVERTISSEMENT: Mettez le bouton marche/arrêt avant d'effectuer toute manipulation de réglage, de changement ou de réparation.
Avant de changement des lames, éteignez le EyePilot® et mettez des gants de protection.

Pour remplacer la batterie, suivez ces étapes:

1. Gently turn your EyePilot® upside down.
2. Enlevez les vis de fixation de la batterie. Retirez le carter de la batterie.
3. Dévissez la plaque métallique. Enlevez la plaque métallique.

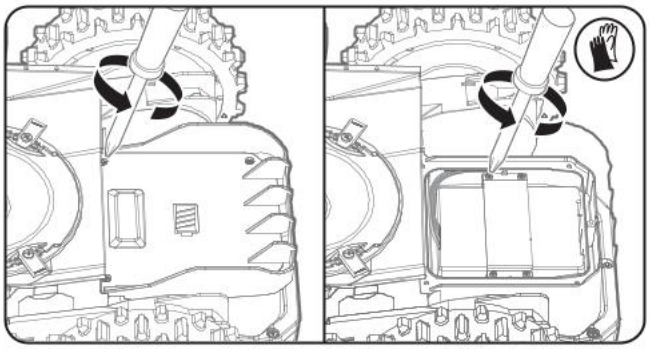

4. Appuyez sur la languette et libérez les connecteurs comme indiqué sur l'image. Remplacez soigneusement l'ancien bloc de batterie par le nouveau, puis réinsérez les connecteurs. **(non applicable au modèle KR272E/KR273E/KR274E)** **REMARQUE:** Ne tirez pas sur les câbles. Tenez les connecteurs et sortez l'élément de blocage.

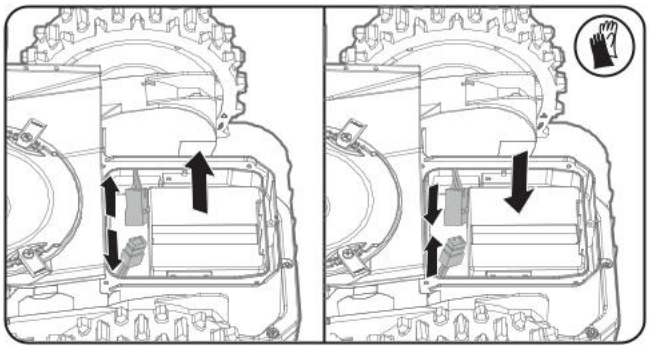

Débranchez le connecteur, remplacez l'ancienne batterie par la nouvelle, puis réinsérez les connecteurs. **(Uniquement pour KR272E/ KR273E/KR274E)**

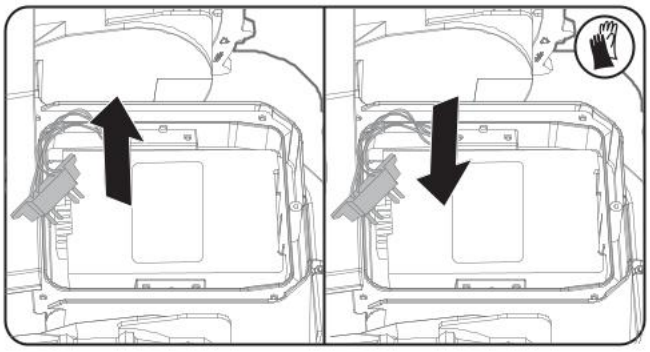

6. Reposez la plaque métallique. Replacez le carter dans sa position et vissez fermement les vis.

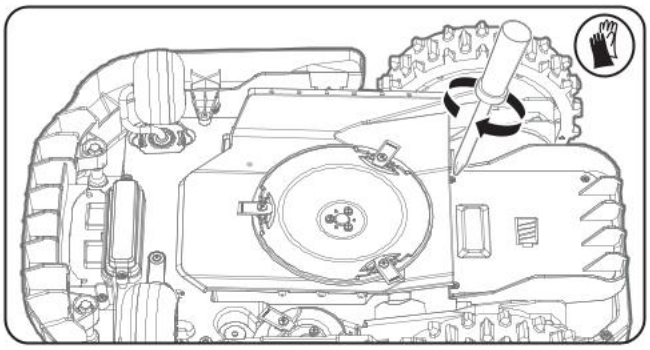

Résolution des problems d’installation

Si votre EyePilot® ne fonctionne pas correctement, consultez le guide de dépannage ci-dessous. Si le défaut persiste, contactez le magasin d'achat.

LED	Nom de l'erreur	Essayez les solutions possibles :
EE	Erreur inconnue	1. Redémarrez la tondeuse pour effacer l’erreur. 2. Si l’erreur persiste, veuillez contacter votre revendeur pour un diagnostic complémentaire.
F 1	Délai de pluie	1. Pour laisser la tondeuse travailler, désactivez le délai de pluie dans l'application. 2. Le délai de pluie se désactive automatiquement après un certain temps (le temps par défaut est de 3 heures, il est modifiable via l'application).
F 2	Bas niveau de la batterie	Chargez la tondeuse pour qu'elle soit en état de fonctionner.
E 01	En dehors des limites	1. Placez la tondeuse sur une zone de tonte, puis appuyez sur « START » + « OK ». 2. Si cette erreur se produit fréquemment au même endroit, il s'agit probablement d'un problème de carte, qui peut nécessiter une modification de la carte.
E 02	Erreur du moteur des roues	1. Vérifiez si la roue d'entraînement est bloquée par des objets et nettoyez la roue d'entraînement, puis appuyez sur « START » + « OK ». 2. Confirmez si la tondeuse est coincée dans un trou ; si c'est le cas, remplissez le trou, puis appuyez sur « START » + « OK ».
E 03	Moteur de lame bloqué	1. Vérifiez si le plateau de coupe est bloqué par des objets ou si l'herbe est trop dense ou trop haute. 2. Nettoyez le plateau de coupe ou maintenez l'herbe à une hauteur de coupe normale.
E 04	Bloquée	Dégagez les obstacles autour de la machine ou déplacez-la vers une zone de tonte, puis appuyez sur « START » + « OK » sur la tondeuse.
E 05	Soulevée	Déplacez la tondeuse sur une zone de tonte, puis appuyez sur « START » + « OK ».
E 06	Renversée	Déplacez la tondeuse sur une zone de tonte, puis appuyez sur « START » + « OK ».
E 07	Erreur de charge de la batterie	Veuillez vérifier l'état de la connexion entre la tondeuse et la station de charge, essayez de la reconnecter manuellement, puis attendez qu'elle se charge.
E 08	Temps de connexion dépassé	1. Redémarrez la tondeuse et appuyez sur « HOME » + « OK » pour la reconnecter à la station. 2. Redémarrez la tondeuse et placez-la manuellement dans la station de charge.
E 09	Erreur de carte	1. Redémarrez la tondeuse. 2. Accédez à « Mes cartes », trouvez la carte correcte, réactivez la carte dans l'application. 3. S'il y a plusieurs cartes, essayez d'activer une autre carte dans l'application.

E 10	ERREUR HBI	Redémarrez la tondeuse et appuyez sur « START » + « OK » sur la tondeuse.
E 11	Température de la batterie en dehors de la plage	Attendez que la température de la batterie revienne à la normale, puis essayez de redémarrer la tondeuse en appuyant sur « START » + « OK ».
E 12	Caméra bloquée	Retirez tout objet bloquant la caméra, comme des escargots ou des feuilles. Conseil : Nettoyez délicatement la lentille avec un chiffon doux et sec. Pour les salissures plus tenaces, utilisez un chiffon légèrement humide et essuyez-la avec précaution.
E 13	Erreur de caméra	1. Vérifiez le câble de connexion de la caméra. 2. Cliquez sur « START » + « OK » sur la tondeuse. 3. Si le problème persiste, redémarrez la tondeuse.
E 14	Éclairage insuffisant	1. Placez la tondeuse dans une zone bien éclairée, puis appuyez sur « START » + « OK ». 2. Si la lumière est insuffisante, amenez la tondeuse à la station de charge et réessayez plus tard.
E 15	Blocage du réglage de la hauteur de la lame	1. Vérifiez que le kit de réglage de la hauteur de la tondeuse n'est pas bloqué par de l'herbe coupée ou d'autres objets. 2. Nettoyez-le, puis redémarrez la tondeuse en appuyant sur « START » + « OK ».
E 16	Passage impossible	1. Éliminez les obstacles sur le chemin. 2. Le chemin est trop étroit, il faut changer la carte.
E 20	Hauteur de lame non reconnue	Vérifiez que le réglage de la hauteur de coupe se situe dans la plage de hauteur de la tondeuse.
E 22	Tondeuse non placée dans la station	1. La tondeuse doit être dans la station de charge avant de commencer le processus de cartographie. 2. Placez la tondeuse manuellement dans la station de charge.
E 23	Erreur d'amarrage à la station de charge	1. Assurez-vous que la station de charge est sous tension et vérifiez que le voyant vert est allumé. 2. Vérifiez que la tondeuse se connecte correctement aux contacts de la station de charge. 3. Nettoyez les contacts de charge de la tondeuse et de la station de charge et éliminez toute trace de saleté ou d'oxydation. 4. Déconnectez manuellement la machine de la station de charge, puis reconnectez-la. Si l'état de la machine est « en cours de chargement », veuillez attendre la fin de chargement. 5. Assurez-vous que le QR de la station de charge n'est pas usée.
E 26	Erreur de mise à jour du micrologiciel	1. Assurez-vous que la connexion au réseau fonctionne correctement. 2. Redémarrez la tondeuse et réessayez la mise à niveau. 3. Si l'erreur persiste, essayez un autre micrologiciel.
Verrouillage	Verrouillage antivol	1. Remettez la tondeuse sur la zone de tonte. 2. Utilisez l'application pour déverrouiller la tondeuse.

E27	Erreur d'éclairage	1. Assurez-vous que le connecteur est bien branché. 2. Contactez le revendeur pour remplacer le phare.
E28	Échec de la cartographie	Contrôlez la tondeuse à distance et déplacez-la vers une zone de travail ouverte avec un bon signal RTK. Appuyez sur « START » sur la tondeuse pour effacer l'erreur.
E29	Cartographie bloquée	Vérifiez si la tondeuse est coincée. Retirez tout obstacle. Appuyez sur « START » sur la tondeuse pour effacer l'erreur.
E30	Échec de la détection de la frontière	Appuyez sur « START » sur la tondeuse pour effacer l'erreur. Passez en mode manuel pour poursuivre la cartographie, ou contrôlez la tondeuse à distance jusqu'à la limite de votre pelouse et lancez la cartographie automatique.
E34	Erreur du module RTK	Contactez le revendeur pour remplacer le module RTK.
E35	Erreur du moteur de lame latérale	1. Vérifiez si le plateau de coupe est bloqué par des objets ou si l'herbe est trop dense ou trop haute. 2. Nettoyez le plateau de coupe ou maintenez l'herbe à une hauteur de coupe normale.
E48	Tondeuse bloquée	1. Vérifiez si la tondeuse est bloquée par de l'herbe dense. 2. Redémarrez la tondeuse et appuyez sur « START » + « OK ».

Protection de l'environnement

Les déchets d'équipements électriques et électroniques ne doivent pas être déposés avec les ordures ménagères. Ils doivent être collectés pour être recyclés dans des centres spécialisés. Consultez les autorités locales ou votre revendeur pour obtenir des renseignements sur l'organisation de la collecte.

Pour les outils à batterie :
Détails concernant l'élimination sûre des batteries usagées
En fin de vie de l'appareil, retirez le pack de batteries en toute sécurité avant de vous débarrasser de l'appareil. Ne jetez pas les batteries ou ne les mettez pas à la poubelle ordinaire. Ne jetez pas non plus la batterie avec l'appareil. Retirez le pack de batteries usagées de l'appareil et éliminezle dans un centre de recyclage spécialisé le plus proche ou le plus pratique. En cas de doute, consultez votre service local de protection de l'environnement. Les batteries peuvent se retrouver dans le cycle de l'eau si elles sont éliminées de manière incorrecte, ce qui peut être dangereux pour l'écosystème. Ne jetez pas les batteries usagées avec les déchets municipaux non triés.

Nous, Positec Technology (China) Co., Ltd, déclarons par la présente que le ou les produits ci-dessous couverts dans ce document répondent aux exigences de sécurité applicables de l'annexe 1 du Règlement de 2023 sur la sécurité des produits et l'infrastructure des télécommunications (exigences de sécurité pour les produits connectables pertinents) (**« Exigences de sécurité »**)
Veuillez noter que cette déclaration de conformité, y compris la période d'assistance définie indiquée ici, s'applique uniquement aux produits vendus au Royaume-Uni.
Positec Technology (China) Co., Ltd accueille favorablement les commentaires sur les vulnérabilités potentielles des logiciels afin que nous puissions prendre les mesures appropriées pour maintenir la sécurité de nos produits et systèmes. Vous trouverez ici des informations sur la manière de signaler des

questions de sécurité, des problèmes ou des incidents potentiels à l'équipe de sécurité des produits :
Lien : https://security.positecgroup.com

Déclaration de conformité

Nous,
Positec Germany GmbH
Postfach 680194, 50704 Cologne, Germany

Positec déclare que le produit,
Description **Robot de fauchage à pelouse**
Modèle **KR250ES; KR260ES; KR251ES; KR261ES; KR271E; KR272E; KR273E; KR274E (100-299-désignations des pièces, illustration de la Robot de fauchage à pelouse) (L'année, la référence de l'article et le mois du numéro de série sont placés au dos. Le numéro de série complet est clairement indiqué sur le boîtier de la tondeuse à gazon) avec chargeur de batterie KA0208 / KA0209 / KA3710 / KA3711 / KA3719 / KA3819 / KA3717 / KA3817 et station de recharge KA0081**
Fonction **tondeuse à gazon**
Numéro de série **Il se trouve sur l'étiquette signalétique**

Est conforme aux directives suivantes,
2006/42/EC, 2014/30/EU, 2014/35/EU, 2011/65/EU&(EU)2015/863, 2000/14/EC amendée par 2005/88/EC&(EU)2024/1208, 2014/53/EU amendée par (EU) 2022/30

2000/14/EC amendée par 2005/88/EC&(EU)2024/1208 **KR250ES KR251ES / KR260ES KR261ES KR271E KR272E KR273E / KR274E**
- Procédure d'évaluation de la conformité conformément à **Annex V / Annex V / Annex V**
- Niveau de pression acoustique **57.6 dB (A) / 58.4 dB (A) / 62.0 dB (A)**
- Niveau d'intensité acoustique **60 dB (A) / 61 dB (A) / 64 dB (A)**

Et conforme aux normes,
Pour tondeuse à gazon: EN 50636-2-107:2015+A1:2018+A2:2020+A3:2021, EN 60335-1:2012+A1 1:2014+A13:2017+A1:2019+A2:2019+A14:2019+A15:2021+A16:2023, EN IEC 62311:2020, EN IEC 55014-1:2021, EN IEC 55014-2:2021, EN IEC 61000-3-2:2019+A1:2021+A2:2024, EN 61000-3-3:2013+A1:2019+A2:2021+AC:2022, EN 18031-1:2024, EN 18031-2:2024
Pour le module Bluetooth et Wi-Fi (2.4G): EN 301 489-1 V2.2.3, EN 301 489-17 V3.3.1, EN 300 328 V2.2.2
Pour le module 4G+GPS: EN 301 489-1 V2.2.3, EN 301 489-19 V2.2.1, EN 301 489-52 V1.3.1, EN 301 511 V12.5.1, EN 301 908-1 V15.2.1, EN 301 908-13 V13.2.1, EN 303 413 V1.2.1, EN 301 908-2 V13.1.1, EN 50665:2017
Pour le chargeur: EN IEC 55014-1:2021, EN IEC 55014-2:2021, EN IEC 61000-3-2:2019+A1:2021+A2:2024, EN 61000-3-3:2013+A1:2019+A2:2021, EN IEC 60335-2-29:2021+A1:2021+A11:2024, EN 60335-1:2012+A11:2014+A13:2017+A1:2019+A2:2019+A 14:2019+A15:2021+A16:2023, EN 62233:2008
Pour le bruit: EN ISO 3744:2010
Pour le RoHS: EN IEC 63000:2018

La personne autorisée à compiler le dossier technique,
Nom **Marcel Filz**
Adresse **Positec Germany GmbH Postfach 680194, 50704 Cologne, Germany**

2026/02/21
Allen Ding
Ingénieur en chef adjoint, Essais & Certification

autorisé à délivrer la déclaration de conformité au nom du fabricant
Positec Technology (China) Co., Ltd.
18, Dongwang Road, Suzhou Industrial Park,
Jiangsu 215123, P. R. China

Déclaration de conformité

Nous,
Positec Germany GmbH
Postfach 680194, 50704 Cologne, Germany

Positec déclare que le produit,
Description **Batterie**
Modèle **KA3024; KA3006**
Fonction **Fournir de l'énergie aux outils électriques, outils de jardinage et produits similaires**
Numéro de série **Il se trouve sur l'étiquette signalétique**

Conforme au règlement et aux directives suivants :
(EU) 2023/1542, 2011/65/EU & (EU) 2015/863

Et conforme aux normes,
EN 62133-2:2017, EN 62133-2:2017/A1:2021
EN IEC 63000:2018

La personne autorisée à compiler le dossier technique,
Nom **Marcel Filz**
Adresse **Positec Germany GmbH**
Postfach 680194, 50704 Cologne, Germany

2026/02/21
Allen Ding
Ingénieur en chef adjoint, Essais & Certification
autorisé à délivrer la déclaration de conformité au nom du fabricant
Positec Technology (China) Co., Ltd.
18, Dongwang Road, Suzhou Industrial
Park, Jiangsu 215123, P. R. China

EXIGENCES D'ÉTIQUETAGE DES PRODUITS DE TRIMAN FRANCE

Gros outils (ne pouvant être déplacés par une seule personne)	
Applicables aux outils contenant des blocs de batterie et des accessoires (y compris les chargeurs)	
Applicables aux outils contenant des blocs de batterie, des piles sèches ou des piles boutons et des accessoires	
Applicables aux outils CC sans accessoires, aux outils CC/CA avec noyau électrique intégré et aux chargeurs vendus séparément	
Applicables aux outils CC avec accessoires et aux outils CC/CA avec noyau électrique intégré	
Petit outil	
Applicables aux outils contenant des blocs de batterie et des accessoires (y compris les chargeurs)	
Applicables aux outils contenant des blocs de batterie, des piles sèches ou des piles boutons et des accessoires	
Applicables aux outils CC sans accessoires, aux outils CC/CA avec noyau électrique intégré et aux chargeurs vendus séparément	
Applicables aux outils CC avec accessoires et aux outils CC/CA avec noyau électrique intégré	
Bloc de batterie vendu séparément	

Gli utenti possono consultare le istruzioni in formato digitale sul sito https://www.kress.com/en/.

Sicurezza del prodotto

Avvisi generali per la sicurezza degli utensili a motore

⚠ **AVVERTENZA: È assolutamente necessario leggere attentamente tutte le istruzioni.** *Eventuali errori nell'adempimento delle istruzioni qui di seguito riportate potranno causare scosse elettriche, incendi e/o lesioni gravi.*

Leggere accuratamente queste istruzioni per usare la macchina in sicurezza.
Conservare tutti gli avvisi e le istruzioni per poterle consultare quando necessario.

- Questo dispositivo non è inteso per l'uso da parte di persone (inclusi i bambini) con capacità fisiche, sensorie o mentali ridotte o con scarsa esperienza e conoscenza del prodotto, a meno che non sia utilizzato sotto la supervisione da parte di persone responsabili per la loro sicurezza.
- I bambini devono essere controllati per garantire che non giochino con il dispositivo.
- La batteria di questo dispositivo può essere sostituita solo da personale qualificato. AVVERTENZA: Per caricare la batteria, utilizzare solo l'alimentatore rimovibile fornito con il dispositivo

IMPORTANTE
LEGGERE ATTENTAMENTE PRIMA DELL'USO
CONSERVARE PER RIFERIMENTO FUTURO

Procedure per un uso sicuro
Addestramento

a) Leggere con attenzione le istruzioni. Acquisire familiarità con i comandi e il corretto funzionamento dell'apparecchio.
b) Non permettere mai a bambini o a persone sprovviste delle necessarie competenze di utilizzare l'attrezzo. L'età minima di utilizzo dello stesso può variare a seconda delle diverse normative locali.
c) Ricordare che l'operatore o l'utente sono responsabili di incidenti o rischi che dovessero verificarsi ai danni di terzi o delle proprietà.

Operazioni preliminari

a) Confermare che il confine virtuale sia stabilito come da istruzioni e che venga sottoposto a controlli regolari. Prima di ogni ciclo operativo, la macchina percorre l'area di lavoro al fine di verificare l'esistenza del confine virtuale; se non viene individuato, la macchina si arresterà. Il confine virtuale identifica l'area di lavoro in cui la macchina è abilitata a operare. L'antenna RTK della macchina rileva quando la stessa si sta avvicinando al confine virtuale. Quando la macchina incontra un ostacolo o si approssima al confine virtuale, il prodotto seleziona una nuova direzione.
b) Ispezionare con attenzione l'area in cui si deve utilizzare il robot tosaerba e togliere tutti gli oggetti che potrebbero essere lanciati dal robot tosaerba.
c) Prima dell'uso, verificare visivamente che le lame, i rispettivi bulloni e il gruppo di taglio non siano usurati o danneggiati. In tal caso, sostituire le lame o i bulloni in blocco per mantenere il bilanciamento.
d) Su macchine con più lame, prestare attenzione perché ruotando una lama si provoca la rotazione dell'altra lama.
e) AVVERTENZA! Non utilizzare mai il robot tosaerba se le protezioni o i ripari sono danneggiati o senza i gli appositi apparati di sicurezza.

Funzionamento
1. Generali

a) Non utilizzare mai il robot tosaerba se le protezioni o i ripari sono danneggiati o senza i gli appositi apparati di sicurezza, come i deflettori e di raccolta erba.
b) Non avvicinare mani o piedi accanto o sotto le parti rotanti. Nel caso di falciatrici rotative, mantenere costantemente libere le aperture di scarico.
c) Non raccogliere, né trasportare il robot tosaerba quando è in funzione.
d) Spegnere il EyePilot®:
- prima di eliminare un ostacolo;
- prima di controllare, pulire o effettuare lavori sul robot tosaerba;
- Dopo aver urtato un oggetto estraneo, ispezionare la macchina per verificare che non vi siano danni;
- Se la macchina inizia a vibrare in modo anomalo verificare la presenza di danni prima di riavviare.

e) Non è consentito modificare la versione originale del robot tosaerba. Il produttore

declina ogni responsabilità per eventuali modifiche non autorizzate.

f) Avviare il robot tosaerba, come descritto nelle istruzioni. Quando l'apparecchio è acceso, tenere mani e piedi lontani dalle lame rotanti. Non infilare mai le mani o i piedi sotto al tosaerba.
g) Non sollevare mai il tosaerba robotizzato, né trasportarlo quando è acceso.
h) Non consentire a persone che non conoscono il funzionamento e il comportamento del robot tosaerba di utilizzarlo.
i) Non sistemare oggetti sopra al robot tosaerba o alla base di ricarica.
j) Non utilizzare il robot tosaerba se il disco lame o la scocca presentano difetti. Non utilizzarlo nemmeno se presenta lame, viti, dadi o cavi difettosi.
k) Spegnere sempre il robot tosaerba quando non si ha intenzione di utilizzarlo. Il tosaerba robotizzato può avviarsi solo quando l'alimentazione è accesa ed è stato inserito il codice PIN corretto.
l) Tenere mani e piedi lontani dalle lame rotanti. Non mettere mai le mani o i piedi vicino o sotto il corpo quando il robot tosaerba è in funzione.
m) Evitare di utilizzare la macchina e i suoi accessori in condizioni meteo avverse, specialmente in caso di rischio di caduta di fulmini.
n) Non toccare parti mobili pericolose prima che si siano completamente arrestate.
o) Per le macchine utilizzate in aree pubbliche, i segnali di avvertimento devono essere collocati attorno all'area di lavoro della macchina. Mostrano la sostanza del seguente testo:
Attenzione! Tosaerba automatico! Stare lontano dalla macchina! Supervisionare i bambini!
p) Per evitare il rischio di infortuni, si prega di arrestare il tosaerba e portarlo in un altro prato da tagliare. Mai trascinare o tirare il tosaerba in funzione quando si cambia il prato da tagliare.

2. Ulteriori informazioni per quando l'apparecchiatura funziona in modalità automatica

a) Non usare il robot tosaerba in presenza di altre persone, in particolar modo di bambini o di animali domestici.
b) Impostare lo smartphone in modo che blocchi automaticamente lo schermo dopo 30 secondi così da evitare che l'app venga utilizzata impropriamente da terzi.

Manutenzione e conservazione

⚠ AVVERTENZA! Quando il tosaerba viene capovolto, l'alimentazione deve essere sempre spenta.
L'alimentazione deve essere disattivata durante tutti i lavori sul telaio inferiore del tosaerba, come la pulizia o la sostituzione delle lame.

a) Ai fini della sicurezza delle operazioni, accertarsi che tutti i dadi, i bulloni e le viti del robot tosaerba siano saldamente avvitati.
b) Controllare il robot tosaerba ogni settimana e sostituire le eventuali parti danneggiate o usurate.
c) Controllare in particolare che le lame e il disco lame siano integri. All'occorrenza, sostituire tutte le lame e le viti contemporaneamente in modo che le parti rotanti siano bilanciate.
d) Assicurarsi di utilizzare solo ricambi originali.
e) Assicurarsi che le batterie siano caricate utilizzando il caricabatteria corretto consigliato dal costruttore. L'uso non corretto potrebbe causare folgorazioni, surriscaldamento o perdite di liquidi corrosivi dalla batteria.
f) Nel caso di perdite di elettroliti, lavare con acqua/un agente neutralizzante, chiedere l'aiuto di un medico nel caso vengano a contatto con gli occhi, ecc;
g) Le manutenzione del robot tosaerba deve essere eseguita seguendo le istruzioni del costruttore.

Suggerimento

Collegare la macchina e/o i suoi accessori solo a un circuito di alimentazione protetto da un dispositivo di corrente residua (RCD) con corrente di intervento non superiore a 30 mA.

Rischi residui

Per evitare infortuni, indossare guanti produttivi quando si sostituiscono le lame.

Trasferimento

Per i trasporti più lunghi, si raccomanda di riporre il robot tosaerba nell'imballaggio originale.
Per un trasferimento sicuro dall'area di lavoro o al suo interno:
a) Fermare il tagliaerba premendo il tasto

STOP; Si sceglie il PIN a quattro cifre quando si avvia il tagliaerba per la prima volta.

b) Spegnere sempre il robot tosaerba se si ha intenzione di trasportarlo;

c) Trasportare il tosaerba per l'impugnatura posta nella parte anteriore del tosaerba. Trasportare il tosaerba con il disco della lama lontano dal corpo.

Requisiti di esposizione RF

Per soddisfare i requisiti relativi all'esposizione RF, è necessario mantenere una distanza di separazione di almeno 200 mm tra questo dispositivo e le persone durante il funzionamento del dispositivo.
Per garantire la conformità, non è consigliabile eseguire operazioni a distanze più ravvicinate.
L'antenna utilizzata per questo trasmettitore non deve essere collocata in congiunzione con altre antenne o trasmettitori.

Si tratta di un apparecchio di classe III e deve essere alimentato solo a bassissima tensione di sicurezza corrispondente alla marcatura sull'apparecchio.

Avvertenze di sicurezza per il pacco batteria all'interno dell'elettroutensile

a) Non smontare, aprire o strappare le celle secondarie o il pacco batteria.

b) Non mettere in corto circuito il pacco batteria. Non conservare il pacco batteria disordinatamente in una scatola o in un cassetto in cui potrebbe essere cortocircuitato da altri oggetti metallici. Quando il pacco batteria non è in uso, tenerlo lontano da altri oggetti metallici come graffette, monete, chiavi, chiodi, viti e altri piccoli oggetti metallici, perché potrebbe crearsi un collegamento tra i due terminali. Collegare i terminali della batteria potrebbe causare incendi o ustioni.

c) Non esporre il pacco batteria a calore o fuoco. Evitare di conservarlo alla luce diretta del sole.

d) Non sottoporre il pacco batteria a scosse meccaniche.

e) In caso di perdite da una cellula, evitare che il liquido entri in contatto con la pelle o gli occhi. In caso di contatto, lavare l'area interessata con abbondante acqua e consultare un medico.

f) Tenere le celle e il pacco batteria puliti e asciutti.

g) Ricaricare solo con la base di ricarica fornita da Kress. Non utilizzare caricabatterie diversi da quelli forniti per l'uso specifico con l'apparecchiatura.

h) Non utilizzare un pacco batteria non progettato per questo prodotto.

i) Tenere il pacco batteria fuori dalla portata dei bambini.

j) Conservare i documenti originali del prodotto per riferimenti futuri.

k) Smaltire adeguatamente.

l) Non mescolare celle di diverse produzione, capacità, dimensione o tipo all'interno di un dispositivo.

m) Tenere la batteria lontano da microonde e alta pressione.

n) Avvertenza! Non utilizzare batterie non ricaricabili.

Requisiti del manuale d'uso per il prodotto wireless

a) Il funzionamento di questo dispositivo è soggetto alla due seguenti condizioni:
(1) Questo dispositivo non deve causare interferenze pericolose, e
(2) questo dispositivo deve accettare qualsiasi interferenza ricevuta, incluse quelle che potrebbero causare un funzionamento indesiderato.

b) Attenzione: Cambiamenti o modifiche a questa unità non espressamente approvate dai responsabili in materia di conformità potrebbero invalidare il diritto dell'utente ad utilizzare l'apparecchiatura.

c) NOTA: Questa apparecchiatura genera, utilizza e può irradiare energia a radiofrequenza e, se non installata e utilizzata in conformità alle istruzioni, può causare interferenze dannose alla comunicazione radio. Tuttavia, non vi è alcuna garanzia che non si verifichino interferenze in una installazione specifica. Se questo dispositivo causa interferenze dannose alla ricezione radio o televisiva, che possono essere individuate spegnendo e riaccendendo il dispositivo, l'utente è incoraggiato a cercare di correggere l'interferenza eseguendo una o più delle seguenti misure:
- Riorientare o spostare l'antenna ricevente.
- Accrescere il divario tra l'apparecchiatura e il ricevitore.
- Collegare l'apparecchiatura ad una presa su un circuito diverso da quello al quale è collegato il ricevitore.
- Consultare il rivenditore o un tecnico radiotelevisivo esperto.

Simboli

AVVERTENZA – In caso di uso improprio, il robot tosaerba può essere pericoloso.
Leggere attentamente le istruzioni per l'uso e comprenderne il significato prima di utilizzare il robot tosaerba.

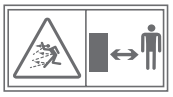

AVVERTENZA - Tenere gli astanti a distanza di sicurezza.

AVVERTENZA –Spegnere la macchina prima di sottoporla a manutenzione o di sollevarla.

AVVERTENZA – Non salire sopra il robot tosaerba.

Dispositivo di Classe III

I prodotti elettrici non possono essere gettati tra i rifiuti domestici. L'apparecchio da rottamare deve essere portato al centro di riciclaggio per un corretto trattamento. Controllare con le autorità locali o con il rivenditore per localizzare il centro di riciclaggio più vicino.

Batteria agli ioni di litio. Questo prodotto è stato contrassegnato con un simbolo relativo alla "raccolta differenziata" per tutti i pacchi batteria. Sarà pertanto riciclato o smontato al fine di ridurre l'impatto ambientale. I pacchi batteria possono essere nocivi per l'ambiente e per la salute delle persone, in quanto possono contenere sostanze pericolose.

Non bruciare

Se le batterie non sono disposte in modo appropriato, potrebbero entrare nel ciclo dell'acqua, il che può essere un pericolo per l'ecosistema. Non disporre le batterie usate come rifiuti urbani non differenziati.

Non lavare il robot tosaerba con apparecchi ad alta pressione.

Leggere il manuale di istruzioni

Unità di alimentazione rimovibile

Il simbolo sulla confezione è solo per la Francia.

Componenti del robot tosaerba

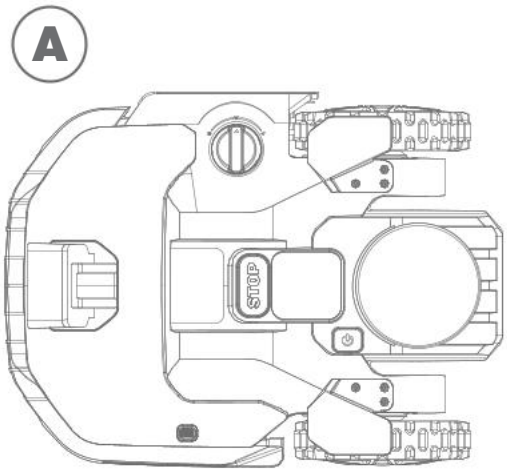

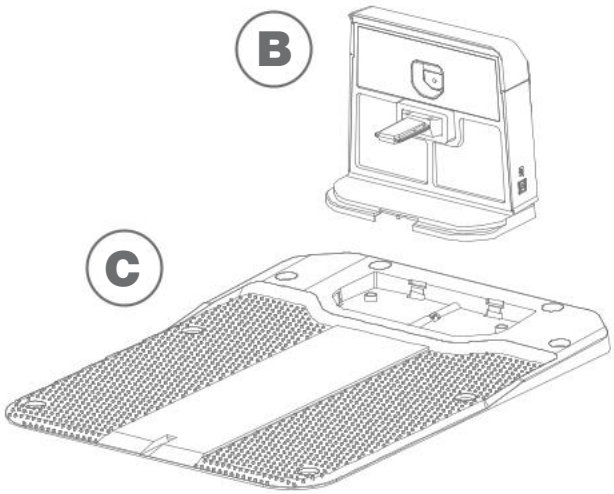

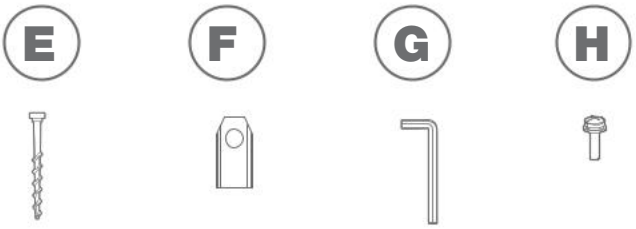

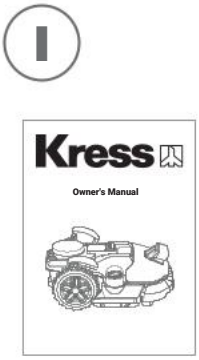

L'immagine è a scopo esemplificativo

A	Robot tagliaerba EyePilot®	F	Lame di ricambio
B	Pila di ricarica	G	Chiave a brugola
C	Base di ricarica	H	Viti per il fissaggio delle lame
D	Trasformatore	I	Manuali
E	Chiodi di ancoraggio della base di ricarica		

Accessori illustrati o descritti non fanno necessariamente parte del volume di consegna.

Andiamo a conoscere EyePilot®

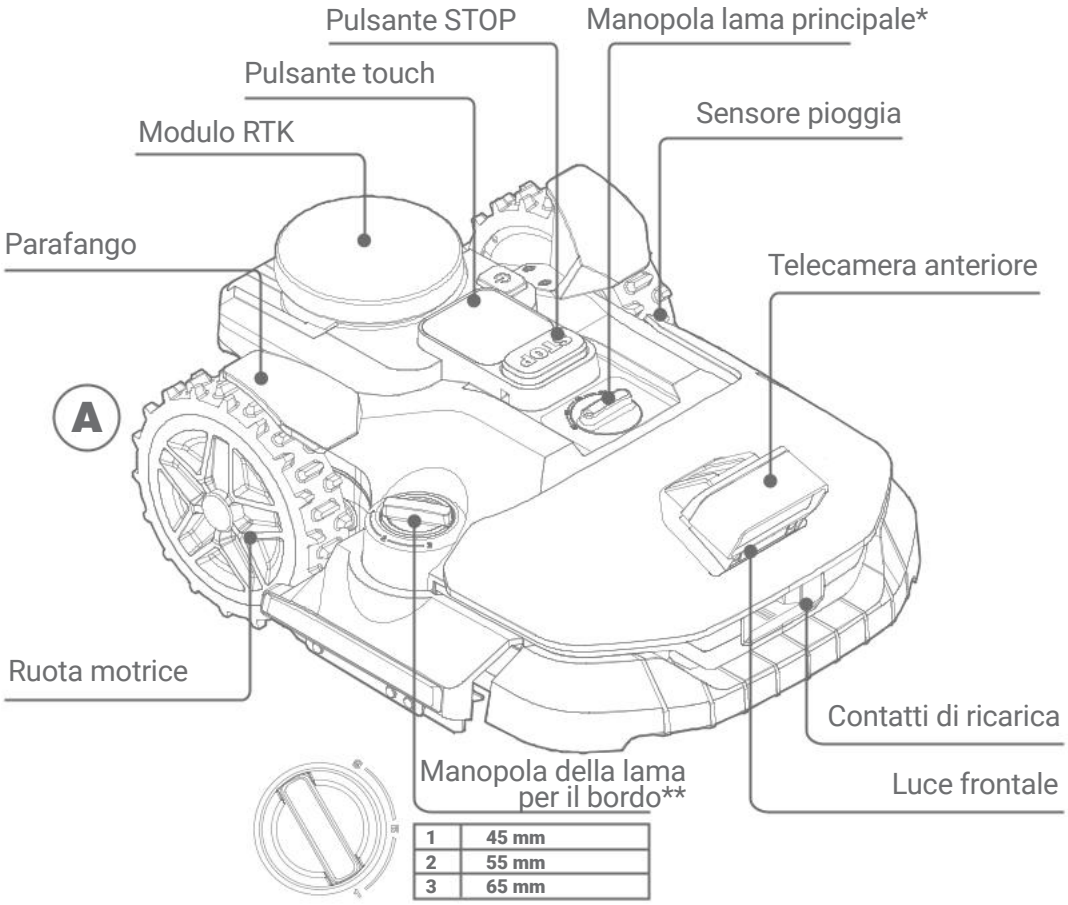

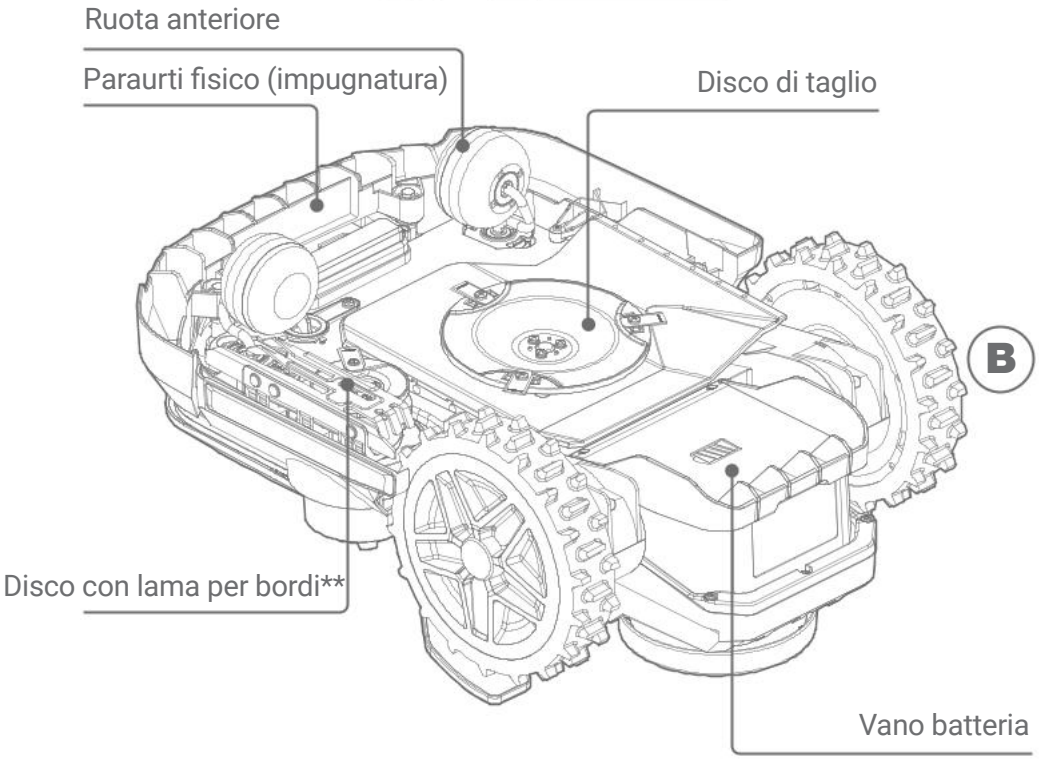

* Questa funzione è applicabile solo ai modelli KR250ES/KR260ES/KR251ES/ KR261ES.

** Questa funzione non è applicabile al modello KR250ES/KR251ES.

L'immagine è a scopo esemplificativo

Buono a sapersi alimentazione

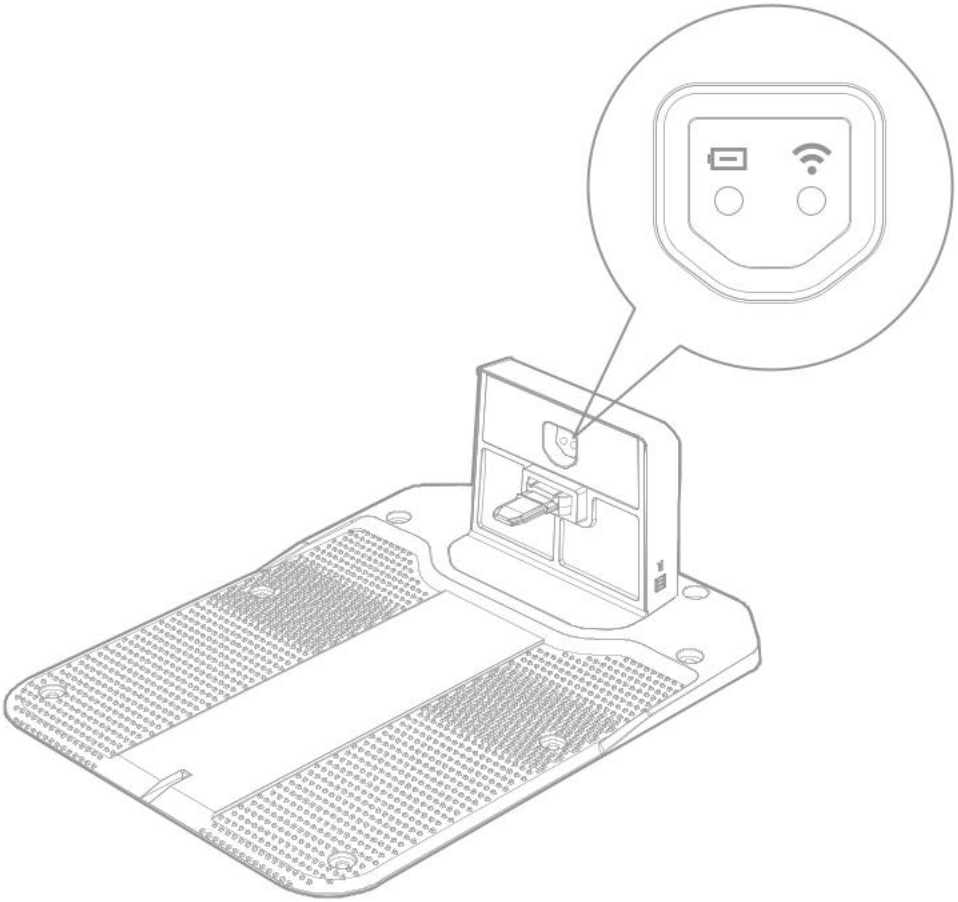

Articolo	Tipo	Descrizione funzione
	Verde	Fisso: Funzione di ricarica normale
		Lampeggiante lento: Ricarica in corso
	Rosso	Fisso: Errore funzione di ricarica
		Lampeggiante: Errore cortocircuito polarità batteria
	Off	Nessuna alimentazione alla stazione.
	Blu	Fisso: Wi-Fi non connesso, assicurati che la stazione di ricarica sia all'interno della copertura Wi-Fi.
	Verde	Fisso: Funzionamento normale del modulo wireless
	Off	Modulo wireless non alimentato

Componenti e funzioni

Controlli

Accensione	Premere il pulsante di accensione per 5 secondi
Spegnimento	Premere il pulsante di accensione per 5 secondi
Accesso alla modalità applink	Premere "START" per 3 secondi
Iniziare a usare il tosaerba	Premere "START" e quindi "OK"
Smettere di usare il tosaerba	Premere "STOP"
Ritornare a HOME	Premere "HOME" e quindi "OK"
Come riavviare il tosaerba	Spegnere e accendere, premere “START” e poi “OK”.
Come cambiare il codice PIN	Premere insieme “START” e “HOME” per 5 secondi, utilizzare “START” o “HOME” per scegliere il nuovo PIN, premere “OK” per confermare.
Come sbloccare il display	Inserire il codice PIN con “START” oppure “HOME”, premere “OK” per confermare.
Come controllare il numero della versione del firmware	Premere “HOME” per 5 secondi

Dati tecnici

Codice **KR250ES KR260ES KR251ES KR261ES (100-299 - designazione del macchinario, rappresentativo della Robot tosaerba)**

	KR250ES	KR260ES	KR251ES	KR261ES
Potenza nominale	20 V ⎓ Max.*			
Velocità a vuoto nominale	2700 /min			
Superficie di taglio	500 m^2	700 m^2	1000 m^2	
Diametro di taglio	20 cm			
Altezza di taglio	20-60 mm			
Posizioni dell'altezza di taglio	9			
Tipo di altezza di taglio	Manuale			
Zero trim (lama con taglio ai bordi)	N	Y	N	Y
Altezza di taglio dei bordi	/	1-45 mm 2-55 mm 3-65 mm	/	1-45 mm 2-55 mm 3-65 mm
Larghezza di taglio dei bordi	/	110 mm	/	110 mm
Telecamera	Mono			Stereo
Tipo di batteria	Lithium-ion			
Modello batteria	KA3024			
Tempo di ricarica circa.	130 min		65 min	
Modello caricatore	KA0208 / KA0209		KA3710 / KA3711	
Potenza caricabatteria	Ingresso: 100-240 V~50/60 Hz, 48 W, Uscita: 24 V, 1.5 A		Ingresso: 100-240 V~50/60 Hz, 90 W, Uscita: 20 V, 3.0 A	
Peso macchina	11.5 kg	12.8 kg	11.5 kg	12.8 kg
Classe protezione	III			
App	Y			
Banda di frequenza per bluetooth	2400-2483.5 MHz			
Potenza massima trasmessa per Bluetooth	8 dBm			
Bande di frequenza per Wi-Fi	2400-2483.5 MHz			
Potenza massima trasmessa per Wi-Fi	20 dBm			
Pendenza massima all'interno della superficie di lavoro	40%			
Intervallo di temperatura di ricarica	0 °C ~ 55 °C			

* Tensione misurata senza carico di lavoro. La tensione iniziale della batteria raggiunge un massimo di 20 Volt. La tensione nominale è di 18 Volt.

Dati tecnici

Codice **KR271E KR272E KR273E KR274E (100-299 - designazione del macchinario, rappresentativo della Robot tosaerba)**

	KR271E	KR272E	KR273E	KR274E
Potenza nominale	20 V ⎓ Max.*			
Velocità a vuoto nominale	2600 /min			
Superficie di taglio	1500 m^2	2000 m^2	3000 m^2	5000 m^2
Diametro di taglio	22 cm			24 cm
Altezza di taglio	20-60 mm			
Posizioni dell'altezza di taglio	9			
Tipo di altezza di taglio	Elettrica			
Zero trim (lama con taglio ai bordi)	Y			
Altezza di taglio dei bordi	1-45 mm 2-55 mm 3-65 mm			
Larghezza di taglio dei bordi	110 mm			
Telecamera	Stereo			
Tipo di batteria	Lithium-ion			
Modello batteria	KA3024	KA3006	KA3006	
Tempo di ricarica circa.	65 min	95 min	60 min	40 min
Modello caricatore	KA3710 / KA3711		KA3719 / KA3819	KA3717 / KA3817
Potenza caricabatteria	Ingresso: 100-240 V~50/60 Hz, 90 W, Uscita: 20 V, 3.0 A		Ingresso: 100-240 V~50/60 Hz, 190 W, Uscita: 28 V, 5.0 A	Ingresso: 100-240 V~50/60 Hz, 230 W, Uscita: 28 V, 7.0 A
Peso macchina	12.8 kg	13.2 kg		
Classe protezione	III			
App	Y			
Banda di frequenza per bluetooth	2400-2483.5 MHz			
Potenza massima trasmessa per Bluetooth	8 dBm			
Bande di frequenza per Wi-Fi	2400-2483.5 MHz			
Potenza massima trasmessa per Wi-Fi	20 dBm			
Pendenza massima all'interno della superficie di lavoro	40%			
Intervallo di temperatura di ricarica	0 °C ~ 55 °C			

* Tensione misurata senza carico di lavoro. La tensione iniziale della batteria raggiunge un massimo di 20 Volt. La tensione nominale è di 18 Volt.

Dati tecnici per il 4G

Banda	Tx(Mhz)	Rx(Mhz)	Potenza d'uscita RF (max)
GSM900(B8)	880-915	925-960	33dBm
DCS1800(B3)	1710-1785	1805-1880	30dBm
WCDMA B1	1920-1980	2110-2170	24dBm
WCDMA B8	880-915	925-960	24dBm
WCDMA Band V	824-849	869-894	24dBm
LTE-FDD B1	1920-1980	2110-2170	23dBm
LTE-FDD B3	1710-1785	1805-1880	23dBm
LTE-FDD B7	2500-2570	2620-2690	23dBm
LTE-FDD B8	880-915	925-960	23dBm
LTE-FDD B20	832-862	791-821	23dBm
LTE-FDD B28	703-748	758-803	23dBm
LTE-TDD B38	2570-2620	2570-2620	23dBm
LTE-TDD B40	2300-2400	2300-2400	23dBm
LTE Band 3	1710-1785	1805-1880	23dBm
LTE Band 41	2535-2675	2535-2675	23dBm

Dati tecnici per il 4G-GNSS

Sistema di navigazione satellitare globale (GNSS)	GPS / GLONASS / BDS / Galileo / SBAS
Frequenza nominale	1559-1610 MHz 1215-1300 MHz 1164-1215 MHz

Dati relativi al rumore

	KR250ES KR251ES	KR260ES KR261ES KR271E KR272E KR273E	KR274E
Pressione acustica ponderata	L_{pA} = 49.6 dB (A), K_{pA}= 1.9 dB(A)	L_{pA} = 50.4 dB (A), K_{pA}= 2.5 dB(A)	L_{pA} = 54.0 dB (A), K_{pA}= 1.7 dB(A)
Potenza acustica ponderata	L_{wA} = 57.6 dB (A), K_{wA}= 1.9 dB(A)	L_{wA} = 58.4 dB (A), K_{wA}= 2.5 dB(A)	L_{wA} = 62.0 dB (A), K_{wA}= 1.7 dB(A)
Indossare protezione per le orecchie quando la pressione acustica è superiore a			80dB(A)

Un certo livello di rumore prodotto dalla macchina è inevitabile. Per eseguire lavori rumorosi è necessario

essere autorizzati e farlo solo in determinati momenti. Per rispettare i periodi di riposo potrebbe essere necessario ridurre al minimo le ore di lavoro. Per proteggere il proprio udito e quello delle persone che lavorano nelle vicinanze, indossare un dispositivo di protezione acustica adeguato.

Accessori

	KR250ES	KR260ES	KR251ES	KR261ES KR271E	KR272E	KR273E	KR274E
Viti per il fissaggio delle lame	9	13	9	13	13	13	13
Base di ricarica	1	1	1	1	1	1	1
Chiodi di ancoraggio della base di ricarica	8	8	8	8	8	8	8
Chiave a brugola	1	1	1	1	1	1	1
Lame	9	13	9	13	13	13	13
Batteria (KA3024)	1	1	1	1	/	/	/
Batteria (KA3006)	/	/	/	/	1	1	1
Caricabatteria (KA0208 / KA0209)	1	1	/	/	/	/	/
Caricabatteria (KA3710 / KA3711)	/	/	1	1	1	/	/
Caricabatteria (KA3719 / KA3819)	/	/	/	/	/	1	/
Caricabatteria (KA3717 / KA3817)	/	/	/	/	/	/	1

Si raccomanda di acquistare tutti gli accessori nello stesso negozio in cui è stato acquistato l'attrezzo. Fare riferimento alla confezione dell'accessorio per altri dettagli. Il personale del negozio può aiutarvi e consigliarvi.

Uso conforme alle norme

Questo prodotto è stato progettato per tosare l'erba di prati domestici. È progettato per falciare spesso, mantenendo il prato più vigoroso e bello che mai. In base alle dimensioni del prato, EyePilot® può essere programmato per funzionare in qualsiasi orario e con qualsiasi frequenza. Non è concepito per scavare, spazzare o sgombrare la neve.

Manutenzione

EyePilot® lavora sodo e dopo un certo periodo di tempo ha bisogno di una buona pulizia e di sostituire le sue parti, le quali potrebbero usurarsi. Non utilizzare il EyePilot® se l'interruttore di accensione/spegnimento è difettoso.Prima di qualsiasi intervento di assistenza o manutenzione spegnere il robot tosaerba.
Nella seguente documentazione desideriamo mostrare come lasciare adattare il nuovo EyePilot® alla sua nuova casa offrendogli la migliore assistenza possibile.

1

Mantenere affilate le lame

AVVERTENZA: prima di pulire, regolare o sostituire le lame, spegnere EyePilot® e indossare dei guanti di protezione.

AVVERTENZA: assicurarsi di sostituire TUTTE le lame ogni volta. Usare sempre viti nuove quando si sistemano le lame. Questa precauzione è importante per assicurare il trattenimento delle lame e il bilanciamento del disco lame rotante. Il mancato utilizzo di viti nuove può provocare serie lesioni.

EyePilot® non taglia l'erba come altri tosaerba. Le sue lame sono affilatissime su tutti i 2 lati e ruotano in entrambe le direzioni raggiungendo la massima capacità di taglio. Il profilo della lama ridefinito impedisce che l'erba tagliata rimanga impigliata nello spazio tra il disco e la lama. Inoltre, disponendo di un nuovo materiale, la durata di vita utile di ogni lama sarà superiore a quella delle lame utilizzate da altre marche, se programmata per la falciatura quotidiana. Verificare sempre se le lame sono scheggiate o danneggiate e sostituirle, se necessario. Quando le lame sono smussate e usurate devono essere sostituite con le lame di ricambio fornite con EyePilot®. Le lame di ricambio sono anche disponibili presso il rivenditore Kress più vicino.

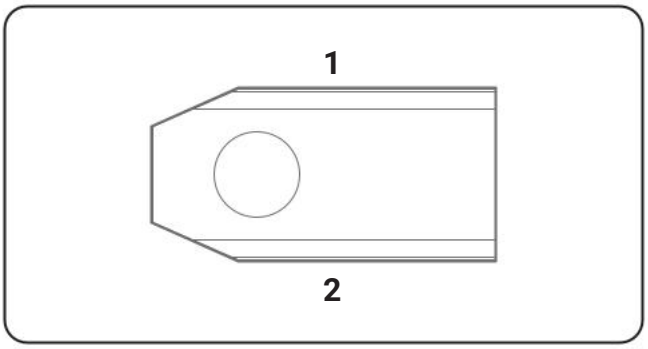

A. Sostituire le lame

Di solito le lame del tuo EyePilot® devono essere controllate ogni due settimane e sostituite ogni mese. Puoi regolare la frequenza della sostituzione delle lame in base alla qualità di taglio del prato. Quando sostituisci le lame, assicurati di cambiarle tutte contemporaneamente. Puoi sostituirle con uno dei kit di lame di ricambio e le viti extra fornite con il tuo EyePilot®.

Prima di tentare di sostituire le lame di EyePilot®, spegnere il tosaerba e indossare guanti protettivi. Quindi attenersi alle seguenti procedure:

1. Capovolgere delicatamente EyePilot®.
2. Rimuovere il coperchio della batteria e rimuovere la batteria.
3. Svitare le viti delle lame con un cacciavite a taglio.
4. Avvitare saldamente le nuove lame.
5. Risistemare la batteria e il coperchio della batteria.

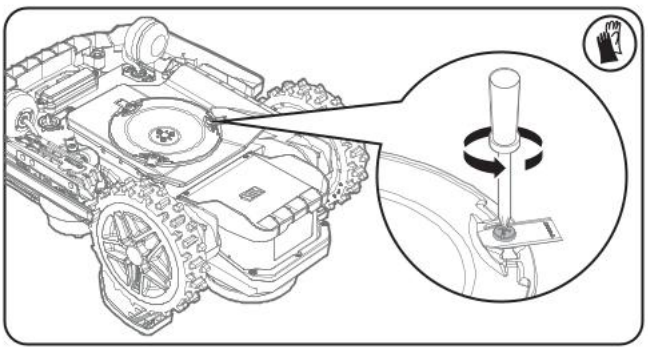

Importante: dopo aver avvitato la lama al disco della lama, assicurarsi che la lama possa girare liberamente.

2

Pulizia

⚠ AVVERTENZA: prima di eseguire la pulizia, spegnere EyePilot® Indossare guanti protettivi prima di pulire il disco lame e non utilizzare acqua corrente.
⚠ AVVERTIMENTO! Si può lavare il tuo EyePilot® solo con la canna dell'acqua! NON utilizzare l'idropulitrice ad alta pressione su EyePilot®. L'acqua ad alta pressione può penetrare nelle guarnizioni e danneggiare le parti elettroniche e meccaniche.

A. Pulizia del corpo

EyePilot® dura più a lungo e meglio se pulito periodicamente. Dal momento che il vostro EyePilot® è un apparecchio elettrico dovete fare attenzione quando lo pulite. Puoi usare la canna dell'acqua. è meglio usare una bottiglia spray piena d'acqua. Per la pulizia dell'alloggiamento in plastica stampo utilizzare una spazzola morbida o un panno pulito ed evitare l'uso di solventi o lucidanti. Infine, assicurarsi di rimuovere tutto l'accumulo di erba tagliata e dii detriti, soprattutto dalle prese d'aria di raffreddamento del motore.

B. Pulizia della scocca

Anche in questo caso, è importante spegnere EyePilot® e **indossare guanti protettivi prima di toccare il disco lama.** Prima capovolgere EyePilot® per esporne la parte inferiore. Qui si può notare il disco lame, il telaio scatolato motore circostante e le ruote anteriori e motrici. Pulire tutto accuratamente con una spazzola morbida o un panno umido. Puoi usare la canna dell'acqua.

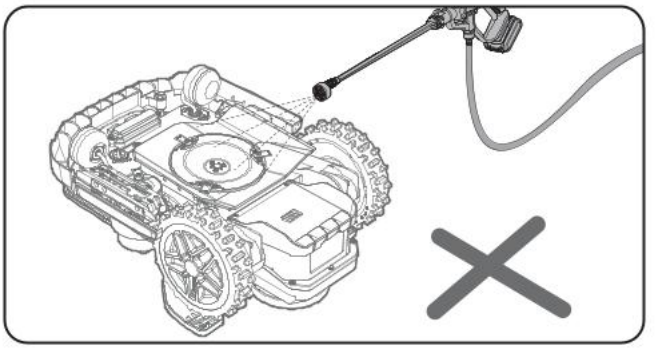

Ruotare il disco lame per assicurarsi che ruoti liberamente. Controllare che le lame girino liberamente attorno alle viti di fissaggio. Rimuovere qualsiasi ostacolo.

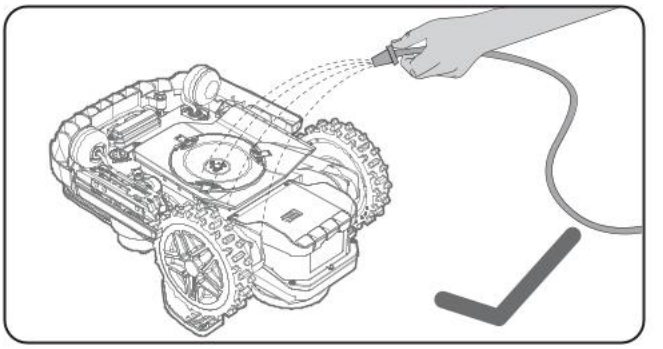

IMPORTANTE: rimuovere i detriti depositatisi in modo che non causino crepe nel disco lame. Anche la più piccola crepa può ridurre la potenza di taglio di EyePilot®.

C. Pulizia dei pin di contatto e delle strisce di ricarica

Pulire con un panno i pin di contatto situati sulla base di ricarica e le strisce di ricarica situate su EyePilot®. Rimuovere periodicamente tutto l'accumulo di erba tagliata e di detriti intorno ai pin di contatto e alle strisce di ricarica per garantire ogni volta il corretto caricamento di EyePilot®.

D. Pulizia della telecamera

Si consiglia di pulire regolarmente la telecamera con un panno.

3

Durata della batteria

Il cuore di EyePilot® è costituito da una batteria al litio a 20V. Per riporre la batteria in modo corretto, assicurarsi che sia completamente carica e riporta in un luogo asciutto tra (-20ºC~+60ºC).
NOTA: La temperatura di esercizio raccomandata per EyePilot® è di 0ºC - 55ºC.
La vita utile della batteria di EyePilot® dipende da vari fattori, tra cui:
- la durata della stagione di taglio nella propria regione geografica;
- la quantità di ore in cui EyePilot® esegue il taglio giornaliero;
- la cura della batteria quando viene conservata.

Il modello EyePilot® può essere caricato manualmente.

1. Connettere la base di ricarica a una fonte di alimentazione adatta. La spia verde sulla base di ricarica si illuminerà.
2. Mentre EyePilot® è spento, agganciarlo manualmente alla base di ricarica.
3. La luce verde lampeggia sulla base di ricarica. EyePilot® comincerà la ricarica.

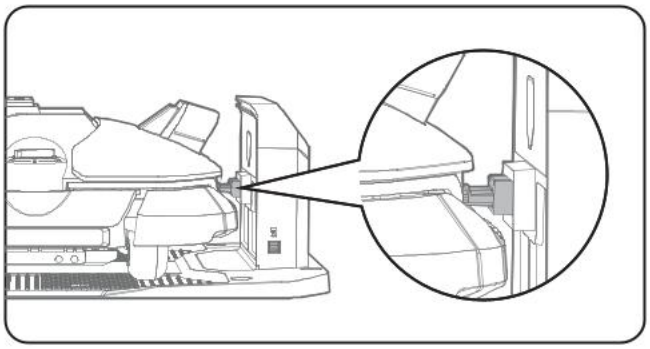

4

Rimessaggio invernale

EyePilot® dura più a lungo e conserva le prestazioni ottimali se viene riposto al coperto. Perciò, sebbene sia resistente, si consiglia di riporre EyePilot® nella rimessa o nel garage durante l'inverno.
Prima di riporre al coperto EyePilot®, assicurarsi di:
- pulire accuratamente EyePilot®;
- caricare completamente la batteria;
- spegnere il tosaerba.

Per massimizzare la durata della batteria si raccomanda di caricarla completamente prima di riporre l'attrezzo per l'inverno.
AVVERTENZA: Proteggere la parte inferiore di EyePilot® dall'acqua. Non riporre MAI EyePilot® all'aperto sottosopra.
NOTA: Quando si riattiva EyePilot® dal rimessaggio invernale, assicurarsi che le strisce di ricarica e i pin di contatto siano pulite. È meglio utilizzare carta vetrata fine. Utilizzando l'app assicurarsi che la data e l'ora siano corrette e rimandare EyePilot® a fare ciò adora: tagliare l'erba.

Sostituzione della batteria

AVVERTENZA: premere il tasto ON/OFF su OFF prima di effettuare qualsiasi regolazione, sostituzione o riparazione.
Prima sostituire le lame, spegnere EyePilot® e indossare dei guanti di protezione.

Se è necessario sostituire la batteria, attenersi a quanto segue procedura:

1. Capovolgere delicatamente EyePilot®.
2. Rimuovere le viti sullo spazzolone magnetico e sul coperchio della batteria.
   Rimuovere lo spazzolone magnetico e il coperchio della batteria.
3. Rimuovere le viti presenti sulla lamiera.
   Rimuovere la lamiera.

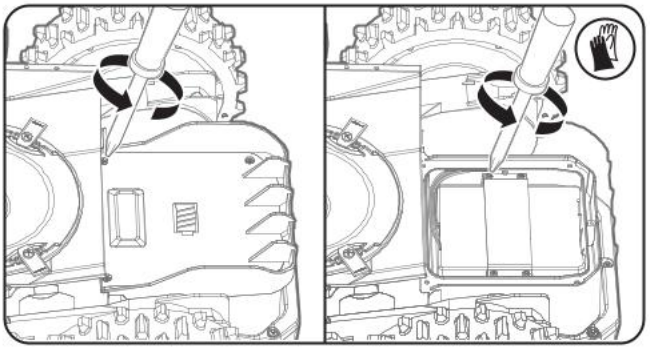

4. Premere il fermo e rilasciare i connettori come mostrato nell'immagine. Sostituire con cura la vecchia scatola della batteria con quella nuova, quindi reinserire i connettori. **(non applicabile al modello KR272E/KR273E/KR274E)**
   NOTA: non tirare dai cavi. Tenere con la mano i connettori e sganciare il fermo.

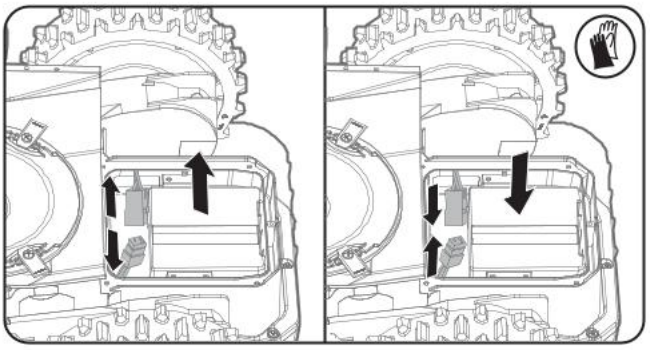

Scollegare il connettore, sostituire la batteria vecchia con quella nuova, quindi reinserire i connettori. **(Solo per KR272E/KR273E/KR274E)**

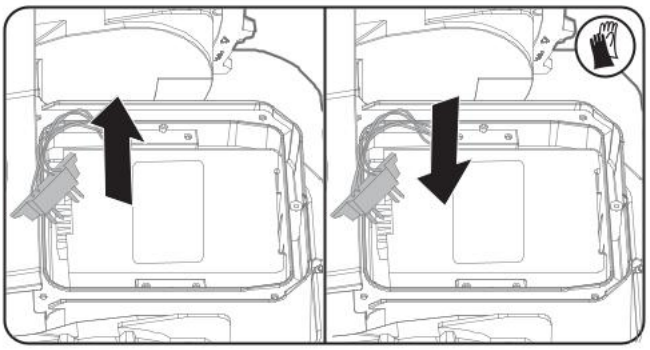

6. Ricollocare la lamiera. Rimontare il coperchio e stringere saldamente le viti.

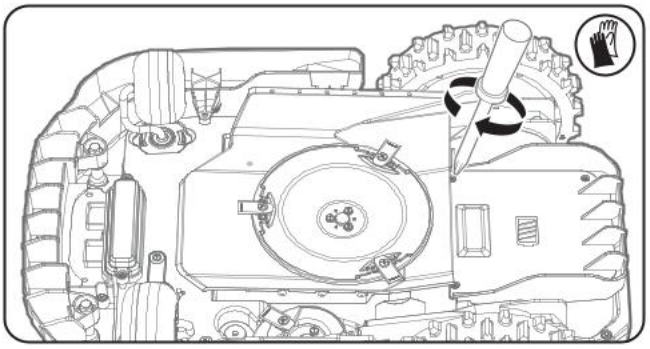

Risoluzione dei problemi di installazione

Se EyePilot® non funziona correttamente, attenersi alla guida alla risoluzione dei problemi di seguito. Se il problema persiste, contattare il rivenditore.

LED	Nome errore	Prova le possibili soluzioni:
EE	Errore sconosciuto	1. Riavvia il tosaerba per cancellare l'errore. 2. Se l'errore persiste, contatta il tuo rivenditore per una diagnosi più approfondita.
F 1	Ritardo pioggia	1. Per far funzionare il tosaerba, disattivare il ritardo pioggia nell'app. 2. Il ritardo pioggia si spegnerà automaticamente dopo un certo tempo (il tempo predefinito è di 3 ore, modificabile tramite app).
F 2	Batteria scarica	Caricare il tosaerba allo stato corretto.
E 01	Fuori dal perimetro	1. Spostare il tosaerba in un'area di taglio, quindi premere "START" + "OK". 2. Se questo errore si verifica spesso nella stessa posizione, è probabile che si tratti di un problema di mappa e potrebbe essere necessario modificarla.
E 02	Errore motore ruote	1. Controllare se la ruota motrice è bloccata da oggetti e pulirla, quindi premere "START" + "OK". 2. Verificare se il tosaerba è bloccato in una buca; in tal caso, riempire la buca, quindi premere "START" + "OK".
E 03	Motorino della lama bloccato	1. Controllare se il piatto di taglio è bloccato da oggetti o se l'erba è troppo fitta o alta. 2. Pulire il piatto di taglio o mantenere l'erba a un'altezza di taglio normale.
E 04	Incastrato	Eliminare gli ostacoli intorno alla macchina o spostarla in un'area da falciare, quindi premere "START" + "OK" sul tosaerba.
E 05	Sollevato	Spostare il tosaerba in un'area di taglio, quindi premere "START" + "OK" sul tosaerba.
E 06	Capovolto	Spostare il tosaerba in un'area di taglio, quindi premere "START" + "OK" sul tosaerba.
E 07	Errore di carica della batteria	Controllare lo stato di connessione tra il tosaerba e la stazione di ricarica, provare a ricollegarlo manualmente e attendere che si ricarichi.
E 08	Tempo di aggancio scaduto	1. Riavvia il tosaerba e premi "HOME" + "OK" per eseguire nuovamente l'aggancio. 2. Riavvia il tosaerba e inseriscilo manualmente nella stazione di ricarica.
E 09	Errore della mappa	1. Riavviare il toaserba. 2. Accedere a "Le mie mappe", trovare la mappa corretta, riattivare la mappa nell'app. 3. Se sono presenti più mappe, provare ad attivare un'altra mappa nell'app.
E 10	ERRORE HBI	Riavviare il tosaerba e premere "START" + "OK" sul tosaerba.

E 11	Temperatura della batteria è fuori intervallo	Attendere che la temperatura della batteria torni normale, quindi provare a riavviare il tosaerba premendo “START” + “OK”.
E 12	Telecamera bloccata	Rimuovere eventuali oggetti che bloccano la telecamera, come lumache o foglie. Suggerimento: Pulire delicatamente la lente con un panno morbido e asciutto. Per lo sporco più resistente, utilizzare un panno leggermente umido e strofinare con cura.
E 13	Errore della telecamera	1. Controllare il cavo di collegamento della telecamera. 2. Cliccare su "START" +"OK” sul tosaerba. 3. Se il problema persiste, riavviare il tosaerba.
E 14	Luce insufficiente	1. Portare il tosaerba in una zona ben illuminata e premere “START” + “OK”. 2. Se la luce è insufficiente, portare il tosaerba alla stazione di ricarica e riprovare più tardi.
E 15	Regolazione dell'altezza della lama bloccata	1. Controllare se il kit di regolazione dell'altezza del tosaerba è bloccato da erba tagliata o altri oggetti. 2. Pulirlo e riavviare il tosaerba premendo “START” + “OK” sul tosaerba.
E 16	Transito non riuscito	1. Rimuovere gli ostacoli sul percorso. 2. Il percorso è troppo stretto, occorre modificare la mappa.
E 20	Altezza della lama non supportata	Controllare l'impostazione dell'altezza di taglio per verificare che rientri nell'intervallo di altezza del tosaerba.
E 22	Tosaerba non nella stazione	1. Il tosaerba deve trovarsi nella stazione di ricarica prima di avviare il processo di mappatura. 2. Inserisci manualmente il tosaerba nella stazione di ricarica.
E 23	Errore della stazione di ricarica	1. Assicurarsi che la stazione di ricarica sia accesa e verificare che la spia verde sia accesa. 2. Verificare che il tosaerba colleghi correttamente i contatti della stazione di ricarica. 3. Pulire i contatti di ricarica sia sul tosaerba che sulla stazione di ricarica e rimuovere lo sporco o l'ossidazione. 4. Scollegare manualmente la macchina dalla stazione di ricarica, quindi ricollegarla. Se lo stato della macchina è “in carica”, attendere che venga completata la ricarica. 5. Assicurarsi che il QR della stazione di ricarica non sia usurato.
E 26	Errore aggiornamento del firmware	1. Assicurarsi che la connessione di rete funzioni bene. 2. Riavviare il tosaerba e provare a eseguire nuovamente l'aggiornamento. 3. Se l'errore persiste, provare un altro pacchetto firmware.
Blocco	Blocco antifurto	1. Riportare il tosaerba nell’area di lavoro 2. Utilizzare l’app per sbloccare il tosaerba.
E27	Errore luce frontale	1. Accertarsi che il connettore sia stato collegato correttamente. 2. Contattare il rivenditore per sostituire la luce frontale.
E28	Mappatura non riuscita	Controllare il rasaerba da remoto e spostarlo in un’area di lavoro aperta con un buon segnale RTK. Premere “START” sul rasaerba per cancellare l’errore.

E29	Mappatura bloccata	Verificare se il rasaerba è bloccato. Rimuovere eventuali ostacoli. Premere “START” sul rasaerba per cancellare l’errore.
E30	Rilevamento del confine non riuscito	Premere “START” sul rasaerba per cancellare l’errore. Passare alla modalità manuale per continuare la mappatura oppure controllare da remoto il rasaerba fino al confine del prato e avviare la mappatura automatica.
E34	Errore modulo RTK	Contattare il rivenditore per sostituire il modulo RTK.
E35	Errore del motorino della lama secondaria	1. Controllare se il piatto di taglio è bloccato da oggetti o se l'erba è troppo fitta o alta. 2. Pulire il piatto di taglio o mantenere l'erba a un'altezza di taglio normale.
E48	Tosaerba bloccato	1. Controlla se il tosaerba è bloccato a causa dell’erba troppo fitta. 2. Riavvia il tosaerba e premi “START” + “OK”.

Tutela ambientale

I prodotti elettrici non possono essere gettati tra i rifiuti domestici. L’apparecchio da rottamare deve essere portato al centro di riciclaggio per un corretto trattamento. Controllare con le autorità locali o con il rivenditore per localizzare il centro di riciclaggio più vicino.

Per gli utensili a batteria:
Dettagli sullo smaltimento sicuro delle batterie usate
Al termine del ciclo di vita dell’apparecchio, rimuovere il pacco batterie in modo sicuro prima di smaltire l’apparecchio. Non gettare le batterie né gettarle nel normale bidone della spazzatura. Inoltre non smaltire la batteria insieme all’apparecchio. Rimuovere la batteria usata dell’apparecchio e smaltirla presso il centro di riciclaggio più vicino o più conveniente o in un centro di riciclaggio dedicato. In caso di dubbio, consultare l’ufficio locale per la tutela dell’ambiente. Le batterie possono entrare nel ciclo dell’acqua se smaltite in modo improprio, il che può essere pericoloso per l’ecosistema. Non smaltire i rifiuti delle batterie come rifiuti urbani non differenziati.

Noi sottoscritti, Positec Technology (China) Co., Ltd, dichiariamo con la presente che i prodotti trattati in questo documento sono conformi ai requisiti di sicurezza applicabili nell’Allegato 1 del Regolamento sulla sicurezza dei prodotti e sulle infrastrutture di telecomunicazioni (requisiti di sicurezza per i prodotti collegabili pertinenti) 2023 (**“Requisiti di sicurezza”**)
Prestare attenzione al fatto che questa dichiarazione di conformità, incluso il Periodo di supporto definito qui indicato, è applicabile solo ai prodotti venduti nel Regno Unito.
Positec Technology (China) Co., Ltd accoglie con favore i suggerimenti sulle potenziali vulnerabilità del software in modo da poter adottare misure appropriate per garantire la sicurezza dei nostri prodotti e sistemi. Le informazioni su come segnalare domande relative alla sicurezza, problemi o possibili incidenti al Team dedicato alla sicurezza del prodotto sono disponibili qui:
Link: https://security.positecgroup.com

Dichiarazione di conformità

Noi,
Positec Germany GmbH
Postfach 680194, 50704 Cologne, Germany

A nome di Positec si dichiara che il prodotto,
Descrizione **Robot tosaerba**
Codice **KR250ES; KR260ES; KR251ES; KR261ES; KR271E; KR272E; KR273E; KR274E (100-299-designazione del macchinario, rappresentativo della Robot tosaerba) (Anno, codice articolo e mese del numero di serie sono riportati sull'ultima pagina. Il numero di serie completo è chiaramente riportato sull'involucro del tosaerba) con caricabatterie KA0208 / KA0209 / KA3710 / KA3711 / KA3719 / KA3819 / KA3717 / KA3817 e base di ricarica KA0081**
Funzione **Falciatura prati**
Numero di serie **Si trova sull'etichetta di marcatura**

È conforme alle seguenti direttive,
2006/42/EC, 2014/30/EU, 2014/35/EU, 2011/65/EU&(EU)2015/863, 2000/14/EC modificata dalla 2005/88/EC&(EU)2024/1208, 2014/53/EU modificata dalla (EU) 2022/30

2000/14/EC modificata dalla 2005/88/EC&(EU)2024/1208 **KR250ES KR251ES / KR260ES KR261ES KR271E KR272E KR273E / KR274E**
- Procedura di conformità come da **Annex V / Annex V / Annex V**
- Potenza acustica pesata **57.6 dB (A) / 58.4 dB (A) / 62.0 dB (A)**
- Massima potenza di rumore garantita **60 dB (A) / 61 dB (A) / 64 dB (A)**

Conforme a,
Per il tosaerba: EN 50636-2-107:2015+A1:2018+A2:2020+A3:2021, EN 60335-1:2012+A11:2014+A13:2017+A1:2019+A2:2019+A14:2019+A15:2021+A16:2023, EN IEC 62311:2020, EN IEC 55014-1:2021, EN IEC 55014-2:2021, EN IEC 61000-3-2:2019+A1:2021+A2:2024, EN 61000-3-3:2013+A1:2019+A2:2021+AC:2022, EN 18031-1:2024, EN 18031-2:2024
Per il modulo Bluetooth e Wi-Fi (2.4G): EN 301 489-1 V2.2.3, EN 301 489-17 V3.3.1, EN 300 328 V2.2.2
Per il modulo 4G+GPS: EN 301 489-1 V2.2.3, EN 301 489-19 V2.2.1, EN 301 489-52 V1.3.1, EN 301 511 V12.5.1, EN 301 908-1 V15.2.1, EN 301 908-13 V13.2.1, EN 303 413 V1.2.1, EN 301 908-2 V13.1.1, EN 50665:2017
Per il caricabatterie: EN IEC 55014-1:2021, EN IEC 55014-2:2021, EN IEC 61000-3-2:2019+A1:2021+A2:2024, EN 61000-3-3:2013+A1:2019+A2:2021, EN IEC 60335-2-29:2021+A1:2021+A11:2024, EN 60335-1:2012+A11:2014+A13:2017+A1:2019+A2:2019+A14:2019+A15:2021+A16:2023, EN 62233:2008
Per il rumore: EN ISO 3744:2010
Per il RoHS: EN IEC 63000:2018

Il responsabile autorizzato alla compilazione della documentazione tecnica,
Nome **Marcel Filz**
Indirizzo **Positec Germany GmbH Postfach 680194, 50704 Cologne, Germany**

2026/02/21
Allen Ding
Vice capo ingegnere, testing e certificazione
autorizzato a rilasciare la dichiarazione di conformità per conto del produttore
Positec Technology (China) Co., Ltd.
18, Dongwang Road, Suzhou Industrial

Park, Jiangsu 215123, P. R. China

Dichiarazione di conformità

Noi,
Positec Germany GmbH
Postfach 680194, 50704 Cologne, Germany

A nome di Positec si dichiara che il prodotto,
Descrizione **Batteria**
Codice **KA3024; KA3006**
Funzione **Fornisce energia per elettroutensili, utensili da giardino e prodotti simili**
Numero di serie **Si trova sull'etichetta di marcatura**

Conforme al seguente regolamento e direttive:
(EU) 2023/1542, 2011/65/EU & (EU) 2015/863

Conforme a,
EN 62133-2:2017, EN 62133-2:2017/A1:2021
EN IEC 63000:2018

Il responsabile autorizzato alla compilazione della documentazione tecnica,
Nome **Marcel Filz**
Indirizzo **Positec Germany GmbH**
Postfach 680194, 50704 Cologne, Germany

2026/02/21
Allen Ding
Vice capo ingegnere, testing e certificazione
autorizzato a rilasciare la dichiarazione di conformità per conto del produttore
Positec Technology (China) Co., Ltd.
18, Dongwang Road, Suzhou Industrial
Park, Jiangsu 215123, P. R. China

Los usuarios pueden consultar las instrucciones electrónicas en https://www.kress.com/en/.

Seguridad del producto

Instrucciones generales y adicionales de seguridad

⚠ **ADVERTENCIA: Lea todas las advertencias e instrucciones de seguridad.** *El incumplimiento de las advertencias e instrucciones puede provocar una descarga eléctrica, incendio y/o lesiones graves.*

Lea atentamente las instrucciones para un correcto funcionamiento de la máquina. Guarde todas las advertencias e instrucciones como referencia para el futuro.

- Este aparato no se ha diseñado para ser utilizado por personas (incluidos niños) con una incapacidad física, sensorial o mental reducida, o falta de experiencia y conocimiento, a menos que una persona responsable de su seguridad les autorice a ello o les proporcione la formación necesaria para usar el aparato.
- No se debe permitir que los niños jueguen con este aparato.
- Este aparato contiene baterías que solo son reemplazables por personas expertas. ADVERTENCIA: Para recargar la batería, utilice únicamente la unidad de alimentación desmontable proporcionada con este aparato.

IMPORTANTE
LEA ATENTAMENTE ANTES DE USAR
GUARDE COMO REFERENCIA PARA EL FUTURO

Prácticas para un correcto funcionamiento
Formación

a) Lea las instrucciones con atención. Asegúrese que ha entendido las instrucciones y se ha familiarizado con los controles y el uso apropiado del aparato;
b) No permita que el aparato sea usado por niños o por personas que desconocen las instrucciones. La normativa local puede restringir la edad del operador;
c) El operador o usuario es responsable de los accidentes o peligros que se produzcan a otras personas o propiedades.

Preparación

a) Confirme que la frontera virtual se ha colocado según las instrucciones y que se mantiene regularmente. Antes de cada ciclo de trabajo, la máquina marcha alrededor de la zona de trabajo para comprobar si existe la frontera virtual, si no existe, la máquina se para. La frontera virtual especifica la zona de trabajo en la que se permite trabajar a la máquina. La antena RTK en la máquina detecta cuándo se está aproximando a la frontera virtual. Cuando la máquina golpea un obstáculo o se aproxima a la frontera virtual, el producto selecciona una nueva dirección.
b) Revise periódicamente el área donde el aparato se va a utilizar y elimine todas las piedras, palos, cables, huesos y otros objetos extraños.
c) Periódicamente realice una inspección visual para comprobar que las cuchillas, los pernos de las cuchillas y el montaje del equipo de corte no estén desgastados o dañados. Cambie el juego completo de cuchillas y pernos para conservar el equilibrio.
d) Tenga cuidado con los equipos que presentan un sistema multieje porque el giro de una hoja puede provocar que las otras hojas también giren.
e) ¡ADVERTENCIA! La cortadora de césped no debe utilizarse sin el protector.

Funcionamiento
1. Aspectos generales

a) Nunca haga funcionar el aparato con los protectores defectuosos o sin los dispositivos de seguridad, por ejemplo, los deflectores, en su sitio;
b) No ponga las manos ni los pies cerca o debajo de las partes giratorias. Manténgase alejado de la apertura de descarga en todo momento;
c) Nunca levante o transporte el aparato con el motor en marcha;
d) Accionar el dispositivo de desconexión del aparato.
- Antes de despejar un obstáculo;
- Antes de inspeccionar, limpiar o trabajar con el equipo;
- Tras golpear un objeto extraño hay que inspeccionar si la máquina tiene daños;
- Si la máquina empieza a vibrar anormalmente, y comprobar si hay daños antes de volver a arrancar.

e) No se permite modificar el diseño original del robot cortacésped. Todas las modificaciones se hacen bajo su propio riesgo.
f) Ponga en marcha el robot cortacésped según las instrucciones. Cuando se enciende la alimentación, hay que asegurarse de que manos y pies estén alejados de las cuchillas rotatorias. Nunca ponga los pies o las manos debajo del cortacésped.
g) Nunca elevar el robot cortacésped ni transportarlo si está encendido.
h) No permita que el robot cortacésped sea usado por personas que desconocen su funcionamiento.
i) No ponga nada encima del robot cortacésped o el cargador.
j) No permita que se use el robot cortacésped con una cuchilla de corte o mecanismo defectuoso. Tampoco se debe utilizar con cuchillas, tornillos, tuercas o cables defectuosos.
k) Apague el robot cortacésped siempre que no tenga intención de utilizarlo. El robot cortacésped únicamente se puede poner en marcha si está encendido y se ha introducido el código PIN correcto.
l) Mantenga las manos y los pies alojados de las hojas en movimiento. No coloque nunca las manos o los pies cerca o debajo del cuerpo del cortacésped robótico cuando esté en funcionamiento.
m) La máquina y sus dispositivos periféricos no se deben utilizar cuando haga mal tiempo, especialmente si existe riesgo de tormenta eléctrica.
n) No toque las piezas móviles peligrosas hasta que se hayan parado por completo.
o) Para usar máquinas en áreas públicas, los signos de advertencia deben de colocarse en lugares donde la máquina está en funcionamiento Ellos deberían de enseñar el significado del siguiente texto: Advertenica! Cortacésped automático! Manténgase lejos de la máquina! Vigile a losniños!
p) Para evitar el riesgo de lesiones, por favor detenga la cortadora y lleve la cortadora a otro césped para segar. Nunca arrastre ni tire de la cortadora en funcionamiento al cambiar el césped a segar.

2. En el caso de que el equipo funcione automáticamente

a) No deje que el aparato funcione sin vigilancia si sabe que hay animales domésticos, niños o personas en los alrededores.
b) Configure el teléfono para que se bloquee automáticamente la pantalla tras 30 s para impedir que la app sea usada maliciosamente por otros.

Mantenimiento y almacenamiento

⚠ ¡ADVERTENCIA! Cuando se pone boca abajo, el cortacésped la alimentación debe estar apagada.
La alimentación debe estar apagada durante cualquier trabajo que se realice en el bastidor inferior del cortacésped, como la limpieza o la sustitución de las cuchillas.

a) Mantenga todas las tuercas, pernos y tornillos apretados para unas condiciones de trabajo seguras.
b) Por su seguridad inspeccione el robot cortacésped cada semana y sustituya las piezas desgastadas o dañadas;
c) Compruebe que las cuchillas y el disco de corte no están dañados. Cuando sea necesario cambie las cuchillas y los tornillos al mismo tiempo a fin de que las partes giratorias estén equilibradas.
d) Asegúrese de que las partes cortantes que se sustituyen son del tipo correcto.
e) Asegúrese de que las baterías se cargan con el cargador correcto recomendado por el fabricante. El uso incorrecto puede provocar descargas eléctricas, sobrecalentamiento o una fuga del líquido corrosivo de la batería;
f) En el caso de que se produzca una fuga de electrólito y se mezcle con agua o agente neutralizante, busque ayuda médica si entrara en contacto con los ojos, etc.;
g) La asistencia técnica del equipo se debería realizar de acuerdo con las instrucciones del fabricante.

Recomendación

Conecte la máquina y sus dispositivos periféricos únicamente a un circuito de alimentación protegido mediante un interruptor diferencial (ID) con una corriente de disparo que no sea superior a 30 mA.

Riesgos residuales

Para evitar lesiones, utilice guantes de protección para sustituir las cuchillas.

Transporte

Para el transporte del robot cortacésped a

largas distancias, se debe utilizar el embalaje original.
Para un traslado seguro desde o dentro de la zona de trabajo:

a) Pulse el botón STOP para detener la segadora. Selecciona los cuatro dígitos del PIN cuando utiliza la segadora por primera vez.
b) Apague el robot cortacésped siempre que tenga intención de transportarlo.
c) Transporte el cortacésped por el asa situada en la parte delantera. Transporte el cortacésped con el disco de corte alejado del cuerpo.

Requisitos expuestos RF

Para satisfacer los requisites expuestos RF, una separación de 200mm o más debería de ser mantenida entre el dispositivo y las personas durante sus operaciones.
Para garantizar la conformidad, no se recomiendan operaciones a una distancia menor a esta distancia. La antena utilizada para este transmisor no debe colocarse junto con ninguna otra antena o transmisor.

Este es un aparato de clase III y deber ser alimentados solo con muy baja tensión de seguridad según el marcado en el aparato.

Advertencias de seguridad para la batería del interior de la herramienta

a) No desmonte, abra o destruya las pilas o las baterías recargables.
b) No provoque un cortocircuito en la batería. No almacene las baterías de forma descuidada en una caja o cajón donde podría provocar un cortocircuito entre ellas o mediante otros objetos metálicos. Cuando la batería no esté siendo utilizada, manténgala alejada de objetos metálicos, como clips de papel, monedas, llaves, clavos, tornillos u otros objetos metálicos pequeños, que pueden posibilitar la conexión de un borne con otro. Al provocar un cortocircuito con los bornes de la batería se pueden sufrir quemaduras o generar un incendio.
c) No exponga las baterías al calor o al fuego. No las guarde expuestas directamente al sol.
d) No exponga las baterías a impactos mecánicos.
e) En caso de que la batería tenga fugas de líquido, no permita que el líquido entre en contacto con la piel o los ojos. Si se produce el contacto, lave la zona afectada con grandes cantidades de agua y acuda a un médico.
f) Mantenga las baterías limpias y secas.
g) Recargue solo con el cargador indicado por Kress. No utilice ningún otro cargador que no sea el específicamente proporcionado para el uso con este equipo.
h) No utilice ninguna batería distinta a la diseñada para utilizarse con el aparato.
i) Mantenga la batería fuera del alcance de los niños.
j) Conserve la documentación original del producto por si tuviera que consultarla en otro momento.
k) Deshágase del producto correctamente.
l) No mezcle celdas de diferente fabricación, capacidad, tamaño o tipo dentro de un mismo dispositivo.
m) Mantener la batería lejos de microondas y alta presión.
n) ¡Advertencia! No utilice baterías no recargables.

Requisitos del manual de usuario para el producto inalámbrico

a) El funcionamiento de este dispositivo está sujeto a las siguientes condiciones:
(1) Este dispositivo no puede causar interferencias perjudiciales, y
(2) debe aceptar cualquier interferencia recibida, incluyendo las que puedan causar un funcionamiento indeseado.
b) Precaución: Los cambios o modificaciones a este aparato que no estén expresamente aprobados por la parte responsable del cumplimiento podrían anular la autoridad del usuario para utilizar el equipo.
c) NOTA: Este equipo genera, usa y puede radiar energía de radiofrecuencia y, si no se instala y usa de acuerdo con las instrucciones, puede causar interferencias perjudiciales para las comunicaciones de radio. Sin embargo, no se garantiza que no ocurran interferencias en una instalación particular. Si este equipo causa interferencias perjudiciales en la recepción de radio o televisión, lo cual puede determinarse apagando y encendiendo el equipo, se recomienda al usuario que intente corregir las interferencias mediante una o varias de las siguientes medidas:
- Reoriente o reubique la antena receptora.
- Aumente la distancia entre el equipo y el receptor.
- Conecte el equipo a una toma de corriente de un circuito diferente al que está conectado el receptor.

- Consulte con el proveedor o un técnico con experiencia en radio/TV para obtener ayuda.

Símbolos

ADVERTENCIA –EL ROBOT CORTACÉSPED puede ser peligroso si se usa incorrectamente.
Lea con atención el Manual de Usuario y entienda su contenido antes de usar su ROBOT CORTACÉSPED.

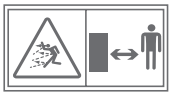

ADVERTENCIA - Manténgase a una distancia segura mientras la máquina esté en funcionamiento.

ADVERTENCIA – Apague la máquina antes de trabajar en ella o levantarla.

ADVERTENCIA –No use la máquina como medio de transporte.

Dispositivo de clase III

Los residuos de aparatos eléctricos y electrónicos no deben depositarse en la basura doméstica. Se deben reciclar en las instalaciones especializadas. Consulte a las autoridades locales o el establecimiento para saber cómo reciclar estos productos.

Batería de iones de litio. Este producto está marcado con un símbolo que indica que todas las pilas y baterías se deben desechar de forma especial. Seguidamente, esos componentes se reciclarán o desarmarán para reducir el impacto en el medio ambiente.
Las baterías pueden ser peligrosas para el medio ambiente y para la salud humana, ya que contienen sustancias peligrosas.

No incinerar

Las baterías pueden entrar en el ciclo del agua si se desechan incorrectamente, lo que puede ser peligroso para el ecosistema. No deseche las baterías inútiles como residuos municipales sin clasificar.

No lave la máquina utilizando agua a alta presión.

Leer el manual de operador

Unidad de alimentación desmontable

El símbolo en el embalaje es solo para Francia.

Lista de componentes

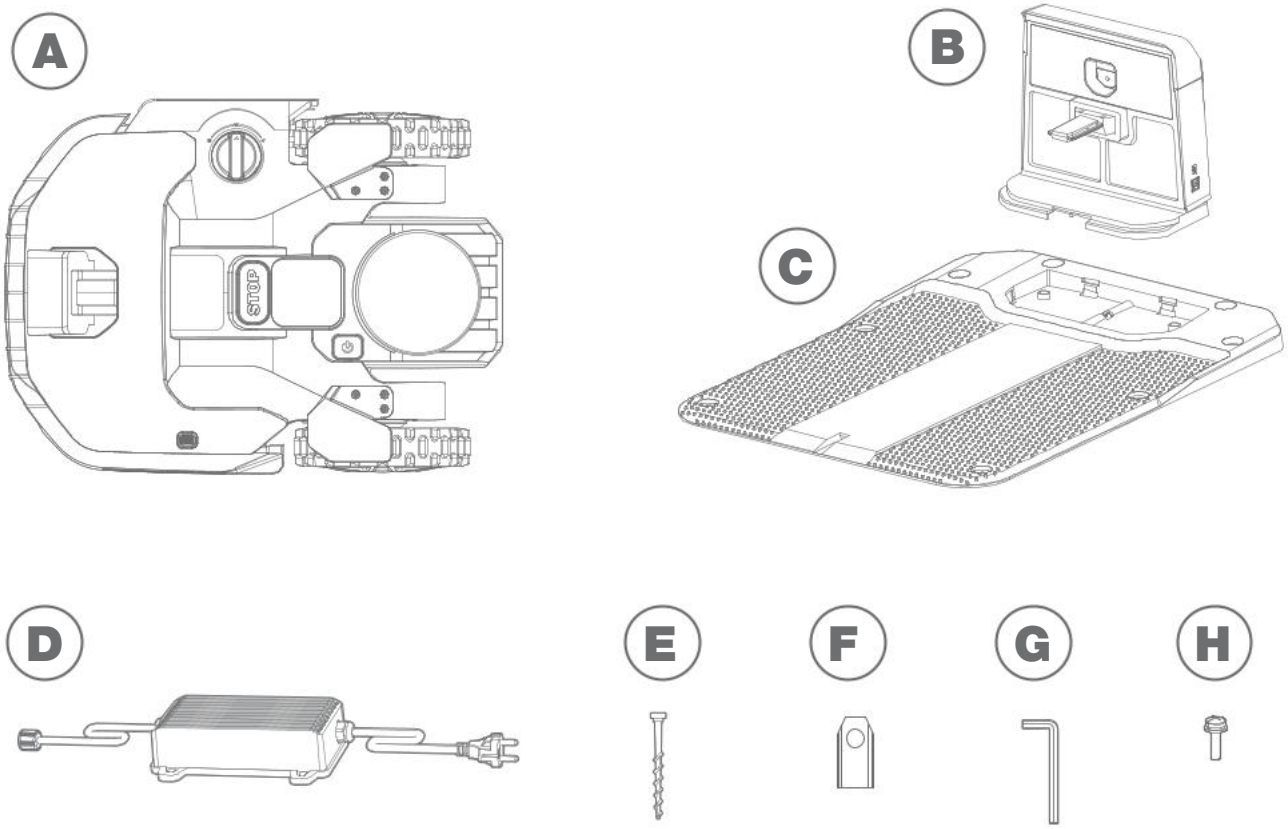

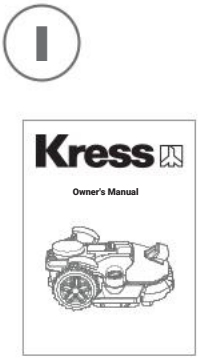

La imagen es solo de referencia

A	Cortacésped robótico EyePilot®	F	Cuchillas de repuesto
B	Pins de contacto	G	Llave allen
C	Base de carga	H	Tornillos de fijación de las cuchillas
D	Cable delimitador	I	Manuals
E	Tornillos de sujeción de la base de carga		

Los accesorios ilustrados o descritos pueden no corresponder al material suministrado de serie con el aparato.

Conozca EyePilot®

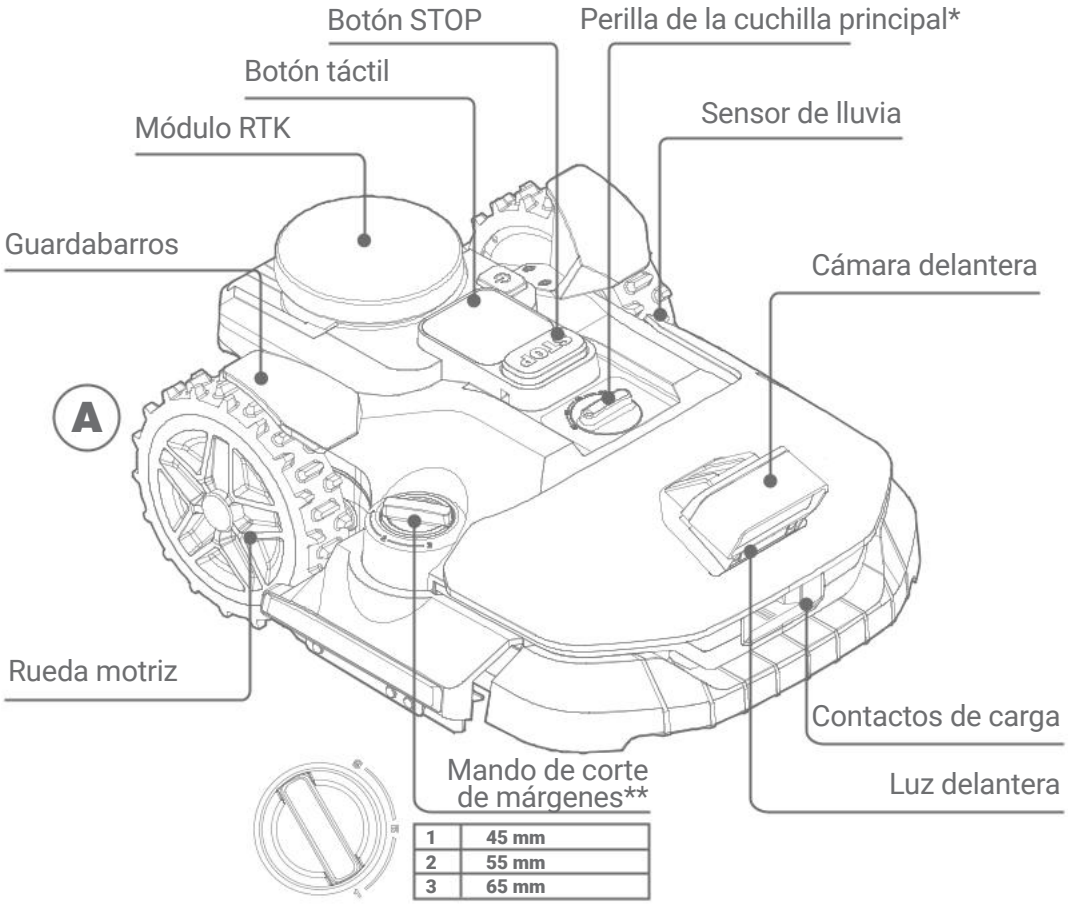

1	45 mm
2	55 mm
3	65 mm

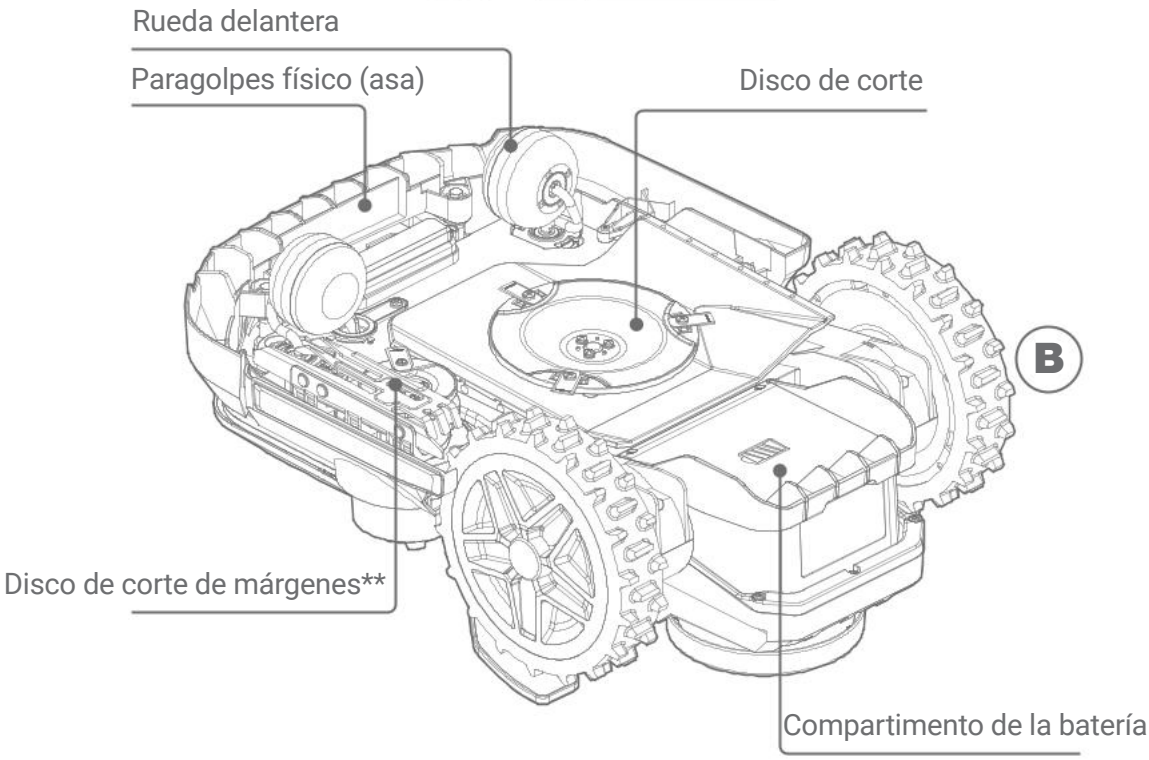

* Esta función solo es aplicable a los modelos KR250ES/KR260ES/KR251ES/ KR261ES.

** Esta función no es aplicable al modelo KR250ES/KR251ES.

La imagen es solo de referencia

Familiarizarse con la fuente de alimentación

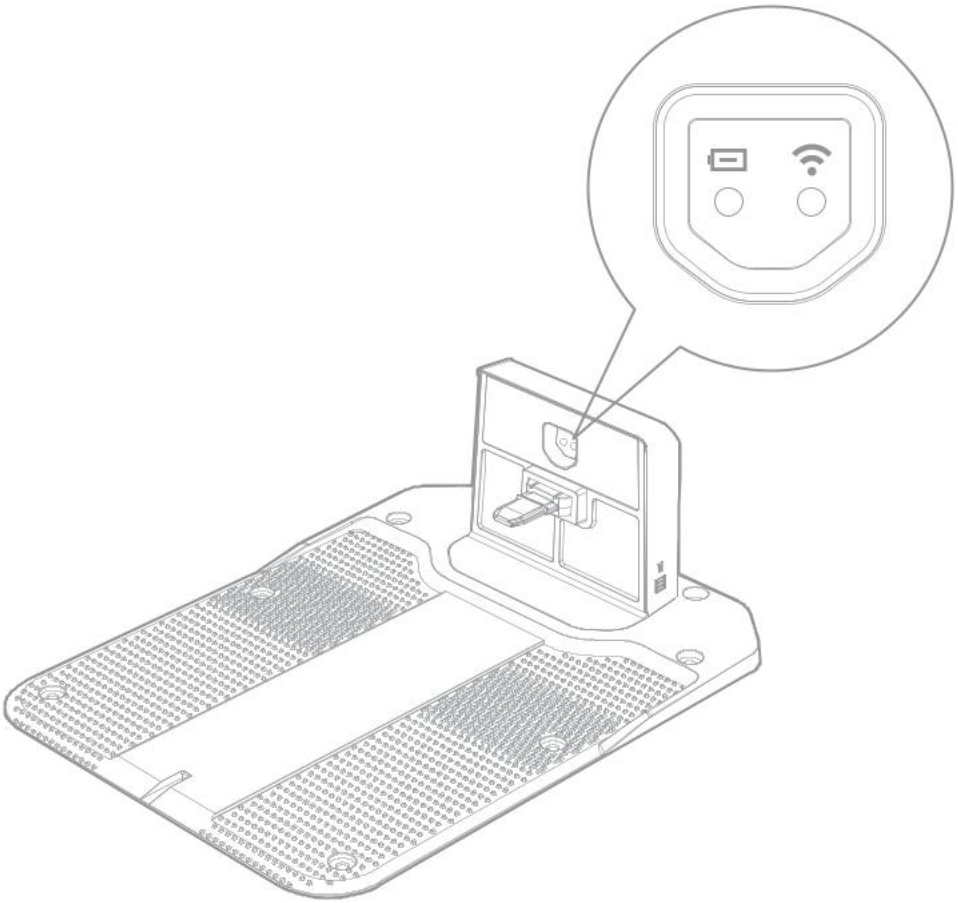

Artículo	Tipo	Descripción de la función
	Verde	Fijo: Función de carga normal
		Parpadeo lento: Carga en curso
	Rojo	Fijo: Fallo de la función de carga
		Parpadeo: Fallo de cortocircuito en la polaridad de la batería
	Apagado	Estación sin alimentación.
	Azul	Fijo: Wi-Fi no conectado, asegúrese de que la estación de carga esté dentro del alcance de Wi-Fi.
	Verde	Fijo: Funcionamiento normal del módulo inalámbrico
	Apagado	Módulo inalámbrico sin alimentación

Componentes y funciones

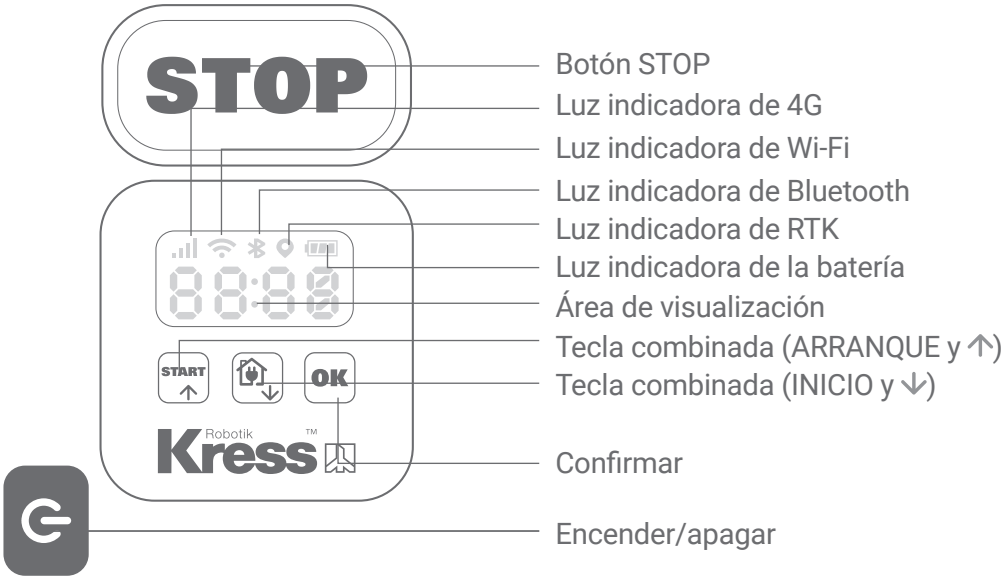

Mando

Encender	Pulse el botón de encendido durante 5 segundos.
Apagar	Pulse el botón de encendido durante 5 segundos.
Acceder al modo de enlace de aplicación	Pulse "START" durante 3 segundos
Empezar a cortar el césped	Pulse "START" y después "OK"
Dejar de cortar el césped	Pulse "STOP"
Volver a casa	Pulse "HOME" y después "OK"
Cómo reiniciar el cortacésped	Apagar y encender el cortacésped, pulse "START" y después "OK"
Cómo cambiar el código pin	Pulse "START" e "INICIO" simultáneamente durante 5 segundos, elija el nuevo PIN utilizando el botón "START" o "INICIO", y pulse "OK" para confirmar
Cómo desbloquear la pantalla	Introduzca el código PIN mediante "START" o "INICIO", y pulse "OK" para confirmar
Cómo comprobar el número de versión de firmware.	Pulse "INICIO" durante 5 segundos

Datos técnicos

Modelo **KR250ES KR260ES KR251ES KR261ES (100-299 - denominaciones de maquinaria, representantes de Robot Cortacesped)**

	KR250ES	KR260ES	KR251ES	KR261ES
Tensión nominal	20 V ⎓ Max.*			
Velocidad en vacío	2700 /min			
Área de corte	500 m^2	700 m^2	1000 m^2	
Diámetro de corte	20 cm			
Altura de corte	20-60 mm			
Posiciones de la altura de corte	9			
Tipo de altura de corte	Manual			
Zero trim (cuchilla de corte de margen)	N	Y	N	Y
Altura de corte de los bordes	/	1-45 mm 2-55 mm 3-65 mm	/	1-45 mm 2-55 mm 3-65 mm
Ancho de corte de borde	/	110 mm	/	110 mm
Cámara	Mono			Estéreo
Tipo de batería	Lithium-ion			
Modelo de la batería	KA3024			
Tiempo de carga aprox.	130 min		65 min	
Modelo del cargador	KA0208 / KA0209		KA3710 / KA3711	
Datos nominales del cargador	Entrada: 100-240 V~50/60 Hz, 48 W, Salida: 24 V, 1.5 A		Entrada: 100-240 V~50/60 Hz, 90 W, Salida: 20 V, 3.0 A	
Peso de la máquina	11.5 kg	12.8 kg	11.5 kg	12.8 kg
Clase de protección	III			
Aplicación	Y			
Bandas de frecuencia para bluetooth	2400-2483.5 MHz			
Potencia transmitida máxima para Bluetooth	8 dBm			
Banda de frecuencias para Wi-Fi	2400-2483.5 MHz			
Máxima potencia transmitida para Wi-Fi	20 dBm			
Pendiente máxima dentro de la superficie de trabajo	40%			
Intervalo de temperatura de carga	0 °C ~ 55 °C			

* Voltaje medido sin carga. El voltaje inicial máximo de la batería es de 20 voltios. El voltaje nominal es de 18 voltios.

Datos técnicos

Modelo **KR271E KR272E KR273E KR274E (100-299 - denominaciones de maquinaria, representantes de Robot Cortacesped)**

	KR271E	KR272E	KR273E	KR274E
Tensión nominal	20 V ⎓ Max.*			
Velocidad en vacío	2600 /min			
Área de corte	1500 m^2	2000 m^2	3000 m^2	5000 m^2
Diámetro de corte	22 cm			24 cm
Altura de corte	20-60 mm			
Posiciones de la altura de corte	9			
Tipo de altura de corte	Eléctrica			
Zero trim (cuchilla de corte de margen)	Y			
Altura de corte de los bordes	1-45 mm 2-55 mm 3-65 mm			
Ancho de corte de borde	110 mm			
Cámara	Estéreo			
Tipo de batería	Lithium-ion			
Modelo de la batería	KA3024	KA3006	KA3006	
Tiempo de carga aprox.	65 min	95 min	60 min	40 min
Modelo del cargador	KA3710 / KA3711		KA3719 / KA3819	KA3717 / KA3817
Datos nominales del cargador	Entrada: 100-240 V~50/60 Hz, 90 W, Salida: 20 V, 3.0 A		Entrada: 100-240 V~50/60 Hz, 190 W, Salida: 28 V, 5.0 A	Entrada: 100-240 V~50/60 Hz, 230 W, Salida: 28 V, 7.0 A
Peso de la máquina	12.8 kg	13.2 kg		
Clase de protección	III			
Aplicación	Y			
Bandas de frecuencia para bluetooth	2400-2483.5 MHz			
Potencia transmitida máxima para Bluetooth	8 dBm			
Banda de frecuencias para Wi-Fi	2400-2483.5 MHz			
Máxima potencia transmitida para Wi-Fi	20 dBm			
Pendiente máxima dentro de la superficie de trabajo	40%			
Intervalo de temperatura de carga	0 °C ~ 55 °C			

* Voltaje medido sin carga. El voltaje inicial máximo de la batería es de 20 voltios. El voltaje nominal es de 18 voltios.

Datos técnicos para 4G

Banda	Tx(Mhz)	Rx(Mhz)	Alimentación de salida RF (Máx.)
GSM900(B8)	880-915	925-960	33dBm
DCS1800(B3)	1710-1785	1805-1880	30dBm
WCDMA B1	1920-1980	2110-2170	24dBm
WCDMA B8	880-915	925-960	24dBm
WCDMA Band V	824-849	869-894	24dBm
LTE-FDD B1	1920-1980	2110-2170	23dBm
LTE-FDD B3	1710-1785	1805-1880	23dBm
LTE-FDD B7	2500-2570	2620-2690	23dBm
LTE-FDD B8	880-915	925-960	23dBm
LTE-FDD B20	832-862	791-821	23dBm
LTE-FDD B28	703-748	758-803	23dBm
LTE-TDD B38	2570-2620	2570-2620	23dBm
LTE-TDD B40	2300-2400	2300-2400	23dBm
LTE Band 3	1710-1785	1805-1880	23dBm
LTE Band 41	2535-2675	2535-2675	23dBm

Datos técnicos para 4G-GNSS

Sistema Navegación Global por Satélite (GNSS)	GPS / GLONASS / BDS / Galileo / SBAS
Frecuencia nominal	1559-1610 MHz 1215-1300 MHz 1164-1215 MHz

Información de ruido

	KR250ES KR251ES	KR260ES KR261ES KR271E KR272E KR273E	KR274E
Nivel de presión acústica de ponderación	L_{pA} = 49.6 dB (A), K_{pA}= 1.9 dB(A)	L_{pA} = 50.4 dB (A), K_{pA}= 2.5 dB(A)	L_{pA} = 54.0 dB (A), K_{pA}= 1.7 dB(A)
Nivel de potencia acústica de ponderación	L_{wA} = 57.6 dB (A), K_{wA}= 1.9 dB(A)	L_{wA} = 58.4 dB (A), K_{wA}= 2.5 dB(A)	L_{wA} = 62.0 dB (A), K_{wA}= 1.7 dB(A)
Úsese protección auditiva cuando la presión acústica sea mayor a			80dB(A)

Es inevitable un cierto grado de ruido procedente de la máquina. El trabajo con maquinarias ruidosas

está sujeto a licencia y debe estar limitado a determinados periodos. Respete los periodos de descanso y puede que sea necesario restringir las horas de trabajo al mínimo. Para su protección personal y la de las personas que trabajen cerca, debe usar una protección auditiva adecuada.

Accesorios

	KR250ES	KR260ES	KR251ES	KR261ES KR271E	KR272E	KR273E	KR274E
Tornillos de fijación de las cuchillas	9	13	9	13	13	13	13
Base de carga	1	1	1	1	1	1	1
Tornillos de sujeción de la base de carga	8	8	8	8	8	8	8
Llave allen	1	1	1	1	1	1	1
Cuchillas	9	13	9	13	13	13	13
Batería (KA3024)	1	1	1	1	/	/	/
Batería (KA3006)	/	/	/	/	1	1	1
Cargador (KA0208 / KA0209)	1	1	/	/	/	/	/
Cargador (KA3710 / KA3711)	/	/	1	1	1	/	/
Cargador (KA3719 / KA3819)	/	/	/	/	/	1	/
Cargador (KA3717 / KA3817)	/	/	/	/	/	/	1

Recomendamos que adquiera todos sus accesorios en el mismo comercio donde compró la herramienta. Consulte los estuches de los accesorios para más detalles. El personal del comercio también puede ayudar y aconsejar.

Utilización reglamentaria

Este producto ha sido proyectado para utilizarse en el área doméstica. Se ha diseñado para cortar el césped con frecuencia, permitiéndole disfrutar de un césped más verde y de mejor aspecto como nunca antes. Según el tamaño de su jardín, EyePilot® puede programarse para funcionar en cualquier momento o con la frecuencia que desee. No está diseñado para cavar, barrer ni quitar nieve.

Mantenimiento

Tiene que revisar su EyePilot® de vez en cuando. El EyePilot® trabaja mucho y después de un tiempo necesita una buena limpieza, así como reemplazar aquellas partes que se hayan podido desgastar. Nunca use su EyePilot® si el interruptor On/Off está defectuoso.
Apague la máquina antes de realizar cualquier servicio técnico o mantenimiento.
En los siguientes apartados queremos informarle de cómo hacer que su nuevo EyePilot® se adapte a su nuevo hogar y darle el mejor cuidado posible.

1

Mantenerlo afilado

⚠ ADVERTENCIA: Antes de limpiar, ajustar o reemplazar las hojas, apague su EyePilot® OFF y póngase guantes de protección.
⚠ ADVERTENCIA: Para sustituir la cuchilla, Asegúrese de cambiar todas las hojas si cambia una. Utilice siempre tornillos nuevos para instalar las cuchillas. Esto es importante para asegurarse de que las cuchillas queden fijadas correctamente y que el disco de rotación de las cuchillas esté bien equilibrado. La no utilización de tornillos nuevos podría ocasionar lesiones graves.

El EyePilot® no corta el césped como las otras cortadoras. Las cuchillas son como un cuchillo afilado en los 2 bordes y gira en ambas direcciones para obtener una capacidad máxima de corte. El perfil de la cuchilla rediseñado evita que los trozos de césped queden atrapados en la holgura entre el disco y la cuchilla. Y con un nuevo material, la vida útil de cada cuchilla de corte será mayor que la de otras marcas cuando se programe para cortar césped cada día. Siempre revise si las cuchillas están astilladas o dañadas y cámbielas si lo están. Cuando la hoja de corte esté roma o desgastada, se debe cambiar por una hoja de repuesto proporcionada con su EyePilot®. También puede obtener las hojas de repuesto en su distribuidor de Kress más cercano.

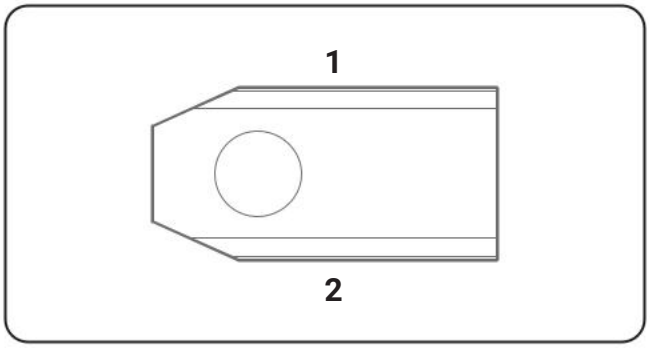

A. Sustituir las cuchillas

Normalmente, las cuchillas de su EyePilot® deben revisarse cada dos semanas y reemplazarse cada mes. Puedes ajustar la frecuencia de reemplazo de las cuchillas según la calidad de corte del césped. Al reemplazar las cuchillas, asegúrate de cambiar todas al mismo tiempo. Puedes sustituirlas con uno de los kits de cuchillas de repuesto y los tornillos adicionales suministrados con tu EyePilot®.

Antes de proceder a cambiar las cuchillas del EyePilot®, apague el cortacésped y póngase guantes de protección. Luego siga los pasos siguientes:

1. Ponga el EyePilot® del revés con delicadeza.
2. Extraiga la cubierta de la batería y la batería.
3. Saque los tornillos de las cuchillas con un destornillador de punta plana.
4. Atornille las hojas nuevas firmemente.
5. Vuelva a instalar la batería y la cubierta de la batería.

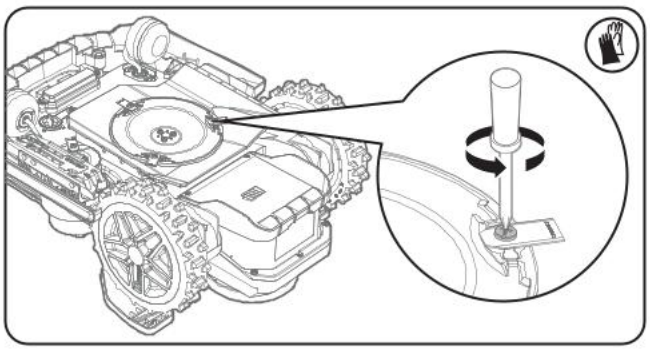

Importante: Después de enroscar las cuchillas al disco de corte, asegúrese de que el disco puede girar libremente.

2

Manténgalo limpio

⚠ ADVERTENCIA: Antes de la limpieza, apague su EyePilot®. Póngase guantes de protección antes de limpiar el disco de corte y no utilice agua corriente.

⚠ Advertencia! ¡SU EyePilot®. sólo se puede lavar usando una manguera! NO utilice lavadoras de alta presión en su EyePilot®. El agua de alta presión puede entrar en el interior y dañar las piezas electrónicas y mecánicas.

A. Limpiar el cuerpo

El EyePilot® tendrá una vida mucho más saludable y larga más si se limpia con regularidad. Tenga en cuenta que su EyePilot® es una máquina eléctrica, por lo que deberá tener cuidado al limpiarla. Se admite la limpieza de agua de manguera. Es mejor utilizar un atomizador lleno con agua. Al limpiar la carcasa de plástico utilice un cepillo suave o un paño limpio y evite el uso de solventes o limpiadores. Por último, asegúrese de retirar toda la acumulación de restos de césped y residuos, especialmente de las rejillas de ventilación del motor.

B. Limpieza de la parte inferior

Una vez más, es importante que apague el EyePilot® y use guantes de protección antes de tocar el disco de corte. En primer lugar, coloque la EyePilot® boca abajo para exponer la parte inferior. Aquí verá el disco de corte, la caja del motor y las ruedas delanteras y motrices. Limpie todo a fondo con un cepillo suave o un paño húmedo. Se admite la limpieza de agua de manguera.

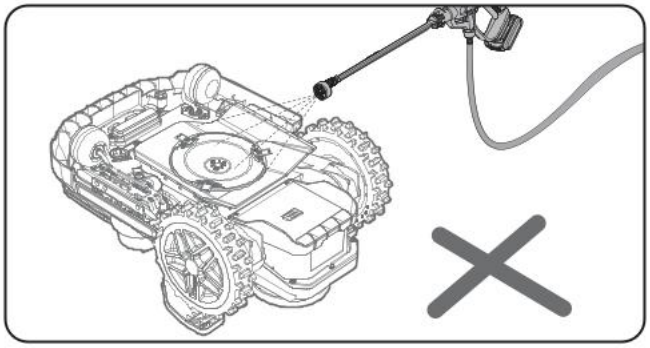

Gire el disco de corte para asegurarse de que gira libremente. Compruebe que las cuchillas giran libremente sobre los tornillos de fijación. Quite cualquier obstrucción que se haya podido generar.

IMPORTANTE: Elimine todos los residuos para que no se resquebraje el disco de corte. La más pequeña fisura puede disminuir el rendimiento de corte de su EyePilot®.

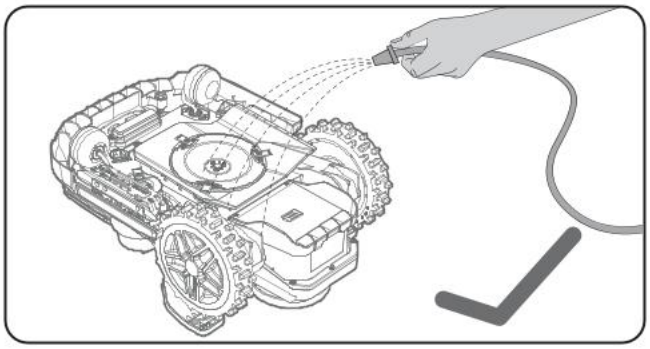

C. Limpie las pletinas de los contactos y las regletas de carga

Con un paño, limpie la pletina de contacto situada en la base de carga y la regleta de carga situada en su EyePilot®. Quite cualquier resto de hierba cortada alrededor de las patillas de contacto y las regletas de carga para garantizar que su EyePilot® se carga correctamente en todo momento.

D. Limpieza de la cámara

Recomendamos que los usuarios limpien regularmente la cámara con un paño.

3

Duración de la batería

El corazón del EyePilot® es la Batería de Litio de 20 voltios. Para un almacenamiento correcto de la batería, asegúrese de que está totalmente cargada y en un lugar fresco y seco (-20ºC~+60ºC).
NOTA: La temperatura de funcionamiento recomendada para el EyePilot® es de 0ºC - 55ºC.
La vida útil de la batería del EyePilot® depende de varios factores, tales como:

- Duración de la temporada de corte en su región
- Cantidad de horas que el EyePilot® funciona diariamente
- La forma de tratar la batería durante el almacenamiento

EyePilot® se puede cargar manualmente.

1. Conecte la Base de Carga a una toma de corriente adecuada. La luz verde de la base de carga se encenderá.
2. Conecte manualmente el EyePilot® en la Base de Carga mientras el EyePilot® está apagado.
3. Luz verde intermitente en la base de carga. Se inicia el proceso de carga del EyePilot®.

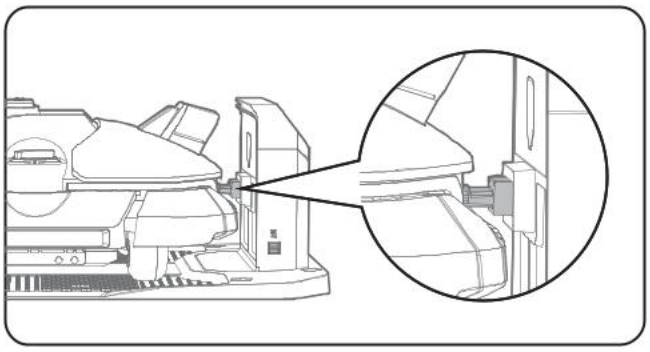

4

Hibernación

Su EyePilot® vivirá más tiempo y más saludable si se le permite hibernar. Así que, aunque es pesado, le recomendamos que durante el invierno guarde el EyePilot® en el cobertizo o en el garaje.
Antes de poner su EyePilot® a hibernar, debe asegurarse de:

- Limpiar a fondo su EyePilot®
- Cargar completamente la batería
- Voltear el cortacésped

Para maximizar la vida útil de la batería, le recomendamos que la cargue totalmente antes de almacenarla durante el invierno.
ADVERTENCIA: Proteja los bajos del EyePilot® frente al agua. NUNCA almacene el EyePilot® cara arriba al aire libre si con ello queda expuesto al agua.
NOTA: Cuando vuelva a usar el EyePilot® después de la hibernación, asegúrese de que las bandas de carga y patillas de contacto están limpias, lo mejor es usar un paño muy suave. En la aplicación, compruebe que la fecha y la hora sean correctas y devuelva el EyePilot® a lo que mejor se le da: cortar el césped.

5

Sustituir la Batería

ADVERTENCIA: Pulse el botón ON/OFF en OFF antes de realizar cualquier ajuste, sustitución o reparación.
Antes de reemplazar las hojas, apague su EyePilot® OFF y póngase guantes de protección.

Si hay que sustituir la batería, siga estos pasos:

1. Ponga el EyePilot® del revés con delicadeza.
2. Retire los tornillos de la batería.
   Retire la cubierta de la batería.
3. Retire los tornillos de la chapa metálica.
   Retire la chapa metálica.

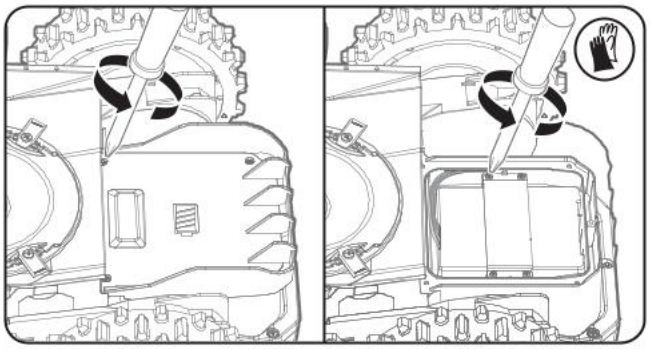

4. Presione el pestillo y libere los conectores como se muestra en la imagen. Sustituya con cuidado la batería usada por la nueva, y vuelva a conectar los conectores. **(no aplicable al modelo KR272E/ KR273E/KR274E)**
   NOTA: No la sujete por los cables. Sostenga los conectores y libere el pestillo.

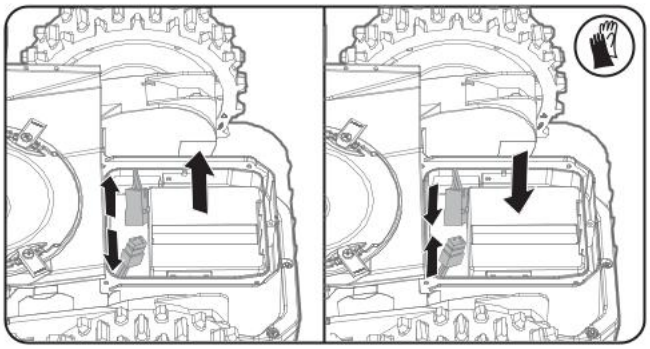

Desconecte el conector, sustituya la batería usada por la nueva y vuelva a conectar los conectores. **(Únicamente para KR272E/KR273E/KR274E)**

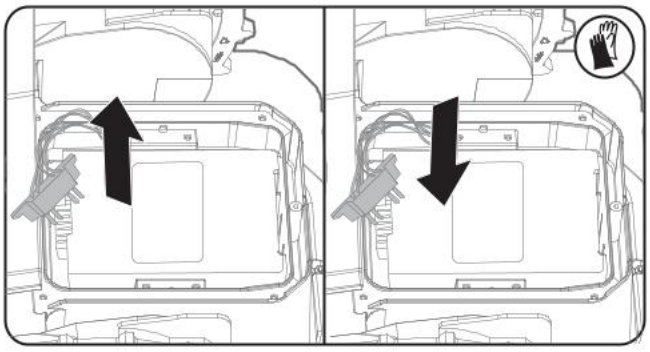

6. Retire la chapa metálica. Vuelva a instalar la cubierta en su posición y apriete bien los tornillos.

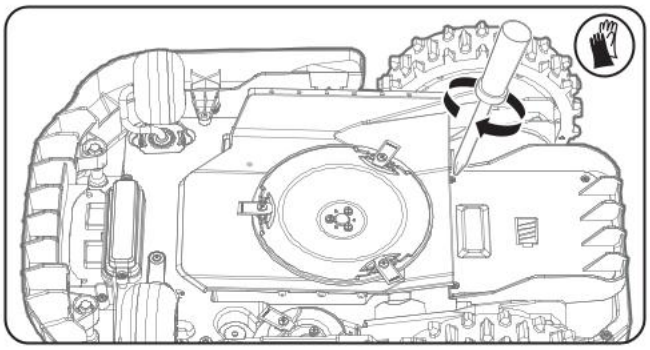

Problemas durante la instalación

Si su EyePilot® no funciona correctamente, siga esta Guía de Resolución de Problemas. Si el problema persiste, contacte con su distribuidor.

LED	Nombre del error	Pruebe las siguientes soluciones:
EE	Error desconocido	1. Reinicie el cortacésped para borrar el error. 2. Si el error persiste, póngase en contacto con su distribuidor para un diagnóstico adicional.
F 1	Retraso por lluvia	1. Para que el cortacésped funcione, desactive el retraso por lluvia en la aplicación. 2. La función de retraso por lluvia se desactivará automáticamente después de un cierto tiempo (el tiempo predeterminado es 3 horas, se puede cambiar mediante la aplicación).
F 2	Batería baja	Cargue el cortacésped hasta el nivel adecuado.
E 01	Fuera de la zona de corte	1. Mueva el cortacésped a la zona de corte y pulse "START" + "OK". 2. Si este error se produce con frecuencia en la misma ubicación, es posible que tenga que editar el mapa.
E 02	Fallo del motor de las ruedas	1. Compruebe si hay objetos atascados en la rueda motriz y limpie la rueda, y pulse "START" + "OK". 2. Confirme si el cortacésped se ha quedado atrapado en un hoyo; si es el caso, rellene el hoyo.
E 03	Motor del disco de corte bloqueado	1. Compruebe si hay objetos atascados en la cubierta de corte o si el césped es demasiado denso o alto. 2. Limpie la cubierta de corte y mantenga el césped a una altura de corte normal.
E 04	Atrapado	Despeje los obstáculos alrededor del aparato, o muévalo a una zona de corte, pulse "START" + "OK" en el cortacésped.
E 05	Levantado	Mueva el cortacésped a una zona de corte y pulse "START" + "OK" en el cortacésped.
E 06	Boca abajo	Mueva el cortacésped a una zona de corte y pulse "START" + "OK" en el cortacésped.
E 07	Error de carga de la batería	Compruebe el estado de conexión entre el cortacésped y la estación de carga, intente conectarlo de nuevo manualmente.
E 08	Tiempo de acoplamiento excedido	1. Reinicie el cortacésped y presione “HOME” + “OK” para acoplarlo nuevamente. 2. Reinicie el cortacésped e insértelo manualmente en la estación de carga.
E 09	Error de mapa	1. Reinicie el cortacésped. 2. Acceda a "Mis mapas", busque el mapa correcto, y vuelva a activar el mapa en la aplicación. 3. Si hay varios mapas, intente activar otro mapa en la aplicación.
E 10	ERROR HBI	Reinicie el cortacésped y pulse "START" + "OK" en el cortacésped.

E 11	La temperatura de la batería está fuera de gama	Espere a que la temperatura de la batería vuelva a la normalidad e intente reiniciar el cortacésped pulsando "START" + "OK".
E 12	Cámara bloqueada	Quite cualquier objeto que bloquee la cámara, como caracoles u hojas. Consejo: Limpie suavemente la lente con un paño suave y seco. Para la suciedad más resistente, utilice un paño ligeramente húmedo y frote con cuidado.
E 13	Error de cámara	1. Compruebe el cable de conexión de la cámara. 2. Pulse "START" +"OK" en el cortacésped. 3. Si el problema persiste, reinicie el cortacésped.
E 14	Luz insuficiente	1. Coloque el cortacésped en una zona bien ventilada y pulse "START" + "OK". 2. Si hay poca luz, coloque el cortacésped en la estación de carga e inténtelo de nuevo más tarde.
E 15	Ajuste de altura de la cuchilla bloqueado	1. Compruebe si hay recortes de césped u objetos atascados en el kit de ajuste de altura del cortacésped. 2. Límpielo y pulse "START" + "OK" en el cortacésped para reiniciarlo.
E 16	Error de transición	1. Elimine los obstáculos en el camino. 2. El camino es demasiado estrecho, es necesario cambiar el mapa.
E 20	Altura de corte no soportada	Compruebe si el ajuste de altura de corte está dentro del rango de altura del cortacésped.
E 22	El cortacésped no está en la estación	1. El cortacésped debe estar en la estación de carga antes de iniciar el proceso de mapeo. 2. Acople manualmente el cortacésped en la estación de carga.
E 23	Error al acoplarse a la estación de carga	1. Asegúrese de que la estación de carga está encendida y compruebe que el indicador luminoso verde se enciende. 2. Compruebe que el cortacésped se conecta correctamente a los contactos de la estación de carga. 3. Limpie los contactos de carga del cortacésped y la estación de carga, y elimine cualquier suciedad u oxidación. 4. Desconecte manualmente el aparato de la estación de carga y conéctelo de nuevo. Si el estado del aparato es "cargando", espere a que se cargue. 5. Asegúrese de que el código QR de la estación de carga no esté desgastado.
E 26	Error al actualizar el firmware	1. Asegúrese de que la conexión de red funciona bien. 2. Reinicie el cortacésped e intente actualizar de nuevo. 3. Si el error persiste, pruebe otro paquete de firmware.
Boqueo	Bloqueo de antirrobo	1. Vuelva a colocar el cortacésped en la zona de trabajo. 2. Utilice la aplicación para desbloquear el cortacésped.
E27	Fallo de la luz delantera	1. Asegúrese de que el conector está bien conectado. 2. Póngase en contacto con el distribuidor para sustituir la luz delantera.

E28	Error en el mapeo	Controle la cortadora de césped de forma remota y muévala a una zona de trabajo abierta con buena señal RTK. Presione “START” en la cortadora para borrar el error.
E29	Mapeo atascado	Verifique si la cortadora está atascada. Retire cualquier obstáculo. Presione “START” en la cortadora para borrar el error.
E30	Error en la detección del límite	Presione “START” en la cortadora para borrar el error. Cambie al modo manual para continuar el mapeo o controle la cortadora de forma remota hasta el límite de su césped y inicie el mapeo automático.
E34	Fallo del módulo RTK	Póngase en contacto con el distribuidor para sustituir el módulo RTK.
E35	Fallo del motor de cortamárgenes	1. Compruebe si hay objetos atascados en la cubierta de corte o si el césped es demasiado denso o alto. 2. Limpie la cubierta de corte y mantenga el césped a una altura de corte normal.
E48	Cortacésped atascado	1. Verifique si el cortacésped está atascado por césped denso. 2. Reinicie el cortacésped y presione “START” + “OK”.

Protección ambiental

Los residuos de equipamientos eléctricos y electrónicos no deben depositarse con las basuras domésticas. Se recogen para reciclarse en centros especializados. Consulte las autoridades locales o su distribuidor para obtener información sobre la organización de la recogida.

Para las herramientas a batería:
Detalles sobre la eliminación segura de las baterías usadas
Al final de la vida útil del aparato, retire de forma segura el paquete de baterías antes de desechar el aparato. No tire las baterías ni las arroje a la basura normal. Tampoco deseche la batería junto con la máquina. Retire el paquete de baterías usado del aparato y deséchelo en la instalación de reciclaje más cercana o conveniente. Si tiene dudas, consulte con su departamento local de protección del medio ambiente. Las baterías pueden entrar al ciclo del agua si se desechan incorrectamente, lo que puede ser peligroso para el ecosistema. No deseche las baterías usadas como residuos municipales no clasificados.

Nosotros, Positec Technology (China) Co., Ltd, por la presente declaramos, que los productos siguientes, cubiertos en este documento, cumplen con los requisitos de seguridad aplicables en la Programación 1 de las Normativas de Infraestructura de Telecomunicaciones y Seguridad de Productos (Requisitos de Seguridad para Productos Conectables Relevantes) de 2023 (**“Requisitos de Seguridad”**)
Obsérvese que esta declaración de cumplimiento, que incluye el Periodo de Soporte Definido indicado en este documento, únicamente es aplicable a productos vendidos en el RU.
Positec Technology (China) Co., Ltd acepta cualquier comentario sobre potenciales vulnerabilidades de software de modo que podamos adoptar los pasos adecuados para mantener la seguridad de nuestros productos y sistemas. La información sobre cómo informar sobre consultas de seguridad, problemas o posibles incidentes al Equipo de Seguridad de Producto se puede encontrar aquí:
Enlace: https://security.positecgroup.com

Declaración de conformidad

Los que reciben,
Positec Germany GmbH
Postfach 680194, 50704 Cologne, Germany

En nombre de Positec declaran que el producto,
Descripcón **Robot Cortacesped**
Modelo **KR250ES; KR260ES; KR251ES; KR261ES; KR271E; KR272E; KR273E; KR274E (100-299-denominaciones de maquinaria, representantes de Robot Cortacesped) (El año, la referencia y el mes del número de serie se indican en la página posterior. El número de serie completo se indica de forma clara en la carcasa del cortacésped) con cargador de batería KA0208 / KA0209 / KA3710 / KA3711 / KA3719 / KA3819 / KA3717 / KA3817 y base de carga KA0081**
Función **corte de césped**
Número de serie **Se puede encontrar en la etiqueta de marca**

Cumple con las siguientes Directivas,
2006/42/EC, 2014/30/EU, 2014/35/EU, 2011/65/EU&(EU)2015/863, 2000/14/EC modificada por 2005/88/EC&(EU)2024/1208, 2014/53/EU modificada por (EU) 2022/30

2000/14/EC modificada por 2005/88/EC&(EU)2024/1208 **KR250ES KR251ES / KR260ES KR261ES KR271E KR272E KR273E / KR274E**
- Procedimiento de evaluación de la conformidad de acuerdo con **Annex V / Annex V / Annex V**
- Nivel de presión acústica **57.6 dB (A) / 58.4 dB (A) / 62.0 dB (A)**
- Nivel de intensidad acústica **60 dB (A) / 61 dB (A) / 64 dB (A)**

Normativas conformes a,
Para cortacésped: EN 50636-2-107:2015+A1:2018+A2:2020+A3:2021, EN 60335-1:2012+A11:2014+A13:2017+A1:2019+A2:2019+A14:2019+A15:2021+A16:2023, EN IEC 62311:2020, EN IEC 55014-1:2021, EN IEC 55014-2:2021, EN IEC 61000-3-2:2019+A1:2021+A2:2024, EN 61000-3-3:2013+A1:2019+A2:2021+AC:2022, EN 18031-1:2024, EN 18031-2:2024
Para módulo Wi-Fi (2.4G) y Bluetooth: EN 301 489-1 V2.2.3, EN 301 489-17 V3.3.1, EN 300 328 V2.2.2
Para módulo GPS+4G: EN 301 489-1 V2.2.3, EN 301 489-19 V2.2.1, EN 301 489-52 V1.3.1, EN 301 511 V12.5.1, EN 301 908-1 V15.2.1, EN 301 908-13 V13.2.1, EN 303 413 V1.2.1, EN 301 908-2 V13.1.1, EN 50665:2017
Para cargador: EN IEC 55014-1:2021, EN IEC 55014-2:2021, EN IEC 61000-3-2:2019+A1:2021+A2:2024, EN 61000-3-3:2013+A1:2019+A2:2021, EN IEC 60335-2-29:2021+A1:2021+A11:2024, EN 60335-1:2012+A11:2014+A13:2017+A1:2019+A2:2019+A14:2019+A15:2021+A16:2023, EN 62233:2008
Para ruido: EN ISO 3744:2010
Para RoHS: EN IEC 63000:2018

La persona autorizada para componer el archivo técnico,
Firma **Marcel Filz**
Dirección **Positec Germany GmbH Postfach 680194, 50704 Cologne, Germany**

2026/02/21
Allen Ding
Ingeniero Jefe Adjunto. Pruebas y Certificación
autorizado a emitir la declaración de conformidad en nombre el fabricante
Positec Technology (China) Co., Ltd.
18, Dongwang Road, Suzhou Industrial

Park, Jiangsu 215123, P. R. China

Declaración de conformidad

Los que reciben,
Positec Germany GmbH
Postfach 680194, 50704 Cologne, Germany

En nombre de Positec declaran que el producto,
Descripcón **Batería**
Modelo **KA3024; KA3006**
Función **Proporciona energía a las herramientas eléctricas, de jardín y productos similares**
Número de serie **Se puede encontrar en la etiqueta de marca**

Cumple con el siguiente reglamento y directivas:
(EU) 2023/1542, 2011/65/EU & (EU) 2015/863

Normativas conformes a,
EN 62133-2:2017, EN 62133-2:2017/A1:2021
EN IEC 63000:2018

La persona autorizada para componer el archivo técnico,
Firma **Marcel Filz**
Dirección **Positec Germany GmbH**
Postfach 680194, 50704 Cologne, Germany

2026/02/21
Allen Ding
Ingeniero Jefe Adjunto. Pruebas y Certificación
autorizado a emitir la declaración de conformidad en nombre el fabricante
Positec Technology (China) Co., Ltd.
18, Dongwang Road, Suzhou Industrial
Park, Jiangsu 215123, P. R. China

Gebruikers kunnen de elektronische gebruiksaanwijzingen bekijken op https://www.kress.com/en/.

Productveiligheid

Algemene & extra veiligheidsinstructie

⚠ **WAARSCHUWING! Lees alle instructies zorgvuldig door.** *Indien u zich niet aan alle onderstaande instructies houdt, kan dat leiden tot een elektrische schok, brand en/of ernstig letsel.*

Lees de instructies aandachtig voor een veilig gebruik van de machine.
Bewaar alle waarschuwingen en instructies voor latere naslag.

- Dit apparaat is niet bedoeld voor gebruik door personen (waaronder kinderen) met verminderde fysieke of mentale capaciteiten of een verminderd waarnemingsvermogen, tenzij ze voor gebruik van het apparaat toezicht en instructie krijgen van iemand die verantwoordelijk is voor hun veiligheid.
- Kinderen moeten onder toezicht worden gehouden om te verzekeren dat ze niet met het apparaat spelen.
- De batterij in dit apparaat mag alleen worden vervangen door geschoold personeel. WAARSCHUWING: Gebruik voor het opladen van de batterij alleen de verwijderbare voedingseenheid die bij het apparaat wordt geleverd.

BELANGRIJK
LEES ALLE INSTRUCTIES ZORGVULDIG DOOR.
BEWAAR ALLE WAARSCHUWINGEN EN INSTRUCTIES VOOR LATERE NASLAG

Veilige Bediening
Instructies

a) Lees de instructies nauwkeurig door. Zorg ervoor dat u de instructies begrijpt en dat u bekend bent met de bedieningsorganen en het juiste gebruik van het toestel;
b) Sta niet toe dat het toestel gebruikt wordt door personen die niet bekend zijn met deze instructies of door kinderen. Plaatselijke voorschriften kunnen een grens leggen aan de leeftijd van de gebruiker;
c) De gebruiker is verantwoordelijk voor ongevallen en gevaren die optreden met andere personen of hun eigendommen.

Voorbereiding

a) Ga na dat de virtuele grens volgens de instructies is opgebouwd en dat de virtuele grens regelmatig wordt onderhouden. Voorafgaand aan iedere werkcyclus maakt het apparaat een rondje door het werkgebied om te controleren of de virtuele grens bestaat en als deze niet bestaat dan schakelt het apparaat zich uit. De virtuele grens bepaalt het werkgebied waarbinnen het apparaat mag werken. De RTK antenne in het apparaat merkt opwanneer de virtuele grens genaderd wordt. Als het apparaat een obstakel raakt of de virtuele grens nadert kiest het product een nieuwe richting.
b) controleer het gebied waarin het toestel gebruik wordt geregeld. Verwijder alle stenen, stokken, draden, botten en ander vreemde voorwerpen.
c) Inspecteer de messen, bouten en het snijmechanisme geregeld op slijtage en schade. Vervang versleten en beschadigde messen en bouten gelijktijdig, zodat de balans behouden blijft.
d) Bij toestellen met meerdere assen let u erop dat het draaien van het ene mes ook het ander mes in beweging brengt.
e) WAARSCHUWING! De grasmaaier mag niet worden gebruikt zonder dat de afscherming op zijn plaats is.

Bediening
1. Algemeen

a) Gebruik het toestel niet met een defecte kap of zonder dat de veiligheidsmiddelen, zoals de, af buigers op hun plaats zitten;
b) Steek geen handen of voeten in de buurt van de draaiende delen. Houd steeds afstand van de; uitwerp opening
c) Til het toestel niet op en vervoer het niet terwijl het in werking is;
d) Bedien de uitschakelinrichting van het apparaat.
- voordat u een blokkering verwijdert;
- voordat u de machine controleert, schoonmaakt of onderhoudt;
- om de machine op schade te controleren nadat u een vreemd voorwerp hebt geraakt;
- voor onmiddellijke controle vóór het opnieuw inschakelen, als de machine abnormaal begint te trillen.

e) Het is niet toegestaan het oorspronkelijke ontwerp van de grasmaaier te veranderen. Alle wijzigingen zijn op eigen risico.
f) Start de automatische grasmaaier volgens de instructies. Wanneer de stroom is ingeschakeld, moet u ervoor zorgen dat

uw handen en voeten uit de buurt van de draaiende messen blijven. Plaats nooit uw handen en voeten onder de Robotmaaier.

g) Til de robotmaaier nooit op of draag het nooit wanneer de stroom is ingeschakeld.
h) Sta niet toe dat de maaier gebruikt wordt door personen die niet weten hoe de Robotmaaier werkt en zich gedraagt.
i) Leg geen voorwerpen op de Robotmaaier of op het laadstation.
j) Laat de Robotmaaier niet werken met een defect mes of een defecte behuizing. Hij moet ook niet worden gebruikt met defecte schroeven, moeren of kabels.
k) Schakel de Robotmaaier altijd uit als u niet van plan bent om de Robotmaaier te gebruiken. De robotmaaier kan alleen starten als de stroom is ingeschakeld en de juiste PIN-code is ingevoerd.
l) Houd uw handen en voeten buiten het bereik van de roterende bladen. Plaats nooit uw handen en voeten onder de Robotmaaier.
m) Vermijd gebruik van de machine en de accessoires onder slechte weersomstandigheden, voornamelijk als er gevaar op blikseminslag is.
n) Raak riskante bewegende delen niet aan, voordat die stilgezet zijn.
o) Voor machines die gebruikt worden in publieke ruimtes, dienen waarschuwingsborden geplaatst te worden rond de ruimte waar de machine in werking treedt. Geven de inhoud van de volgende tekst weer:
Waarschuwing! Automatische grasmachine! Houd uit de buurt van de machine! Kinderen onder toezicht houden!
p) Om het risico op letsel te voorkomen, stop alstublieft de grasmaaier en draag de grasmaaier naar een ander gazon dat gemaaid moet worden. Sleep of trek de grasmaaier nooit tijdens gebruik wanneer u het te maaien gazon verandert.

2. Als het toestel automatisch functioneert

a) Laat de machine niet werken zonder toezicht als u weet dat er dieren, kinderen of andere personen in de omgeving zijn.
b) Stel de smartphone zodanig in dat het scherm na 30 seconden automatisch wordt vergrendeld om te voorkomen dat de app door anderen wordt misbruikt.

Onderhoud en opslag

⚠ **WAARSCHUWING! Als de maaier ondersteboven wordt gedraaid, moet de stroom altijd uitgeschakeld zijn.**
De stroom moet uitgeschakeld zijn tijdens alle werkzaamheden aan het onderframe van de maaier, zoals schoonmaken of vervangen van de messen.

a) Zet alle moeren, bouten en schroeven vast om zeker te weten dat het toestel in de veilige werktoestand is;
b) Inspecteer de grasmaaier elke week en vervang versleten of beschadigde onderdelen voor de veiligheid;
c) Controleer of de messen en de schijf niet beschadigd zijn. Verwijder alle messen en schroeven tegelijk, zodat de draaiende delen in balans blijven.
d) Zorg ervoor dat uitsluitend vervangingsonderdelen van het juiste type worden gebruikt;
e) Zorg ervoor dat batterijen worden opgeladen met de juiste lader, aanbevolen door de fabrikant. Onjuist gebruik kan resulteren in een elektrische schok, oververhitting of lekkage van de corroderende vloeistof uit de batterij;
f) Bij lekkage van het elektrolyt spoelt u met water of een neutraliserend middel. Vraag medische hulp als het elektrolyt in contact komt met de ogen e.d.;
g) Onderhoud van het toestel moet geschieden in overeenstemming met de instructies van de fabrikant.

Aanbeveling

Sluit het apparaat en/of de accessoires alleen aan op een elektriciteitsnet dat door een aardlekschakelaar met een schakelstroom van niet meer dan 30 mA beveiligd is.

Overige risico's

Draag, als u de bladen vervangt, beschermende handschoenen om verwondingen te voorkomen.

Vervoer

De oorspronkelijke verpakking moet worden gebruikt als de grasmaaier over een langere afstand vervoerd wordt.
Veilig vervoer van en naar het werkgebied:

a) Druk op de knop STOP om de maaier te stoppen.
U geeft de volledige PIN-code van vier cijfers als u de maaier voor het eerst start.
b) Schakel de automatische grasmaaier altijd uit als u van plan bent om de grasmaaier te dragen.
c) Draag de grasmaaier aan de handgreep

aan voorzijde van de grasmaaier. Draag de grasmaaier met de maaischijf weg van de behuizing.

RF vereisten van bloostelling

Om te voldoen aan de RF vereisten van blootstelling, dient een afstand van 200mm of meer tussen de persoon en het toestel te worden gehouden, wanneer het toestel in werking is.
Om ervoor te zorgen dat de regels worden nageleefd, is het niet aangeraden om te werken met een kleinere afstand. De antenne die gebruikt wordt voor deze zender mag zich niet in dezelfde locatie als andere antennes of zenders bevinden.

Dit is een apparaat van klasse III en mag alleen worden gevoed met extra lage veiligheidsspanning die overeenkomt met de markering op het apparaat.

Veiligheidsvoorschriften voor de accu in het apparaat

a) **Batterijcellen en accupacks mogen niet gedemonteerd, geopend of vernietigd worden.**
b) **Sluit accupacks niet kort. Bewaar accupacks niet willekeurig in een doos of lade waar ze elkaar kunnen kortsluiten of door geleidende voorwerpen kortgesloten kunnen worden.** Houd het accupack op een afstand van andere metalen voorwerpen als paperclips, muntstukken, sleutels, nagels, schroeven en andere kleine metalen voorwerpen die de contacten van de accupack kunnen verbinden. Kortgesloten contacten van accupacks kunnen brandwonden of brand veroorzaken.
c) **Stel accupacks niet bloot aan warmte of vuur. Vermijd opslag in direct zonlicht.**
d) **Stel accupacks niet bloot aan mechanische schokken.**
e) **Als een accu lekt dient men voorzichtig te zijn dat de vloeistof niet in contact komt met de huid of de ogen. Als dat toch gebeurt spoelt men de huid onder stromend water en raadpleegt men een arts.**
f) **Houd batterijcellen en accupacks schoon en droog.**
g) **Laad alleen op met een lader met de technische gegevens van Kress. Gebruik geen andere lader dan de lader die specifiek voor dat doel met de apparatuur is meegeleverd.**
h) **Gebruikt geen accupack dat niet bedoeld is voor gebruik met deze apparatuur.**
i) **Houd accupacks buiten het bereik van kinderen.**
j) **Bewaar de oorspronkelijke instructies van het product voor latere gebruik.**
k) **Volg de juiste procedure voor afvalverwijdering na afdanken van dit apparaat.**
l) **Gebruik geen batterijen van verschillende fabricage, capaciteit, grootte of soort in het apparaat.**
m) **Houd de accu uit de buurt van microgolven en hoge druk.**
n) **Waarschuwing! Gebruik geen niet-oplaadbare batterijen.**

Gebruikershandleiding voor vereisten van snoerloze producten

a) Het gebruik van dit apparaat is onderhevig aan de volgende twee voorwaarden:
(1) Dit apparaat mag geen schadelijke storing veroorzaken, en
(2) dit apparaat moet alle ontvangen storing aanvaarden, met inbegrip van storing die ongewenste werking kan veroorzaken.
b) Let op: Wijzigingen of aanpassingen aan dit apparaat die niet uitdrukkelijk zijn goedgekeurd door de instantie, die verantwoordelijk is voor de naleving, kunnen het recht van de gebruiker om het apparaat te bedienen tenietdoen.
c) OPMERKING: Dit apparaat genereert, gebruikt en kan radiofrequentie-energie uitstralen en kan, indien niet volgens de instructies geïnstalleerd en gebruikt, schadelijke storing aan radiocommunicatie veroorzaken. Er is echter geen garantie, dat er in een bepaalde installatie geen storing zal optreden. Als dit apparaat schadelijke storing veroorzaakt aan de ontvangst van radio of televisie, hetgeen kan worden vastgesteld door het apparaat aan en uit te zetten, wordt de gebruiker aangeraden, te proberen deze storing te verhelpen door één of meerdere van de volgende maatregelen te nemen:
- Heroriënteer of verplaats de ontvangstantenne.
- Vergroot de afstand tussen de apparatuur en de ontvanger.
- Sluit de apparatuur aan op een stopcontact van een ander circuit dan dat waarop de ontvanger is aangesloten.
- Raadpleeg de leverancier of een ervaren radio/ tv-technicus voor hulp.

Symbolen

WAARSCHUWING –de Robotmaaier kan gevaarlijk zijn bij verkeerd gebruik.
Lees de gebruiksaanwijzing grondig door en zorg ervoor dat u de inhoud begrijpt voordat u de Robotmaaier gebruikt.

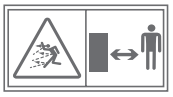

WAARSCHUWING - Houd omstanders op afstand.

WAARSCHUWING – Schakel de aan-uitknop altijd uit voordat u aan de machine werkt of de machine optilt.

WAARSCHUWING –Rij niet op de machine.

Klasse III-apparaten

Afgedankte elektrische producten mogen niet bij het normale huisafval terechtkomen. Breng deze producten waar mogelijk naar een recyclecentrum bij u in de buurt. Vraag de verkoper of de gemeente informatie en advies over het recyclen van elektrische apparatuur.

Li-ion-accu. Dit product is gemarkeerd met een symbool dat 'gescheiden inzameling' voor alle accu's en accupacks betekent. Vervolgens worden ze gerecycled of gedemonteerd om de impact op het milieu te beperken. Accupacks kunnen gevaarlijk zijn voor het milieu en de menselijke gezondheid omdat ze gevaarlijke stoffen bevatten.

Niet in brand steken.

Als de batterij niet correct wordt gebruikt, kan deze de waterkringloop binnendringen, wat schade aan het ecosysteem kan veroorzaken. Gooi gebruikte batterijen niet weg als ongesorteerd gemeentelijk afval.

Reinig de machine niet met een hogedrukreiniger.

Lees de bedieningshandleiding

Afneembare voedingseenheid

Het symbool op de verpakking is alleen voor Frankrijk.

Onderdelenlijst

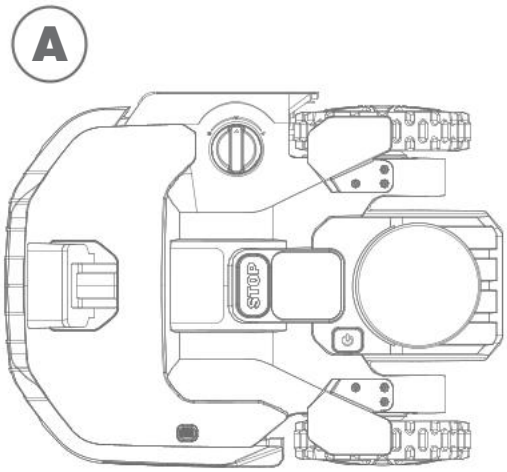

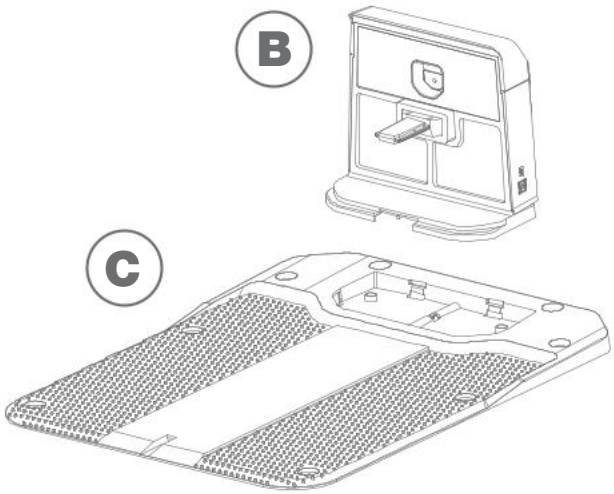

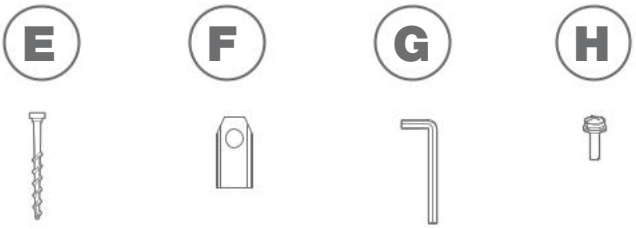

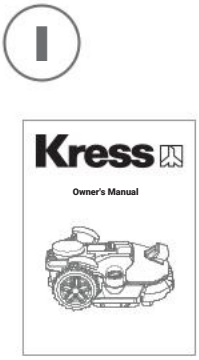

De afbeelding dient alleen ter referentie

A	EyePilot® robotmaaier	F	Snijmes (uitrusting)
B	Oplaadstapel	G	Inbussleutel
C	Laadstation	H	Schroeven voor het bevestigen van de messen
D	Voedingsapparaat	I	Handboek
E	Bevestigingschroeven voor laadstation		

Niet alle afgebeelde of beschreven toebehoren worden standaard meegeleverd.

Kennismaking met EyePilot®

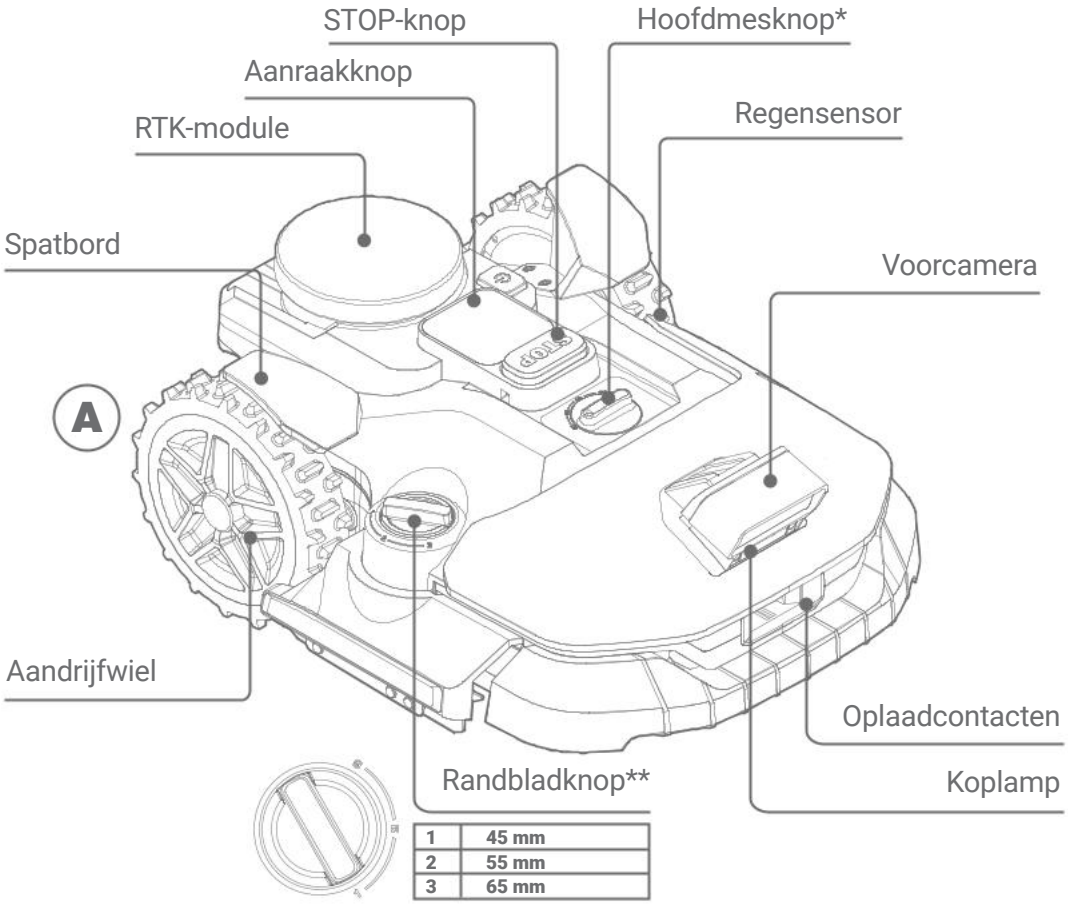

1	45 mm
2	55 mm
3	65 mm

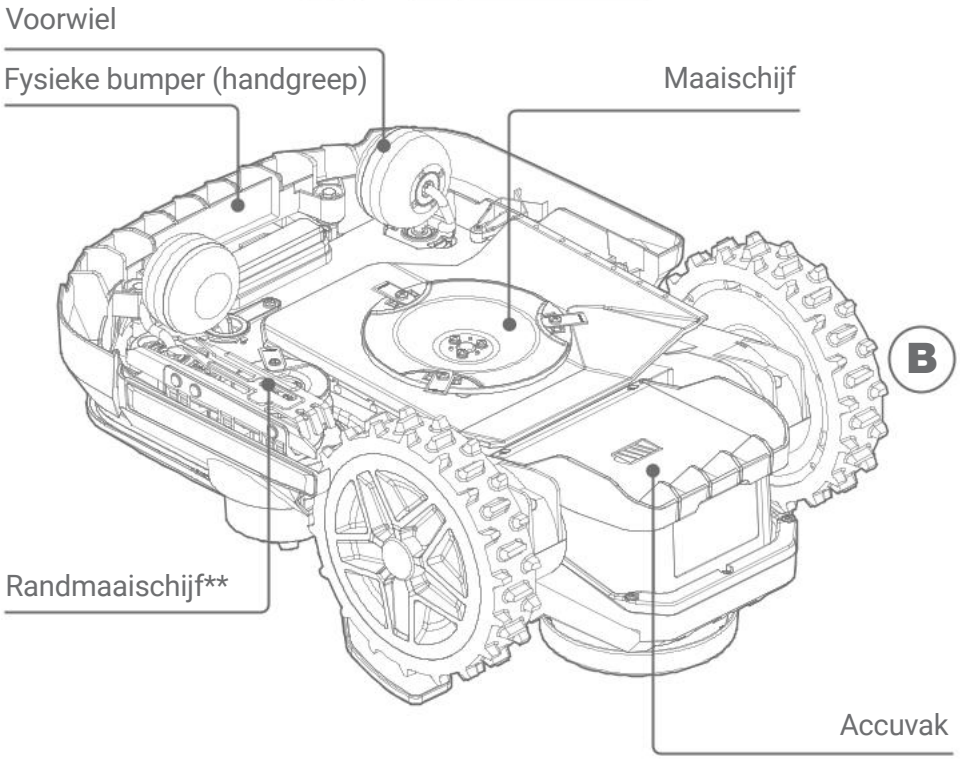

* Deze functie is alleen van toepassing op KR250ES/KR260ES/KR251ES/KR261ES.
** Deze functie is niet van toepassing op het model KR250ES/KR251ES.

De afbeelding dient alleen ter referentie

Kennismaking stroomvoorziening

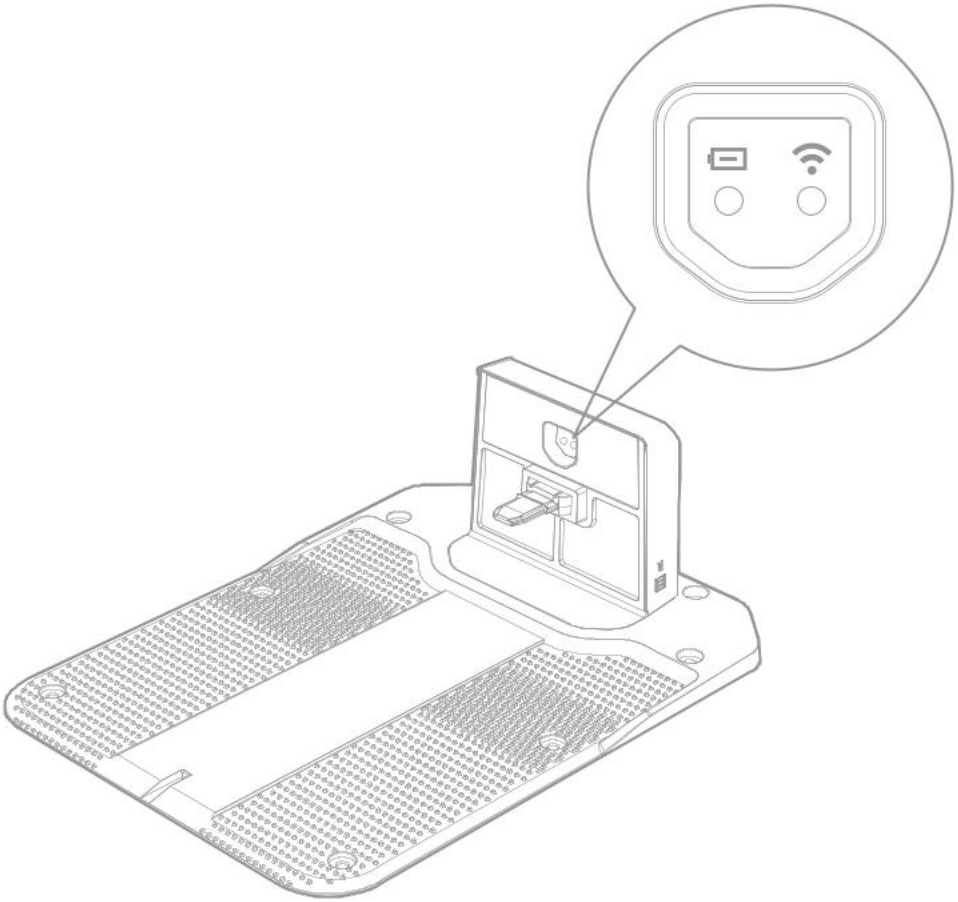

Item	Type	Functieomschrijving
	Groen	Continu: Oplaadfunctie normaal
		Pulserend: Opladen in uitvoering
	Rood	Continu: Storing in oplaadfunctie
		Knipperend: Storing door kortsluiting in accupolariteit
	Uit	Geen stroomvoorziening naar het station.
	Blauw	Continu: Wi-Fi niet verbonden, zorg ervoor dat het oplaadstation binnen het Wi-Fi-bereik is.
	Groen	Continu: Draadloze module werkt normaal
	Uit	Draadloze module niet ingeschakeld

Onderdelen en functies

Bediening

Inschakelen	Druk 5 seconde op de Aan/Uit-knop
Uitschakelen	Druk 5 seconde op de Aan/Uit-knop
De applink-modus openen	Druk voor 3 seconden op "START"
Start het maaien	Druk op "START" en vervolgens op "OK"
Stoppen met maaien	Druk op "STOP"
Terug naar huis	Druk op "HOME" en vervolgens op "OK"
De grasmaaier opnieuw starten	Schakel het apparaat uit en weer in, druk op "START" en vervolgens op "OK"
De pincode wijzigen	Druk 5seconden lang tegelijkertijd op "START" en "HOME", gebruik "START" of "HOME" om een nieuwe pincode te kiezen en druk op "OK" om te bevestigen
Het scherm ontgrendelen	Voer de pincode in via "START" of "HOME", druk op "OK" om te bevestigen
Het versienummer van de firmware controleren	Druk 5seconden op "HOME"

Technische gegevens

Type **KR250ES KR260ES KR251ES KR261ES (100-299 - aanduiding van machinerie, kenmerkend voor robotgrasmaaier)**

	KR250ES	KR260ES	KR251ES	KR261ES
Nominaal vermogen	20 V ⎓ Max.*			
Toerental onbelast	2700 /min			
Maaigebied	500 m^2	700 m^2	1000 m^2	
Snijdiameter	20 cm			
Maaihoogte	20-60 mm			
Maaihoogtestanden	9			
Type maaihoogte	Handmatig			
Zero trim (randmaaimes)	N	Y	N	Y
Maaihoogte aan de rand	/	1-45 mm 2-55 mm 3-65 mm	/	1-45 mm 2-55 mm 3-65 mm
Randmaaibreedte	/	110 mm	/	110 mm
Camera	Mono			Stereo
Accutype	Lithium			
Batterijmodel	KA3024			
Laadtijd ongeveer	130 min		65 min	
Model lader	KA0208 / KA0209		KA3710 / KA3711	
Lader gegevens	Lader primair: 100-240 V~50/60 Hz, 48 W, Secundair: 24 V, 1.5 A		Lader primair: 100-240 V~50/60 Hz, 90 W, Secundair: 20 V, 3.0 A	
Gewicht machine	11.5 kg	12.8 kg	11.5 kg	12.8 kg
Veiligheidsklasse	III			
App	Y			
Frequentiebanden voor bluetooth	2400-2483.5 MHz			
Maximaal uitgezonden vermogen voor bluetooth	8 dBm			
Frequentiebanden voor Wi-Fi	2400-2483.5 MHz			
Maximaal uitgezonden vermogen voor Wi-Fi	20 dBm			
Maximale helling in het werkoppervlak	40%			
Oplaadtemperatuurbereik	0 °C ~ 55 °C			

* Spanning gemeten zonder belasting. Beginspanning batterij bereikt maximum 20 volt. Nominale spanning is 18 volt.

Technische gegevens

Type **KR271E KR272E KR273E KR274E (100-299 - aanduiding van machinerie, kenmerkend voor robotgrasmaaier)**

	KR271E	KR272E	KR273E	KR274E
Nominaal vermogen	20 V ⎓ Max.*			
Toerental onbelast	2600 /min			
Maaigebied	1500 m^2	2000 m^2	3000 m^2	5000 m^2
Snijdiameter	22 cm			24 cm
Maaihoogte	20-60 mm			
Maaihoogtestanden	9			
Type maaihoogte	Elektrisch			
Zero trim (randmaaimes)	Y			
Maaihoogte aan de rand	1-45 mm 2-55 mm 3-65 mm			
Randmaaibreedte	110 mm			
Camera	Stereo			
Accutype	Lithium			
Batterijmodel	KA3024	KA3006	KA3006	
Laadtijd ongeveer	65 min	95 min	60 min	40 min
Model lader	KA3710 / KA3711		KA3719 / KA3819	KA3717 / KA3817
Lader gegevens	Lader primair: 100-240 V~50/60 Hz, 90 W, Secundair: 20 V, 3.0 A		Lader primair: 100-240 V~50/60 Hz, 190 W, Secundair: 28 V, 5.0 A	Lader primair: 100-240 V~50/60 Hz, 230 W, Secundair: 28 V, 7.0 A
Gewicht machine	12.8 kg	13.2 kg		
Veiligheidsklasse	III			
App	Y			
Frequentiebanden voor bluetooth	2400-2483.5 MHz			
Maximaal uitgezonden vermogen voor bluetooth	8 dBm			
Frequentiebanden voor Wi-Fi	2400-2483.5 MHz			
Maximaal uitgezonden vermogen voor Wi-Fi	20 dBm			
Maximale helling in het werkoppervlak	40%			
Oplaadtemperatuurbereik	0 °C ~ 55 °C			

* Spanning gemeten zonder belasting. Beginspanning batterij bereikt maximum 20 volt. Nominale spanning is 18 volt.

Technische gegevens voor 4G

Band	Tx(Mhz)	Rx(Mhz)	RF Uitgangsvermogen (Max)
GSM900(B8)	880-915	925-960	33dBm
DCS1800(B3)	1710-1785	1805-1880	30dBm
WCDMA B1	1920-1980	2110-2170	24dBm
WCDMA B8	880-915	925-960	24dBm
WCDMA Band V	824-849	869-894	24dBm
LTE-FDD B1	1920-1980	2110-2170	23dBm
LTE-FDD B3	1710-1785	1805-1880	23dBm
LTE-FDD B7	2500-2570	2620-2690	23dBm
LTE-FDD B8	880-915	925-960	23dBm
LTE-FDD B20	832-862	791-821	23dBm
LTE-FDD B28	703-748	758-803	23dBm
LTE-TDD B38	2570-2620	2570-2620	23dBm
LTE-TDD B40	2300-2400	2300-2400	23dBm
LTE Band 3	1710-1785	1805-1880	23dBm
LTE Band 41	2535-2675	2535-2675	23dBm

Technische gegevens voor 4G-GNSS

Wereldwijd navigatiesatellietsysteem (GNSS)	GPS / GLONASS / BDS / Galileo / SBAS
Nominale frequentie	1559-1610 MHz 1215-1300 MHz 1164-1215 MHz

Ruisgegevens

	KR250ES KR251ES	KR260ES KR261ES KR271E KR272E KR273E	KR274E
A-gewogen geluidsdruk	L_{pA} = 49.6 dB (A), K_{pA}= 1.9 dB(A)	L_{pA} = 50.4 dB (A), K_{pA}= 2.5 dB(A)	L_{pA} = 54.0 dB (A), K_{pA}= 1.7 dB(A)
A-gewogen geluidsvermogen	L_{wA} = 57.6 dB (A), K_{wA}= 1.9 dB(A)	L_{wA} = 58.4 dB (A), K_{wA}= 2.5 dB(A)	L_{wA} = 62.0 dB (A), K_{wA}= 1.7 dB(A)
Gebruik gehoorbescherming indien de geluidsdruk hoger is dan			80dB(A)

Het is onvermijdelijk dat de machine wat lawaai veroorzaakt. Voor luidruchtig werk is een vergunning

vereist en het werk is gelimiteerd tot bepaalde periodes. Houd rusttijden aan en beperkt de werkuren tot een minimum. Draag passende gehoorbeschermers voor de persoonlijke bescherming en de bescherming van mensen die in de omgeving werken.

Toebehoren

	KR250ES	KR260ES	KR251ES	KR261ES KR271E	KR272E	KR273E	KR274E
Schroeven voor het bevestigen van de messen	9	13	9	13	13	13	13
Laagspanningskabel	1	1	1	1	1	1	1
Bevestigings schroeven voor laadstation	8	8	8	8	8	8	8
Inbussleutel	1	1	1	1	1	1	1
Messen	9	13	9	13	13	13	13
Accu (KA3024)	1	1	1	1	/	/	/
Accu (KA3006)	/	/	/	/	1	1	1
Lader (KA0208 / KA0209)	1	1	/	/	/	/	/
Lader (KA3710 / KA3711)	/	/	1	1	1	/	/
Lader (KA3719 / KA3819)	/	/	/	/	/	1	/
Lader (KA3717 / KA3817)	/	/	/	/	/	/	1

Wij adviseren u alle accessoires te kopen in de winkel waar u het gereedschap heeft gekocht. Kijk op de verpakking van het accessoire voor meer informatie. Ook het winkelpersoneel kan u helpen en adviseren.

Gebruik volgens bestemming

Dit product is bestemd voor het maaien van gazons (uitsluitend particulier gebruik). Hij is gemaakt om vaak te maaien en een gezonder en mooier gazon te maken. Afhankelijk van de grootte van uw gazon kan de EyePilot® geprogrammeerd worden om op elk moment te werken. Het apparaat is niet bedoeld om er mee te graven, te vegen of sneeuw te ruimen.

Onderhoud

De EyePilot® moet af en toe gecontroleerd worden. De EyePilot® werkt hard en heeft af en toe een schoonmaakbeurt nodig, waarbij onderdelen vervangen worden, want ze kunnen slijten. Gebruik nooit uw EyePilot® met een defecte aan-/ uitschakelaar.
Schakel de machine voor het uitvoeren van reparaties en onderhoud.
Hieronder staat hoe u de EyePilot® verzorgt.

1

Houd hem scherp

WAARSCHUWING: Zet uw EyePilot® vóór reiniging, afstelling of vervanging van de bladen op OFF en trek veiligheidshandschoenen aan.

WAARSCHUWING: Vervangt u het mes, vervang dan alle messen tegelijk. Gebruik altijd nieuwe schroeven bij het inzetten van messen. Dit is belangrijk om intrekking van het blad te waarborgen en om de bladdraaischijf in balans te brengen. Het gebruik van oude schroeven kan tot ernstige verwonding leiden.

De EyePilot® maait het gras niet zoals andere maaiers. De messen zijn aan 2 kanten scherp als een scheermes en draaien in beide richtingen voor de maximale snijcapaciteit. Opnieuw ontworpen mesprofiel voorkomt beter dat er grasplukken in de ruimte tussen de schijf en het mes komt te zitten. En door het nieuwe materiaal is de levensduur van de messen langer dan die van andere merken, als hij geprogrammeerd wordt om elke dag te maaien. Controleer steeds of de messen niet beschadigd zijn en vervang ze zo nodig. Zijn de messen bot en versleten, dan moeten ze vervangen worden door de reservemessen die met de EyePilot® geleverd zijn. U vindt ook reservemessen bij uw Kress-leverancier.

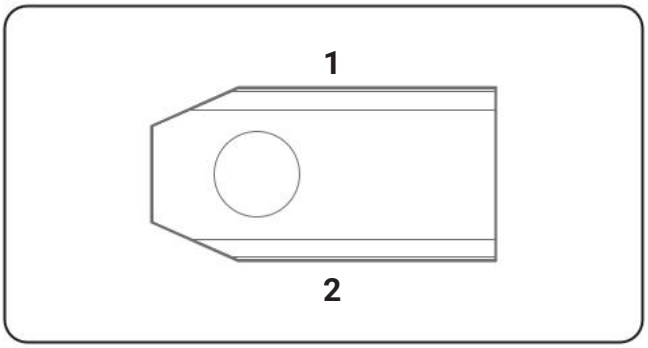

A. De messen vervangen

Gewoonlijk moeten de messen van uw EyePilot® om de twee weken worden gecontroleerd en elke maand worden vervangen. Je kunt de frequentie van het vervangen van de messen aanpassen op basis van de maairesultaten van het gazon. Wanneer je de messen vervangt, zorg er dan voor dat je ze allemaal tegelijk vervangt. Je kunt ze vervangen met een van de reserve-messensets en extra messchroeven die bij je EyePilot® zijn geleverd.

Voordat u begint met het vervangen van de messen van de EyePilot®, schakelt u de voeding uit en trekt u beschermende handschoenen aan. Ga dan als volgt te werk:

1. Keer de EyePilot® voorzichtig om.
2. Verwijder het batterijklepje en verwijder de batterij.
3. Haal de schroeven uit de messen met een schroevendraaier.
4. Schroef de nieuwe messen er stevig op.
5. Plaats de batterij en het batterijklepje opnieuw.

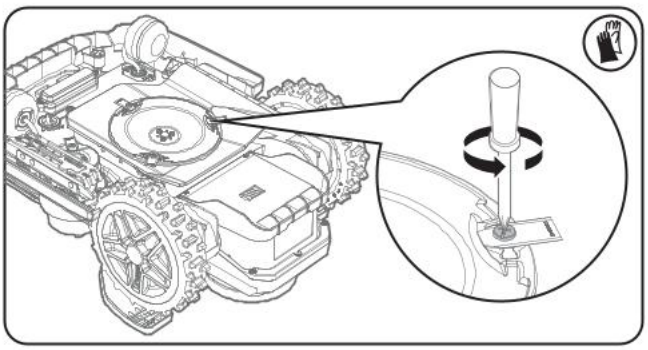

Belangrijk: Nadat u de messen aan de schijf heeft vastgeschroefd, controleert u of de messen vrij kunnen draaien.

2

Houd hem schoon

⚠ WAARSCHUWING: Zet uw uw EyePilot® op OFF vóórdat u hem schoonmaakt. Draag beschermende handschoenen als u de schijf schoonmaakt en gebruik geen stromend water.
⚠ WAARSCHUWING! UW EyePilot® kan alleen met een slang worden gereinigd! Gebruik GEEN hogedrukreiniger op EyePilot®. Water onder hoge druk kan het inwendige van de afdichting binnendringen en elektronische en mechanische onderdelen beschadigen.

A. De behuizing schoonmaken

De EyePilot® is gelukkiger en leeft langer als hij geregeld schoongemaakt wordt. Uw EyePilot® is een elektrisch apparaat dat met de nodige voorzichtigheid moet worden gereinigd. Ondersteun de waterreiniging van de slang. U gebruikt hiervoor het beste een sproeifles die gevuld is met water. Bij het schoonmaken van de behuizing gebruikt u een zachte borstel of schone doek, zonder oplos- of polijstmiddelen. Tenslotte verwijdert u alle resten van afgemaaid gras en vuil.

B. De onderkant schoonmaken

We herhalen het, het is belangrijk dat u de EyePilot® uitschakelt met de Aan/uitknop en dat u beschermende handschoenen draagt voordat u de schijf aanraakt. Keer de EyePilot® eerst ondersteboven, zodat de onderkant zichtbaar wordt. U ziet de schijf, het chassis en de voorste wielen en de aandrijfwielen. Maak alles grondig schoon met een zachte doek of een zachte borstel. Ondersteun de waterreiniging van de slang.

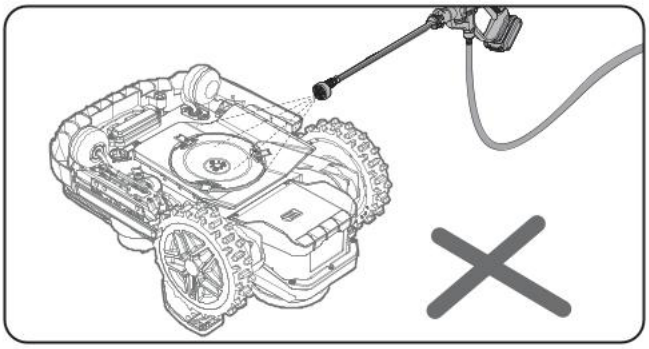

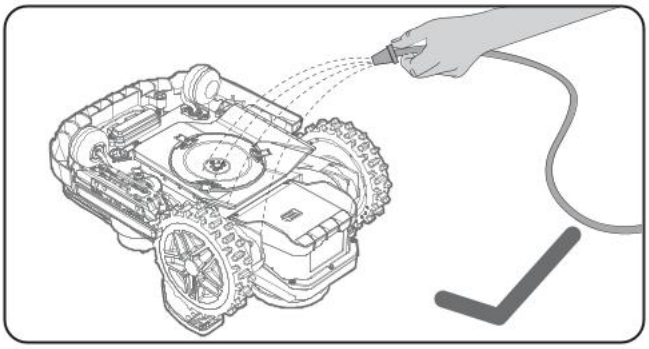

Draai aan de messenschijf om er zeker van te zijn dat deze vrij kan draaien. Controleer of de messen vrij draaien rondom debevestigingsschroeven. Verwijder eventuele obstakels.

BELANGRIJK: Verwijder vastzittend materiaal zodat het geen barst in de schijf kan veroorzaken. Zelfs een kleine barst kan de maaiprestaties van de EyePilot® negatief beïnvloeden.

C. Maak de contactpinnen en de laad strips schoon

Maak de contactpin op het laadstation en de laadstrip op de EyePilot® schoon met een doek. Verwijder restanten van gras en vuil rondom de contactpinnen en laad strips periodiek om zeker te weten dat de EyePilot® elke keer goed kan worden opgeladen.

D. Schoonmaken van de camera

Het wordt aanbevolen om de camera regelmatig met een doek schoon te vegen.

3

Levensduur van de batterij

Het hart van de EyePilot® is een lithium–ion batterij van 20 volt. Voor de juiste opslag van de batterij zorgt u ervoor dat hij volledig opgeladen is en ligt op een droge plaats tussen -20°C~+60°C.
OPMERKING: De aanbevolen EyePilot® bedrijfstemperatuur ligt tussen 0°C - 55°C.
De levensduur van de batterij van de EyePilot® is van diverse factoren afhankelijk zoals:

- Hoe lang het maaiseizoen duurt in uw woonplaats
- aantal uren per dag dat de EyePilot® maait
- Onderhoud van de batterij bij opslag.

EyePilot® kan handmatig worden opgeladen.

1. Sluit het laadstation aan op een geschikte voedingsbron. Het groene lampje van het oplaadstation gaat branden.
2. Plaats de uitgeschakelde EyePilot® handmatig in het laadstation.
3. Groene lampje van het oplaadstation knippert. De EyePilot® begint te laden.

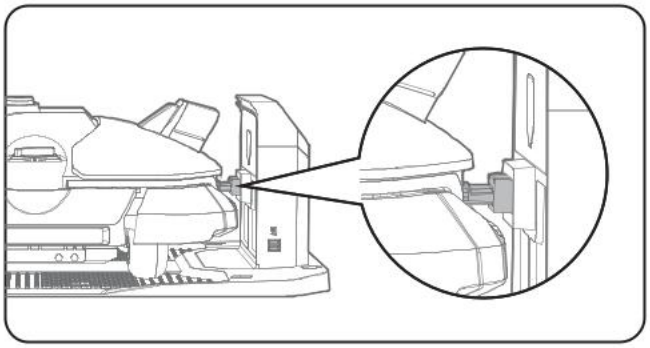

4

Winteropslag

De EyePilot® leeft langer en blijft gezonder als u hem een goede winterslaap gunt. Hij is onverwoestbaar, maar hij slaapt in de winter toch liever in de schuur of in de garage.
Voordat u de EyePilot® wegbrengt voor de winterslaap, zorgt u voor het volgende:

- Maak de EyePilot® grondig schoon
- Laad de batterij volledig op
- Schakel de EyePilot® uit

Om de levensduur van de batterij te verlengen, het is aan te bevelen de batterij volledig op te laden voor de winteropslag.
WAARSCHUWING: Bescherm de onderkant van EyePilot® tegen water. Sla de EyePilot® NOOIT ondersteboven.
OPMERKING: Neemt u de EyePilot® na de winterslaap weer in gebruik, zorg er dan voor dat de laad strips en contactpinnen schoon zijn. Het is aan te bevelen ze schoon te maken met een fijne schuurdoek. Zorg er met behulp van de app voor dat de datum en de tijd juist zijn en laat EyePilot® daarna weer doen wat het graag doet: maaien.

5

De batterij vervangen

WAARSCHUWING: Zet de Aan/uitschakelaar in de stand UIT voordat u begint met enige instelling, vervanging of reparatie.
Zet uw EyePilot® vóór vervanging van de batterij op OFF en trek veiligheidshandschoenen aan.

Als u de accu wilt vervangen, volg dan deze stappen:

1. Keer de EyePilot® voorzichtig om.
2. Draai de schroeven van de batterij los. Verwijder het batterijdeksel.
3. Draai de schroeven op de metalen plaat los. Verwijder de metalen plaat.

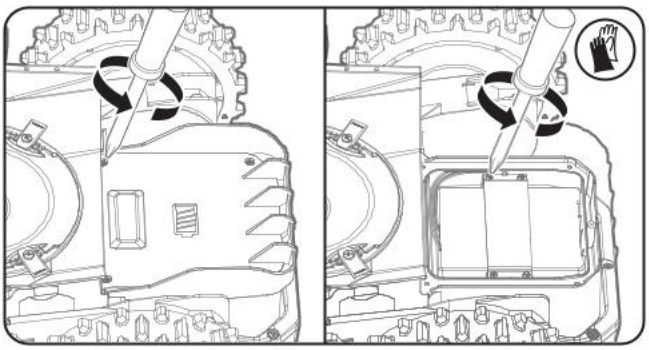

4. Druk op de vergrendeling en maak de connectoren los zoals aangegeven op de afbeelding. Vervang de oude accu voorzichtig door de nieuwe en breng de connectoren weer aan. **(niet van toepassing op model KR272E/KR273E/KR274E)**
   OPMERKING: Trek niet aan de kabels. Houd de connectoren vast en maak de vergrendeling los.

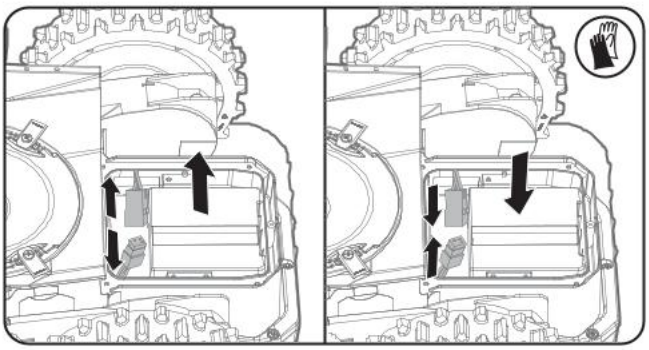

Koppel de connector los, vervang de oude accu door de nieuwe en sluit de connectoren weer aan. **(Alleen voor KR272E/KR273E/KR274E)**

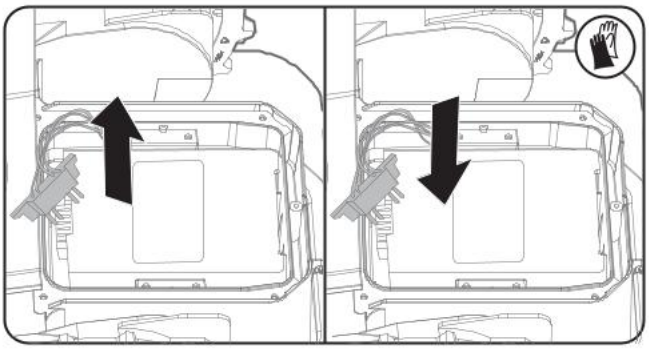

6. Plaats de metalen plaat terug. Plaats het deksel terug op zijn plaats en maak het goed met schroeven vast.

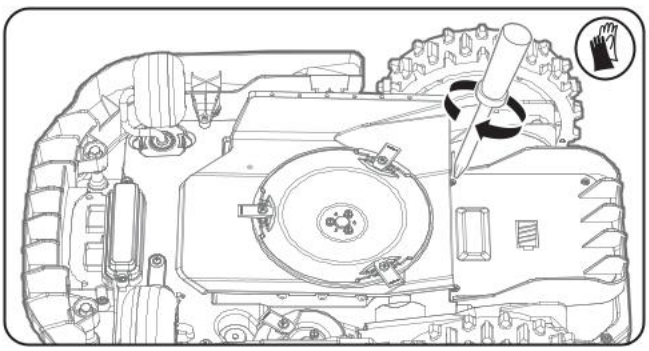

Probleemoplossing bij installatie

Werkt de EyePilot® niet goed, volg dan de gids voor het oplossen van problemen hieronder. Heft dat de storing niet op, neem dan contact op met de leverancier.

LED	Foutnaam	Probeer de mogelijke oplossingen:
EE	Onbekende fout	1. Start de maaier opnieuw op om de fout te wissen. 2. Als de fout blijft bestaan, neem dan contact op met uw dealer voor verdere diagnose.
F 1	Regenvertraging	1. Schakel de regenvertraging uit in de app om de grasmaaier te laten werken. 2. De regenvertraging wordt automatisch uitgeschakeld na een bepaalde tijd (de standaardtijd is 3uur, deze kan worden gewijzigd via de app).
F 2	Accu bijna leeg	Laad de grasmaaier op tot het juiste niveau.
E 01	Buitengrens	1. Verplaats de grasmaaier naar een maaigebied en druk vervolgens op "START" + "OK". 2. Als deze fout vaak op dezelfde locatie optreedt, is dit waarschijnlijk een probleem met de kaart en moet de kaart mogelijk worden bewerkt.
E 02	Fout in wielmotor	1. Controleer of het aandrijfwiel vastzit door voorwerpen en maak het aandrijfwiel schoon. Druk vervolgens op "START" + "OK". 2. Controleer of de grasmaaier vastzit in een gat. Als dat het geval is, vul het gat dan op en druk vervolgens op "START" + "OK".
E 03	Bladmotor geblokkeerd	1. Controleer of het maaidek vastzit door voorwerpen of dat het gras te dicht of te hoog is. 2. Maak het maaidek schoon of maai het gras op normale hoogte.
E 04	Vastgelopen	Verwijder de obstakels rond de machine of verplaats de machine naar een maaigebied en druk vervolgens op "START" + "OK" op de grasmaaier.
E 05	Geheven	Verplaats de grasmaaier naar een maaigebied en druk vervolgens op "START" + "OK" op de maaier.
E 06	Ondersteboven	Verplaats de grasmaaier naar een maaigebied en druk vervolgens op "START" + "OK" op de maaier.
E 07	Fout bij het opladen van de accu	Controleer de aansluitstatus tussen de grasmaaier en het oplaadstation, probeer het handmatig opnieuw aan te sluiten en wacht vervolgens tot het apparaat is opgeladen.
E 08	Dockingtijd overschreden	1. Start de maaier opnieuw op en druk op "HOME" + "OK" om opnieuw te docken. 2. Start de maaier opnieuw op en plaats de maaier handmatig in het oplaadstation.
E 09	Kaartfout	1. Start de grasmaaier opnieuw. 2. Ga naar "Mijn Kaarten", zoek de juiste kaart en activeer de kaart opnieuw in de app. 3. Als er meerdere kaarten zijn, probeer dan een andere kaart te activeren in de app.

E 10	HBI-FOUT	Start de grasmaaier opnieuw en druk op "START" + "OK" op de maaier.
E 11	De accutemperatuur is buiten bereik	Wacht tot de temperatuur van de accu weer normaal is en probeer de grasmaaier vervolgens opnieuw te starten door op "START" + "OK" te drukken.
E 12	Camera geblokkeerd	Verwijder eventuele voorwerpen die de camera blokkeren, zoals slakken of bladeren. Tip: Maak de lens voorzichtig schoon met een zachte, droge doek. Gebruik voor hardnekkiger vuil een licht vochtige doek en veeg voorzichtig af.
E 13	Camerafout	1. Controleer de aansluitkabel van de camera. 2. Klik op "START" + "OK" op de grasmaaier. 3. Start de maaier opnieuw als het probleem zich blijft voordoen.
E 14	Onvoldoende licht	1. Breng de maaier naar een goed verlichte plek en druk op "START" + "OK". 2. Als het licht onvoldoende is, breng de maaier dan naar het oplaadstation en probeer het later opnieuw.
E 15	Bladhoogteverstelling geblokkeerd	1. Controleer of de hoogtevsrtellingsset van de grasmaaier vastzit door grasresten of andere voorwerpen. 2. Maak het schoon en start het opnieuw door op "START" + "OK" op de grasmaaier te drukken.
E 16	Overgang is mislukt	1. Verwijder de obstakels op het pad. 2. Pad is te smal, de kaart moet worden gewijzigd.
E 20	Niet-ondersteunde bladhoogte	Controleer de maaihoogteverstelling om te zien of deze binnen het maaihoogtebereik ligt.
E 22	Maaier niet in het station	1. De maaier moet zich in het oplaadstation bevinden voordat u het in kaart brengen start. 2. Plaats de maaier handmatig in het oplaadstation.
E 23	Dockingfout bij oplaadstation	1. Controleer of het oplaadstation is ingeschakeld en of het groene indicatielampje brandt. 2. Controleer of de grasmaaier goed is aangesloten op de contacten van het oplaadstation. 3. Maak de oplaadcontacten op zowel de grasmaaier als het oplaadstation schoon en verwijder vuil of oxidatie. 4. Koppel de machine handmatig los van het oplaadstation en sluit hem vervolgens weer aan. Als de status van de machine "opladen" is, wacht u tot het apparaat is opgeladen. 5. Controleer of de QR van het oplaadstation niet versleten is.
E 26	Fout bij firmware-upgrade	1. Controleer of de netwerkverbinding goed werkt. 2. Start de grasmaaier opnieuw op en probeer opnieuw te upgraden. 3. Als de fout nog steeds optreedt, probeer dan een ander firmwarepakket.
Vergrendeling	Anti-diefstalvergrendeling	1. Zet de grasmaaier terug in het werkgebied. 2. Gebruik de app om de grasmaaier te ontgrendelen.

E27	koplampfout	1. Zorg ervoor dat de connector goed is aangesloten. 2. Neem contact op met de dealer om de koplamp te vervangen.
E28	Mapping mislukt	Bedien de maaier op afstand en verplaats hem naar een open werkgebied met een goed RTK-signaal. Druk op “START” op de maaier om de fout te wissen.
E29	Mapping geblokkeerd	Controleer of de maaier vastzit. Verwijder eventuele obstakels. Druk op “START” op de maaier om de fout te wissen.
E30	Detectie van de grens mislukt	Druk op “START” op de maaier om de fout te wissen. Schakel over naar de handmatige modus om door te gaan met het in kaart brengen, of bestuur de maaier op afstand naar de grens van uw gazon en start vervolgens de automatische mapping.
E34	RTK-modulefout	Neem contact op met de dealer om de RTK-module te vervangen.
E35	Fout in randbladmotor	1. Controleer of het maaidek vastzit door voorwerpen of dat het gras te dicht of te hoog is. 2. Maak het maaidek schoon of maai het gras op normale hoogte.
E48	Maaier vastgelopen	1. Controleer of de maaier vastzit in dicht gras. 2. Start de maaier opnieuw op en druk op "START" + "OK".

Bescherming van het milieu

Afgedankte elektrische producten kunt u niet met het normale huisafval weggooien. Breng deze producten, indien mogelijk, naar een recyclecentrum bij u in de buurt. Vraag de verkoper of de gemeente naar informatie en advies over het recyclen van elektrische producten.

Voor gereedschap met accu’s:
Informatie met betrekking tot het veilig verwijderen van gebruikte batterijen
Aan het einde van de levensduur van het apparaat, verwijder eerst veilig de batterij voordat u het apparaat wegdoet. Gooi batterijen niet weg of gooi deze niet in de normale vuilnisbak. Gooi de batterij ook niet weg met het apparaat. Verwijder het gebruikte batterijpakket uit het apparaat en lever deze in bij de dichtstbijzijnde of geschikte speciale recyclingfaciliteit. Bij twijfel kunt u contact opnemen met uw lokale afdeling voor milieubescherming. Batterijen kunnen in de watercyclus terechtkomen als ze verkeerd worden weggegooid, wat gevaarlijk kan zijn voor het ecosysteem. Gooi afvalbatterijen niet weg als ongesorteerd huishoudelijk afval.

Wij, Positec Technology (China) Co., Ltd, verklaren hierbij dat het/de onderstaande product(en) die in dit document wordt/worden behandeld, in overeenstemming is/zijn met de toepasselijke beveiligingseisen in bijlage 1 van The Product Security and Telecommunications Infrastructure (Security Requirements for Relevant Connectable Products) Regulations 2023 (**“Beveiligingseisen”**)
Houd er rekening mee dat deze conformiteitsverklaring, inclusief de hierin vermelde gedefinieerde ondersteuningsperiode, alleen van toepassing is op producten die in het Verenigd Koninkrijk worden verkocht.
Positec Technology (China) Co., Ltd verwelkomt inbreng over mogelijke kwetsbaarheden in software zodat we de juiste stappen kunnen ondernemen om de veiligheid van onze producten en systemen te handhaven. Informatie over hoe u beveiligingsvragen, problemen of mogelijke incidenten kunt melden aan het Product Security Team vindt u hier:
Link: https://security.positecgroup.com

Conformiteitverklaring

Wij,
Positec Germany GmbH
Postfach 680194, 50704 Cologne, Germany

Namens Positec verklaar ik dat het product,
Beschrijving **Robotgrasmaaier**
Type **KR250ES; KR260ES; KR251ES; KR261ES; KR271E; KR272E; KR273E; KR274E (100-299-aanduiding van machinerie, kenmerkend voor Robotgrasmaaier) (Jaar, artikelnummer en maand van het serienummer staan vermeld op de achterflap. Het gehele serienummer is duidelijk aangegeven op de behuizing van de gazonmaaier) met acculader KA0208 / KA0209 / KA3710 / KA3711 / KA3719 / KA3819 / KA3717 / KA3817 en oplaadbasis KA0081**
Functie **gras maaien**
Serienummer **Dit kunt u vinden op het markeringslabel**

Overeenkomt met de volgende richtlijnen,
2006/42/EC, 2014/30/EU, 2014/35/EU, 2011/65/EU&(EU)2015/863, 2000/14/EC gewijzigd door 2005/88/EC&(EU)2024/1208, 2014/53/EU gewijzigd door (EU) 2022/30

2000/14/EC gewijzigd door 2005/88/EC&(EU)2024/1208 **KR250ES KR251ES / KR260ES KR261ES KR271E KR272E KR273E / KR274E**
- Procedure beoordeling conformiteit volgens **Annex V / Annex V / Annex V**
- Niveau gemeten geluidsvermogen **57.6 dB (A) / 58.4 dB (A) / 62.0 dB (A)**
- Opgegeven, gegarandeerde niveau geluidsvermogen **60 dB (A) / 61 dB (A) / 64 dB (A)**

Standaards in overeenstemming met,
Voor grasmaaier: EN 50636-2-107:2015+A1:2018+A2:2020+A3:2021, EN 60335-1:2012+A11:2014+A13:2017+A1:2019+A2:2019+A14:2019+A15:2021+A16:2023, EN IEC 62311:2020, EN IEC 55014-1:2021, EN IEC 55014-2:2021, EN IEC 61000-3-2:2019+A1:2021+A2:2024, EN 61000-3-3:2013+A1:2019+A2:2021+AC:2022, EN 18031-1:2024, EN 18031-2:2024
Voor Bluetooth & Wi-Fi-module (2.4G): EN 301 489-1 V2.2.3, EN 301 489-17 V3.3.1, EN 300 328 V2.2.2
Voor 4G+GPS-module: EN 301 489-1 V2.2.3, EN 301 489-19 V2.2.1, EN 301 489-52 V1.3.1, EN 301 511 V12.5.1, EN 301 908-1 V15.2.1, EN 301 908-13 V13.2.1, EN 303 413 V1.2.1, EN 301 908-2 V13.1.1, EN 50665:2017
Voor oplader: EN IEC 55014-1:2021, EN IEC 55014-2:2021, EN IEC 61000-3-2:2019+A1:2021+A2:2024, EN 61000-3-3:2013+A1:2019+A2:2021, EN IEC 60335-2-29:2021+A1:2021+A11:2024, EN 60335-1:2012+A11:2014+A13:2017+A1:2019+A2:2019+A14:2019+A15:2021+A16:2023, EN 62233:2008
Voor lawaai: EN ISO 3744:2010
Voor RoHS: EN IEC 63000:2018

e persoon die bevoegd is om het technische bestand te compileren,
Naam Marcel Filz
Adres Positec Germany GmbH Postfach 680194, 50704 Cologne, Germany

2026/02/21
Allen Ding
Plaatsvervangend Chief Ingenieur, Testen en Certificering
gemachtigd om de conformiteitsverklaring af te geven namens de fabrikant
Positec Technology (China) Co., Ltd.
18, Dongwang Road, Suzhou Industrial

Park, Jiangsu 215123, P. R. China

Conformiteitverklaring

Wij,
Positec Germany GmbH
Postfach 680194, 50704 Cologne, Germany

Namens Positec verklaar ik dat het product,
Beschrijving **Accu**
Type **KA3024; KA3006**
Functie **Levert energie voor elektrisch gereedschap, tuingereedschap en soortgelijke producten**
Serienummer **Dit kunt u vinden op het markeringslabel**

Voldoet aan de volgende verordening en richtlijnen:
(EU) 2023/1542, 2011/65/EU & (EU) 2015/863

Standaards in overeenstemming met,
EN 62133-2:2017, EN 62133-2:2017/A1:2021
EN IEC 63000:2018

e persoon die bevoegd is om het technische bestand te compileren,
Naam Marcel Filz
Adres Positec Germany GmbH
Postfach 680194, 50704 Cologne, Germany

2026/02/21
Allen Ding
Plaatsvervangend Chief Ingenieur, Testen en Certificering
gemachtigd om de conformiteitsverklaring af te geven namens de fabrikant
Positec Technology (China) Co., Ltd.
18, Dongwang Road, Suzhou Industrial
Park, Jiangsu 215123, P. R. China

Użytkownicy mogą zapoznać się z elektronicznymi instrukcjami na stronie https://www.kress.com/en/.

Bezpieczeństwo Produktu

Ogólne i dodatkowe instrukcje bezpieczeństwa

OSTRZEŻENIE: Należy przeczytać wszystkie ostrzeżenia bezpieczeństwa i instrukcje.
Nieprzestrzeganie ostrzeżeń i instrukcji może spowodować porażenie prądem, pożar i/lub poważne obrażenia.
Należy dokładnie przeczytać instrukcje dotyczące bezpiecznego użytkowania urządzenia.
Zachować wszystkie ostrzeżenia i instrukcje na przyszłość.

- Niniejsze urządzenie nie jest przeznaczone do użytku przez osoby (wliczając w to dzieci) z obniżonymi zdolnościami fizycznymi, sensorycznymi lub umysłowymi oraz nieposiadające doświadczenia i wiedzy na temat urządzenia, chyba że zostaną będą one nadzorowane lub zostaną poinstruowane w zakresie obsługi urządzenia przez osobę odpowiedzialną za ich bezpieczeństwo.
- Należy zadbać o to, by dzieci nie bawiły się urządzeniem.
- Baterię w tym urządzeniu może wymieniać tylko wykwalifikowany personel.
  OSTRZEŻENIE: Do ładowania baterii używaj wyłącznie wymiennego zasilacza dostarczonego z urządzeniem.

WAŻNE
PRZECZYTAĆ DOKŁADNIE PRZED KORZYSTANIEM
ZACHOWAĆ NA PRZYSZŁOŚĆ

Bezpieczne praktyki używania
Przeszkolenie

a) Dokładnie przeczytać instrukcje. Upewnić się, że są one zrozumiałe oraz zaznajomić się z przyciskami sterowania i zasadami prawidłowego korzystania z urządzenia.
b) Z urządzenia nie mogą korzystać osoby nieobeznane z niniejszymi instrukcjami lub dzieci. Miejscowe przepisy mogą ograniczać wiek osoby uprawnionej do korzystania z urządzenia;
c) Operator lub użytkownik urządzenia ponoszą odpowiedzialność za zagrożenia powstałe dla osób trzecich lub ich mienia.

Przygotowanie

a) Upewnij się, że wirtualna granica została ustanowiona zgodnie z instrukcjami i jest regularnie utrzymywana. Przed każdym cyklem roboczym maszyna okrąża obszar roboczy, aby sprawdzić, czy istnieje wirtualna granica, a jeśli jej nie ma, maszyna się wyłącza. Wirtualna granica określa obszar roboczy, w którym maszyna może pracować. Antena RTK w maszynie wykrywa, kiedy zbliża się ona do wirtualnej granicy. Gdy maszyna natrafi na przeszkodę lub zbliży się do wirtualnej granicy,urządzenie wybiera nowy kierunek.
b) Regularnie sprawdzać obszar, w którym urządzenie ma być stosowane oraz usuwać wszystkie kamienie, patyki, druty, kości i inne ciała obce.
c) Przeprowadzać regularne inspekcje wzrokowe ostrzy, trzpieni i zespołu tnącego pod kątem zużycia lub uszkodzenia. Wymieniać zużyte lub uszkodzone ostrza i trzpienie w zestawach w celu zachowania wyważenia urządzenia.
d) W przypadku urządzeń z wieloma narzędziami tnącymi należy zachować ostrożność, ponieważ ruch jednego ostrza może doprowadzić do rotacji pozostałych ostrzy.
e) OSTRZEŻENIE! Nie należy korzystać z robota do koszenia trawy bez założonej osłony.

Korzystanie z urządzenia
1. Informacje ogólne

a) Nigdy nie należy używać urządzenia z uszkodzonymi osłonami lub bez elementów zabezpieczających, np. deflektorów;
b) Nie umieszczać rąk lub stóp w pobliżu obracających się części lub pod nimi. Zawsze trzymać się z dala od otworu wylotowego.
c) Nigdy nie podnosić ani nie przenosić urządzenia, gdy silnik pracuje.
d) Uruchomić mechanizm wyłączający urządzenia.
- Przed usuwaniem blokady;
- Przed sprawdzaniem, czyszczeniem lub wykonywaniem prac na urządzeniu;
- Po uderzeniu w obcy przedmiot w celu sprawdzenia maszyny pod kątem uszkodzeń;
- Jeśli maszyna zaczyna nienormalnie wibrować, przed ponownym uruchomieniem należy sprawdzić, czy nie ma uszkodzeń.

e) Dokonywanie zmian w konstrukcji robota do koszenia trawy jest niedozwolone. Wszelkie modyfikacje wykonywane są na ryzyko użytkownika.
f) Robotado koszenia trawy należy uruchamiać zgodnie z instrukcjami. Po włączeniu zasilania kosiarki dłoni ani stóp nie wolno zbliżać do

obrotowych noży. Nigdy nie należy umieszczać rąk lub nóg pod robotem.

g) Kosiarki automatycznej, w której włączono zasilanie, nie wolno podnosić ani przenosić w inne miejsce.
h) Nie dopuszczać do korzystania z robota osób, które nie są obeznane ze sposobem jej pracy i zachowania.
i) Nie umieszczać żadnych przedmiotów na robocie lub stacji ładowania.
j) Nie korzystać z robota do koszenia trawy w przypadku wadliwej tarczy tnącej lub korpusu. Nie należy również korzystać z robota w przypadku wadliwych ostrzy, śrub, nakrętek lub przewodów.
k) Gdy robot nie będzie używany, należy zawsze wyłączać go przy użyciu głównego włącznika. Kosiarkę automatyczną można uruchomić wyłącznie po włączeniu zasilania i wpisaniu poprawnego kodu PIN.
l) Zabrania się zbliżania kończyn (ręce oraz nogi) do łopatek wirujących. Nigdy nie wkładać rąk lub stóp pod pracującą lub włączoną kosiarkę.
m) Unikać używania urządzenia i wyposażenia dodatkowego w złych warunkach pogodowych, zwłaszcza gdy istnieje ryzyko wyładowań atmosferycznych.
n) Nie dotykać poruszających się części, zanim nie zatrzymają się całkowicie.
o) W przypadku urządzeń wykorzystywanych w miejscach publicznych, oznaczenia ostrzegawcze powinny być ustawiane wokół obszaru pracy maszyny. Powinny one zawierać następujący tekst:
Ostrzeżenie! Automatyczna kosiarka! Nie podchodzić do maszyny! Pilnować dzieci!
p) Aby uniknąć ryzyka urazu, proszę zatrzymać kosiarkę i wynieść ją na inny trawnik do skoszenia. Nigdy nie przeciągaj ani nie ciągnij kosiarki podczas pracy, gdy zmieniasz trawnik do koszenia.

2. Ponadto, gdy narzędzie pracuje w trybie automatycznym

a) Nie należy zostawiać pracującego urządzenia bez nadzoru wiedząc, że w pobliżu znajdują się zwierzęta domowe, dzieci lub inne osoby.
b) Ustaw smartfon w taki sposób, by po upływie 30 sekund następowała automatyczna blokada ekranu, co uniemożliwi korzystanie z aplikacji przez niepowołane osoby.

Konserwacja i przechowywanie

⚠ OSTRZEŻENIE! Przed odwróceniem kosiarki do góry kołami należy wyłączyć zasilanie.

Podczas prac związanych z podwoziem kosiarki, na przykład czyszczenia lub wymiany noży, zasilanie musi być wyłączone.

a) Wszystkie nakrętki, trzpienie i śruby muszą być dokręcone, aby upewnić się, że urządzenie jest w bezpiecznym stanie.
b) Sprawdzać stan robota do koszenia trawy co tydzień i wymieniać zużyte lub uszkodzone części w celu zachowania bezpieczeństwa.
c) Należy w szczególności sprawdzać ostrza i tarczę tnącą pod kątem uszkodzeń. W razie konieczności wszystkie ostrza i śruby należy wymieniać w tym samym czasie, aby zachować wyważenie części obrotowych.
d) Upewnić się, iż użyto właściwego rodzaju zamiennych części tnących.
e) Upewnić się, że akumulatory są ładowane przy użyciu odpowiedniej ładowarki zaleconej przez producenta. Nieprawidłowe zastosowanie może spowodować porażenie prądem, przegrzanie lub wyciek płynu korozyjnego z akumulatora.
f) W przypadku wycieku elektrolitu z akumulatora należy przepłukać miejsce wodą/środkiem neutralizującym, a w przypadku, gdy elektrolit wejdzie w kontakt z oczami, itp., należy zasięgnąć pomocy lekarskiej.
g) Urządzenie powinno być serwisowane zgodnie z instrukcjami producenta.

Zalecenie

Urządzenie oraz wyposażenie dodatkowe podłączać wyłącznie do układu elektrycznego wyposażonego w ochronę za pomocą wyłącznika różnicowoprądowego, z prądem zadziałania nie większym niż 30 mA.

Ryzyko

Podczas wymiany ostrzy używać rękawic ochronnych.

Transport

Do transportu robota do koszenia trawy na duże odległości należy zastosować oryginalne opakowanie.
W celu bezpiecznego przeniesienia z miejsca pracy lub w jego obrębie:

a) Nacisnąć przycisk STOP w celu zatrzymania robota.
4-cyfrowy kod PIN jest wybierany podczas pierwszego uruchomienia robota.
b) Zawsze wyłączać robota do koszenia trawy, gdy ma być przenoszony.
c) Przenoś kosiarkę, trzymając ją za uchwyt z

przodu. Przenoś kosiarkę z tarczą tnącą z dala od ciała.

Wymagania dotyczące narażenia na RF

Aby spełnić wymagania dotyczące narażenia na RF, należy zachować odległość min. 200mm lub więcej między urządzeniem i osobami podczas pracy maszyny.
Dla zapewnienia zgodności, nie zaleca się pracy w odległości mniejszej niż wskazana powyżej. Antena stosowana w tym przekaźniku nie może być ustawiona równocześnie z żadną inną anteną lub przekaźnikiem.

Jest to urządzenie klasy III i może być zasilane wyłącznie bezpiecznym bardzo niskim napięciem, odpowiadającym oznaczeniu na urządzeniu.

Ostrzeżenia bezpieczeństwa dotyczące akumulatorka wewnątrz urządzenia.

a) **Nie demontuj, nie otwieraj lub nie niszcz ogniw pomocniczych lub modułu akumulatora.**
b) **Nie zwieraj ogniwa lub modułu akumulatora. Nie przechowuj ogniw lub modułu akumulatora w sposób bezładny w pudle lub szufladzie, gdzie mogą się wzajemnie zewrzeć lub ulec zwarciu przez inne metalowe przedmioty.** Nie używany akumulator należy trzymać z daleka od spinaczy, monet, kluczy, gwoździ, śrub lub innych małych przedmiotów metalowych, które mogłyby spowodować zmostkowanie kontaktów. Zwarcie pomiędzy kontaktami akumulatora może spowodować oparzenia lub pożar.
c) **Nie narażaj ogniw lub modułu akumulatora na działanie ciepła lub ognia. Unikaj składowania w miejscach pod bezpośrednim działaniem światła słonecznego.**
d) **Nie narażaj ogniw lub modułu akumulatora na uderzenia mechaniczne.**
e) **W razie wycieku z ogniwa, nie dopuść, aby płyn zetknął się ze skórą lub dostał się do oczu. Jeśli już nastąpił kontakt z płynem, przemyj skażoną powierzchnię dużą ilością wody i zwróć się o pomoc medyczną.**
f) **Utrzymuj ogniwa i moduł akumulatora w czystości i w stanie suchym.**
g) **Akumulatory należy ładować tylko w ładowarkach, które poleci producent Kress. Dla ładowarki, która nadaje się do ładowania określonych akumulatorów istnieje niebezpieczeństwo pożaru, gdy użyte zostaną inne akumulatory.**
h) **Nie używaj ogniwa lub modułu akumulatora nie przeznaczonego do pracy z danym urządzeniem.**
i) **Trzymaj ogniwa i moduł akumulatora poza zasięgiem dzieci.**
j) **Zachowaj oryginalne instrukcje produktu do wglądu.**
k) **Zużyte ogniwa i akumulatory utylizuj zgodnie z zasadami gospodarki odpadami.**
l) **Nie mieszaj w urządzeniu baterii o różnej produkcji, pojemności, rozmiarze lub typie.**
m) **Akumulatora nie należy zbliżać do źródeł promieniowania mikrofalowego ani narażać na wysokie ciśnienie.**
n) **Ostrzeżenie! Nie próbuj ładować baterii nieładowalnych.**

Wymagania dla produktu bezprzewodowego według instrukcji

a) Działanie tego urządzenia podlega następującym dwóm warunkom:
(1) To urządzenie nie może wytwarzać szkodliwych zakłóceń i
(2) to urządzenie musi być odporne na odbierane zakłócenia, łączenie z tymi, które powodują niepożądane działanie.
b) Ostrożnie: Zmiany lub modyfikacje w tym urządzeniu, które nie są jawnie zaaprobowane przez stronę odpowiedzialną za zgodność, mogą unieważnić uprawnienie użytkownika do używania sprzętu.
c) WSKAZÓWKA: Ten sprzęt wytwarza, wykorzystuje i może promieniować energię o częstotliwości radiowej, i - o ile nie jest zainstalowane i używane zgodnie z instrukcją - może powodować szkodliwe zakłócenia w łączności radiowej. Jednakże, nie ma gwarancji, że w konkretnej instalacji zakłócenia nie wystąpią. Jeżeli ten sprzęt powoduje szkodliwe zakłócenia w odbiorze radiowym lub telewizyjnym, co można ustalić wyłączając i włączając go, zachęca się użytkownika do próby skorygowania problemu przez jeden z następujących środków:
- Reorientacja lub relokacja anteny odbiorczej.
- Zwiększenie odstępu między sprzętem i odbiornikiem.
- Podłączenie sprzętu do gniazdka w innym obwodzie niż ten, z którym połączony jest odbiornik.
- W kwestii pomocy skonsultuj się ze sprzedawcą lub doświadczonym technikiem radiowym/TV.

Symbole

OSTRZEŻENIE – robot do koszenia trawy może być niebezpieczny w przypadku niewłaściwego użytkowania.
Przed przystąpieniem do użytkowania robota do koszenia trawy należy dokładnie przeczytać i zrozumieć tekst Instrukcji obsługi.

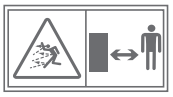

OSTRZEŻENIE - Zachować bezpieczną odległość od urządzenia podczas jego pracy.

OSTRZEŻENIE –Przed przystąpieniem do prac na urządzeniu lub jego podnoszeniem należy je wyłączyć.

OSTRZEŻENIE –Nie jeździć na urządzeniu.

Urządzenie klasy III

Odpady wyrobów elektrycznych nie powinny być wyrzucane razem z odpadami gospodarstwa domowego. Należy korzystać z recyklingu, jeśli istnieje odpowiednia infrastruktura. Porady dotyczące recyklingu można uzyskać u władz lokalnych lub sprzedawcy detalicznego.

Bateria litowo-jonowa. Ten produkt oznaczono symbolem nakazującym „segregację” baterii i akumulatorów. Produkt zostanie poddany recyclingowi lub rozmontowany, aby zmniejszyć jego wpływ na środowisko. Akumulatory mogą być niebezpieczne dla środowiska i dla zdrowia ludzkiego, ponieważ zawierają niebezpieczne substancje.

Nie spalać.

W przypadku niewłaściwej obsługi akumulator może przedostać się do obiegu wody, co może spowodować uszkodzenie ekosystemu. Nie wyrzucaj zużytych baterii jako nieposortowanych odpadów komunalnych.

Nie myć maszyny myjką ciśnieniową.

Przeczytaj instrukcję obsługi

Wyjmowana jednostka zasilająca

Symbol na opakowaniu dotyczy tylko Francji.

Lista części

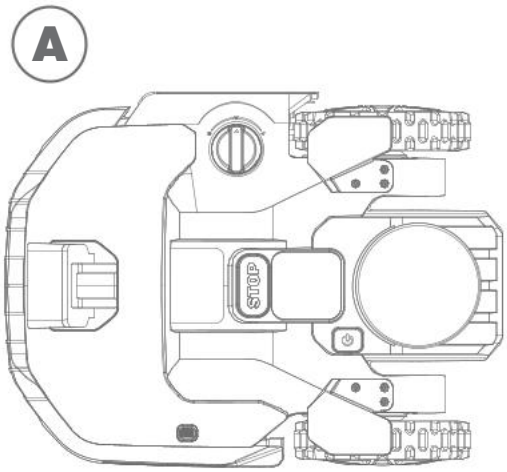

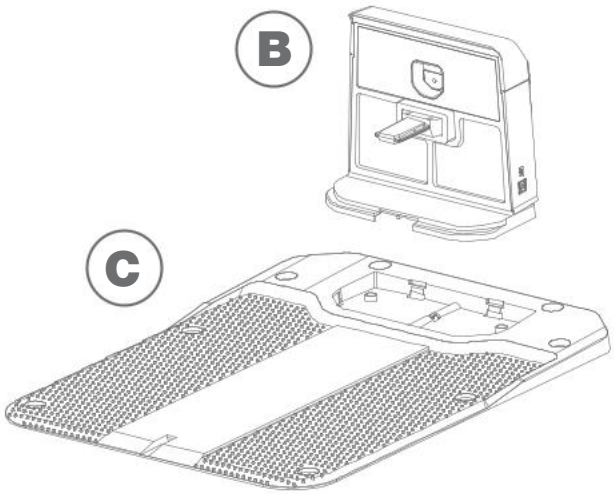

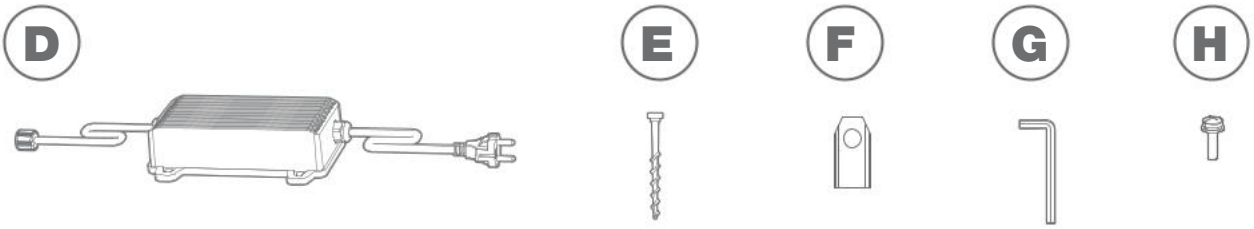

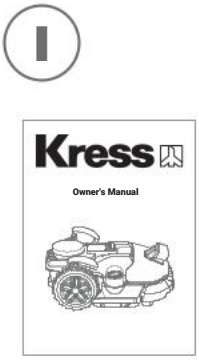

Rysunek jedynie dla celów referencyjnych

A	Robotyczna kosiarka EyePilot®	F	Zapasowe ostrza
B	Stos ładowania	G	Klucz imbusowy
C	Stacja ładowania	H	Śruby do mocowania ostrzy
D	Zasilacz sieciowy	I	Instrukcja
E	Śruby mocujące stacji ładowania		

Nie wszystkie pokazane na ilustracji akcesoria są dostarczane standardowo.

Poznaj EyePilot®

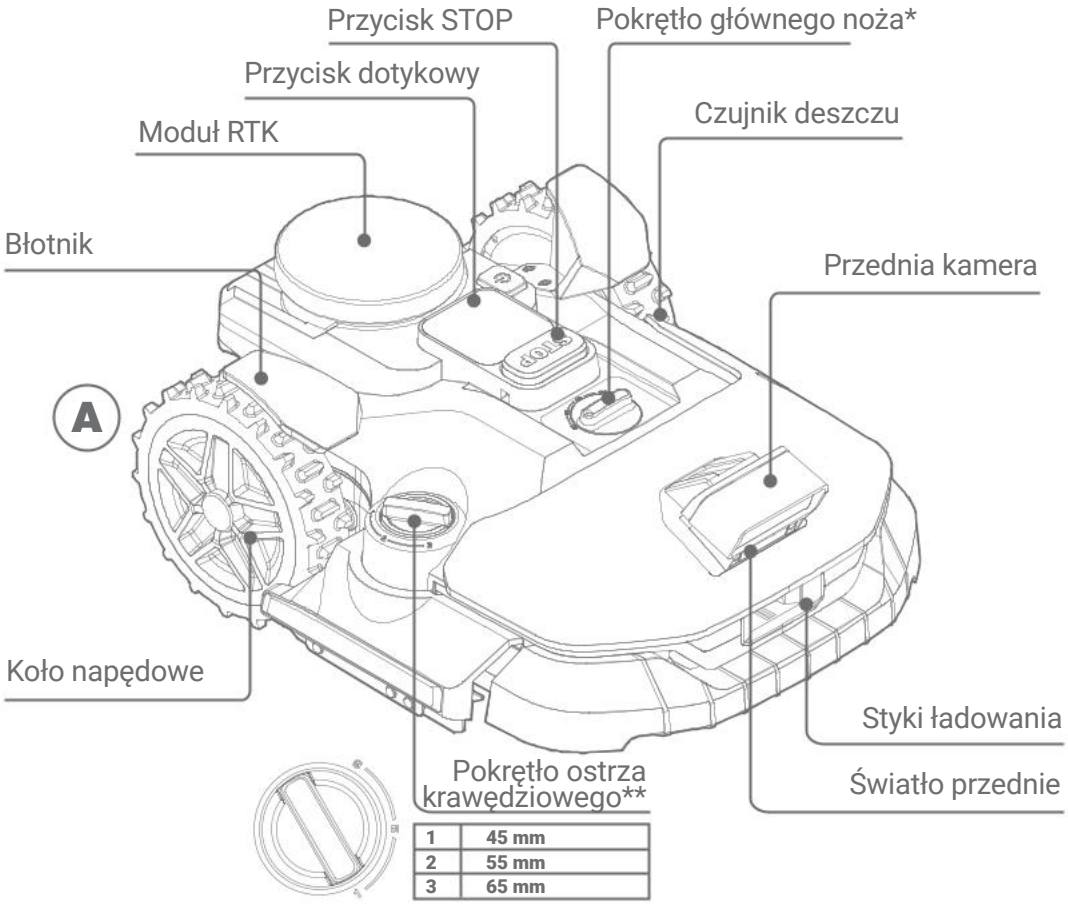

1	45 mm
2	55 mm
3	65 mm

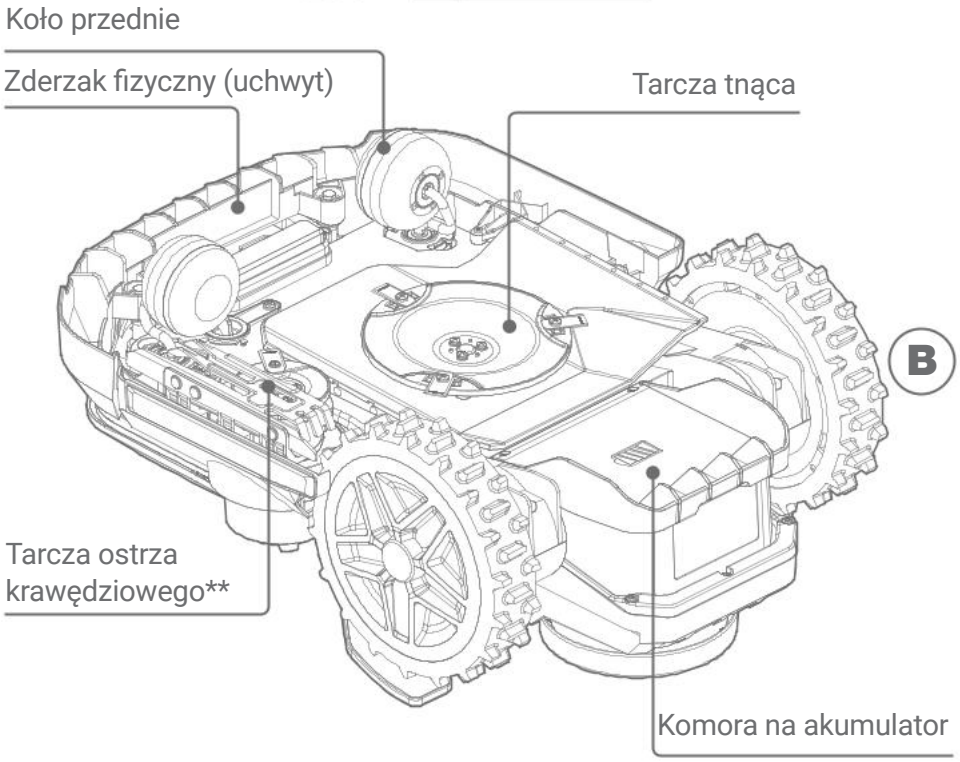

* Ta funkcja dotyczy tylko modeli KR250ES/KR260ES/KR251ES/ KR261ES.

** Ta funkcja nie dotyczy modelu KR250ES/KR251ES.

Rysunek jedynie dla celów referencyjnych

Zapoznaj się zasilanie

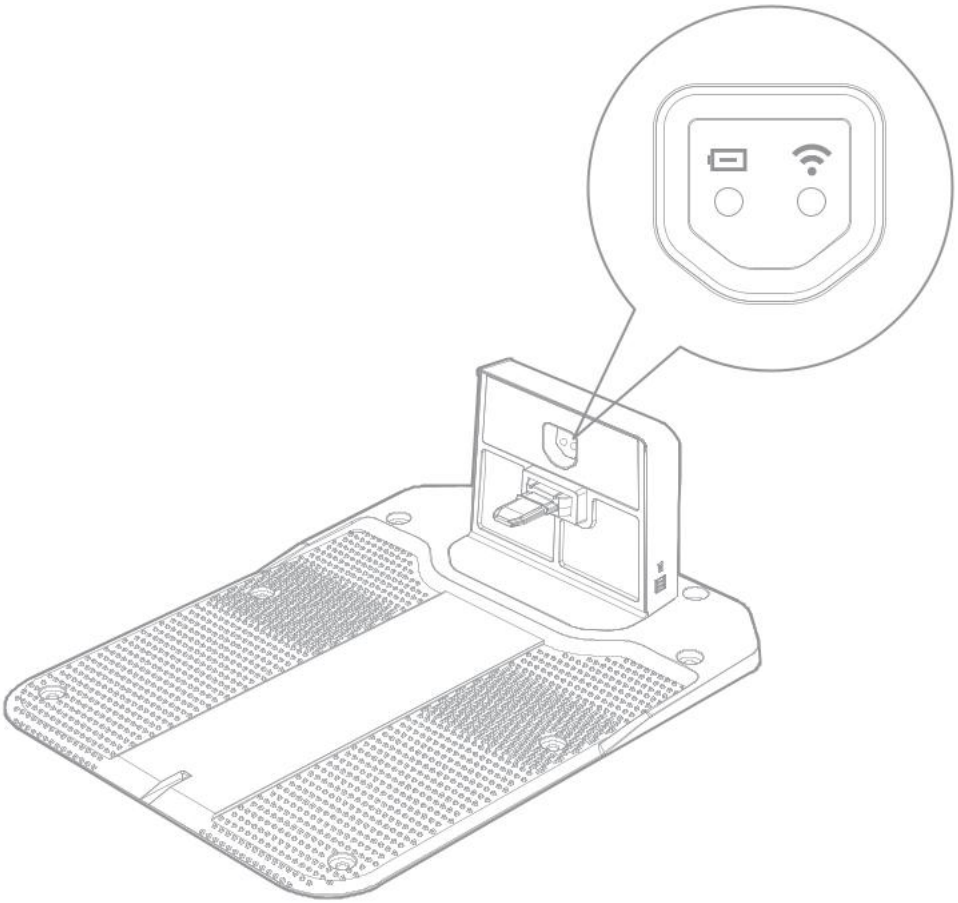

Element	Typ	Opis funkcji
	Zielona	Stale włączona: Funkcja ładowania działa normalnie
		Powoli migająca: Ładowanie w toku
	Czerwona	Stale włączona: Usterka funkcji ładowania
		Migająca: Usterka zwarcia biegunów akumulatora
	Wył.	Brak zasilania stacji.
	Niebieska	Stale włączona: Brak połączenia Wi-Fi, upewnij się, że stacja ładująca znajduje się w zasięgu Wi-Fi.
	Zielona	Stale włączona: Moduł bezprzewodowy działa normalnie
	Wył.	Moduł bezprzewodowy nie jest zasilany

Części i funkcje

Element sterujący

Włączanie zasilania	Naciśnij przycisk zasilania przez 5 sekundy
Wyłączanie zasilania	Naciśnij przycisk zasilania przez 5 sekundy
Wejdź w tryb applink	Naciśnij „START” przez 3 sekundy
Rozpocznij koszenie	Naciśnij „START”, a następnie „OK”
Przestań kosić	Naciśnij „STOP”
Wróć do domu	Naciśnij „HOME”, a następnie „OK”
Jak ponownie uruchomić kosiarkę	Wyłącz i włącz zasilanie, naciśnij „START”, a następnie „OK”
Jak zmienić kod PIN	Naciśnij jednocześnie „START” i „HOME” przez 5 sekund, użyj „START” lub „HOME”, aby wybrać nowy kod PIN, naciśnij „OK”, aby potwierdzić
Jak odblokować wyświetlacz	Wprowadź kod PIN za pomocą „START” lub „HOME”, a następnie naciśnij „OK”, aby potwierdzić.
Jak sprawdzić numer wersji oprogramowania sprzętowego	Naciśnij „HOME” przez 5 sekundy

Dane techniczne

Type **KR250ES KR260ES KR251ES KR261ES (100-299 - oznaczenie maszyn zgodnych z robotem do koszenia trawy)**

	KR250ES	KR260ES	KR251ES	KR261ES
Napięcie znamionowe	20 V ⎓ Max.*			
Prędkość na biegu jałowym	2700 /min			
Powierzchnia koszenia	500 m^2	700 m^2	1000 m^2	
Średnica koszenia	20 cm			
Wysokość koszenia	20-60 mm			
Pozycje wysokości koszenia	9			
Typ wysokości koszenia	Ręczny			
Zero trim (ostrze do cięcia krawędzi)	N	Y	N	Y
Wysokość koszenia przy krawędziach	/	1-45 mm 2-55 mm 3-65 mm	/	1-45 mm 2-55 mm 3-65 mm
Szerokość koszenia krawędzi	/	110 mm	/	110 mm
Kamera	Mono			Stereo
Typ akumulatora	Litowo-jonowa			
Model akumulatora	KA3024			
Czas ładowania ok.	130 min		65 min	
Model ładowarki	KA0208 / KA0209		KA3710 / KA3711	
Moc znamionowa ładowarki	Wejściowa: 100-240 V~50/60 Hz, 48 W, Wyjściowa: 24 V, 1.5 A		Wejściowa: 100-240 V~50/60 Hz, 90 W, Wyjściowa: 20 V, 3.0 A	
Masa urządzenia	11.5 kg	12.8 kg	11.5 kg	12.8 kg
Stopień ochrony	III			
App	Y			
Pasma częstotliwości dla bluetooth	2400-2483.5 MHz			
Maksymalna moc przesyłana dla bluetooth	8 dBm			
Pasma częstotliwości dla Wi-Fi	2400-2483.5 MHz			
Maksymalna moc przesyłana dla Wi-Fi	20 dBm			
Maksymalne nachylenie terenu na obszarze roboczym	40%			
Zakres temperatur ładowania	0 °C ~ 55 °C			

* Napięcie mierzone bez obciążenia. Początkowe napięcie akumulatora osiąga maksymalną wartość 20V. Napięcie nominalne wynosi 18V.

Dane techniczne

Type **KR271E KR272E KR273E KR274E (100-299 - oznaczenie maszyn zgodnych z robotem do koszenia trawy)**

	KR271E	KR272E	KR273E	KR274E
Napięcie znamionowe	20 V ⎓ Max.*			
Prędkość na biegu jałowym	2600 /min			
Powierzchnia koszenia	1500 m^2	2000 m^2	3000 m^2	5000 m^2
Średnica koszenia	22 cm			24 cm
Wysokość koszenia	20-60 mm			
Pozycje wysokości koszenia	9			
Typ wysokości koszenia	Elektryczny			
Zero trim (ostrze do cięcia krawędzi)	Y			
Wysokość koszenia przy krawędziach	1-45 mm 2-55 mm 3-65 mm			
Szerokość koszenia krawędzi	110 mm			
Kamera	Stereo			
Typ akumulatora	Litowo-jonowa			
Model akumulatora	KA3024	KA3006	KA3006	
Czas ładowania ok.	65 min	95 min	60 min	40 min
Model ładowarki	KA3710 / KA3711		KA3719 / KA3819	KA3717 / KA3817
Moc znamionowa ładowarki	Wejściowa: 100-240 V~50/60 Hz, 90 W, Wyjściowa: 20 V, 3.0 A		Wejściowa: 100-240 V~50/60 Hz, 190 W, Wyjściowa: 28 V, 5.0 A	Wejściowa: 100-240 V~50/60 Hz, 230 W, Wyjściowa: 28 V, 7.0 A
Masa urządzenia	12.8 kg	13.2 kg		
Stopień ochrony	III			
App	Y			
Pasma częstotliwości dla bluetooth	2400-2483.5 MHz			
Maksymalna moc przesyłana dla bluetooth	8 dBm			
Pasma częstotliwości dla Wi-Fi	2400-2483.5 MHz			
Maksymalna moc przesyłana dla Wi-Fi	20 dBm			
Maksymalne nachylenie terenu na obszarze roboczym	40%			
Zakres temperatur ładowania	0 °C ~ 55 °C			

* Napięcie mierzone bez obciążenia. Początkowe napięcie akumulatora osiąga maksymalną wartość 20V. Napięcie nominalne wynosi 18V.

Dane techniczne dla 4G

Pasmo	Tx(Mhz)	Rx(Mhz)	Moc wyjściowa fal radiowych (Maks.)
GSM900(B8)	880-915	925-960	33dBm
DCS1800(B3)	1710-1785	1805-1880	30dBm
WCDMA B1	1920-1980	2110-2170	24dBm
WCDMA B8	880-915	925-960	24dBm
WCDMA Band V	824-849	869-894	24dBm
LTE-FDD B1	1920-1980	2110-2170	23dBm
LTE-FDD B3	1710-1785	1805-1880	23dBm
LTE-FDD B7	2500-2570	2620-2690	23dBm
LTE-FDD B8	880-915	925-960	23dBm
LTE-FDD B20	832-862	791-821	23dBm
LTE-FDD B28	703-748	758-803	23dBm
LTE-TDD B38	2570-2620	2570-2620	23dBm
LTE-TDD B40	2300-2400	2300-2400	23dBm
LTE Band 3	1710-1785	1805-1880	23dBm
LTE Band 41	2535-2675	2535-2675	23dBm

Dane techniczne dla 4G-GNSS

Global Navigation SatelliteSystem (GNSS)	GPS / GLONASS / BDS / Galileo / SBAS
Częstotliwość nominalna	1559-1610 MHz 1215-1300 MHz 1164-1215 MHz

Hałas dane

	KR250ES KR251ES	KR260ES KR261ES KR271E KR272E KR273E	KR274E
Poziom ciśnienia akustycznego	L_{pA} = 49.6 dB (A), K_{pA}= 1.9 dB(A)	L_{pA} = 50.4 dB (A), K_{pA}= 2.5 dB(A)	L_{pA} = 54.0 dB (A), K_{pA}= 1.7 dB(A)
Poziom mocy akustycznej	L_{wA} = 57.6 dB (A), K_{wA}= 1.9 dB(A)	L_{wA} = 58.4 dB (A), K_{wA}= 2.5 dB(A)	L_{wA} = 62.0 dB (A), K_{wA}= 1.7 dB(A)
Należy stosować ochronę uszu w przypadku, gdy ciśnienie akustyczne przekracza wartość 80dB(A)			

Nie da się uniknąć pewnego hałasu wydawanego przez urządzenie. Przeprowadzanie hałaśliwych prac

musi być objęte licencją i ograniczone w niektórych okresach. Należy zachować przerwy na odpoczynek oraz może zajść konieczność ograniczenia godzin pracy do minimum. W celu zapewnienia ochrony osobistej oraz ochrony osób pracujących w pobliżu, należy zastosować odpowiednią ochronę uszu.

Akcesoria

	KR250ES	KR260ES	KR251ES	KR261ES KR271E	KR272E	KR273E	KR274E
Śruby do mocowania ostrzy	9	13	9	13	13	13	13
Stacja ładowania	1	1	1	1	1	1	1
Śruby mocujące stacji ładowania	8	8	8	8	8	8	8
Klucz imbusowy	1	1	1	1	1	1	1
Ostrzy	9	13	9	13	13	13	13
Akumulator (KA3024)	1	1	1	1	/	/	/
Akumulator (KA3006)	/	/	/	/	1	1	1
Ładowarka (KA0208 / KA0209)	1	1	/	/	/	/	/
Ładowarka (KA3710 / KA3711)	/	/	1	1	1	/	/
Ładowarka (KA3719 / KA3819)	/	/	/	/	/	1	/
Ładowarka (KA3717 / KA3817)	/	/	/	/	/	/	1

Zalecamy nabywanie oryginalnych akcesoriów podanych powyżej z tego samego sklepu, w którym dokonano zakupu narzędzia. Dalsze szczegóły można znaleźć an opakowaniu akcesoriów. Pracownicy sklepu mogą służyć pomocą i radą.

Użycie zgodne z przeznaczeniem

Niniejszy produkt przeznaczony jest do koszenia trawy w prywatnym zakresie. Jest przeznaczony do częstego koszenia, zapewniając zdrowszy i lepiej wyglądający trawnik niż kiedykolwiek wcześniej. W zależności od wielkości trawnika, robota EyePilot® można zaprogramować tak, aby pracował o dowolnej godzinie lub z dowolną częstotliwością. Urządzenie nie jest przeznaczone do prac wykopowych, zamiatania lub odgarniania śniegu.

Konserwacja

Robot EyePilot® musi być okresowo sprawdzany. Robot EyePilot® pracuje ciężko i po pewnym czasie wymaga dokładnego czyszczenia, jak również wymiany części, które mogą ulec zużyciu. Zabrania się eksploatacji EyePilot® jeżeli wyłącznik On/off jest uszkodzony.
Przed przystąpieniem do konserwacji lub prac serwisowych należy wyłączyć urządzenie.
W tej części chcemy pokazać, w jaki sposób zadbać o swojego robota EyePilot®.

1

Zachowanie ostrości

OSTRZEŻENIE: Przed przystąpieniem do regulacji lub wymiany ostrzy należy wyłączyć robota EyePilot® oraz należy włożyć rękawice ochronne.

OSTRZEŻENIE: OSTRZEŻENIE! Przy wymianie ostrzy na nowe, należy wymienić WSZYSTKIE ostrza. Do mocowania ostrzy zawsze używać nowych śrub. Ważne do zapewnienia ostrości i wyważenia tarczy tnącej. Jeśli nie zostaną użyte nowe śruby, może to doprowadzić do poważnych obrażeń.

Robot EyePilot® nie kosi trawy tak, jak inne kosiarki. Jego ostrza tnące są bardzo ostre na wszystkich 2 krawędziach i obracają się w obu kierunkach w celu uzyskania maksymalnej wydajności tnącej. Przeprojektowany profil ostrza lepiej zapobiega wciąganiu ścinków trawy w szczelinę między tarczą a ostrzem. Dzięki zastosowaniu nowych materiałów żywotność każdego ostrza tnącego będzie dłuższa niż w przypadku ostrzy innych marek, gdy zaprogramuje się je do codziennego koszenia. Należy zawsze sprawdzać ostrza pod kątem złamań lub uszkodzeń oraz wymienić je w razie potrzeby. W momencie stępienia i zużycia ostrzy tnących powinny one zostać wymienione na ostrza zapasowe dostarczone wraz z robotem EyePilot®. Zapasowe ostrza można nabyć również u najbliższego sprzedawcy sprzętu Kress.

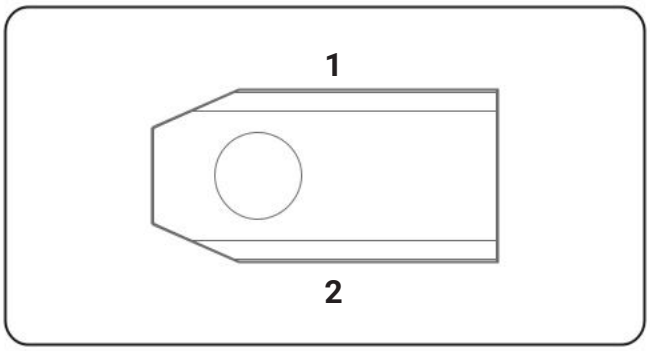

A. Wymiana ostrzy

Zazwyczaj ostrza w urządzeniu EyePilot® należy sprawdzać co dwa tygodnie i wymieniać co miesiąc. Możesz dostosować częstotliwość wymiany ostrza w zależności od jakości cięcia trawnika. Podczas wymiany ostrzy upewnij się, że wymienisz je wszystkie jednocześnie. Możesz je wymienić na jedno z zapasowych zestawów ostrzy oraz dodatkowych śrubek do ostrzy, które zostały dostarczone wraz z twoim EyePilot®.

Przed przystąpieniem do wymiany ostrzy w robocie EyePilot® należy wyłączyć zasilanie i włożyć rękawice ochronne. Następnie należy wykonać następujące kroki:

1. Delikatnie odwrócić robota EyePilot® do góry dnem.
2. Zdjąć pokrywę akumulatora i wyjąć akumulator.
3. Odkręcić śruby z ostrzy przy użyciu śrubokrętu.
4. Dokładnie dokręcić śruby na nowych ostrzach.
5. Ponownie włożyć akumulator i pokrywę.

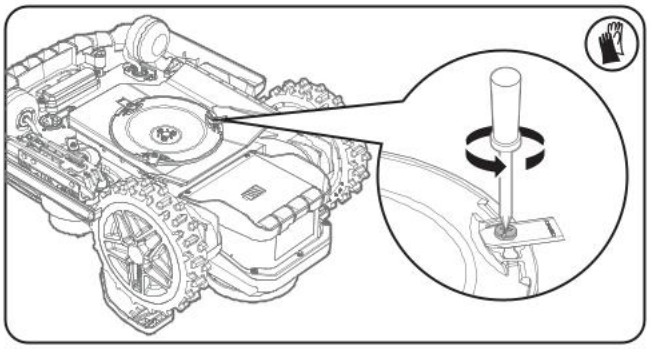

Ważne: Po przykręceniu ostrza do tarczy ostrzy upewnić się, że ostrze obraca się swobodnie.

2

Zachowanie czystości

⚠ OSTRZEŻENIE: Przed przystąpieniem do czyszczenia należy wyłączyć robot EyePilot®. Przed wyczyszczeniem tarczy tnącej włożyć rękawice ochronne i nie używać wody bieżącej.
⚠ OSTRZEŻENIE! TWÓJ robot EyePilot® można czyścić tylko za pomocą węża! NIE używaj myjki ciśnieniowej na EyePilot®. Woda pod wysokim ciśnieniem może dostać się do wnętrza uszczelnienia i uszkodzić części elektroniczne i mechaniczne.

A. Czyszczenie korpusu

Robot EyePilot® będzie miał dużo lepszą i większą żywotność, jeśli będzie czyszczony regularnie. Ponieważ robot EyePilot® jest urządzeniem elektrycznym, należy zachować uwagę podczas jego czyszczenia. Wspomaganie czyszczenia wodą węża. Najlepiej użyć butelki spryskiwacza wypełnionej wodą. Korpus urządzenia należy czyścić przy użyciu miękkiej szczotki lub czystej szmatki oraz należy unikać używania rozpuszczalników lub środków do nadawania połysku. Należy też pamiętać o usunięciu wszystkich nagromadzonych resztek trawy i zanieczyszczeń.

B. Czyszczenie spodniej części

Należy pamiętać o wyłączeniu robota EyePilot® oraz o włożeniu rękawic ochronnych przed dotknięciem tarczy tnącej.
Najpierw należy odwrócić robota EyePilot® dnem do góry w celu uzyskania dostępu do spodniej części. Dzięki temu można zobaczyć tarczę tnącą, podwozie oraz przednie koło i koło napędowe. Wyczyścić wszystko dokładnie przy użyciu miękkiej szczotki lub wilgotnej szmatki. Wspomaganie czyszczenia wodą węża.

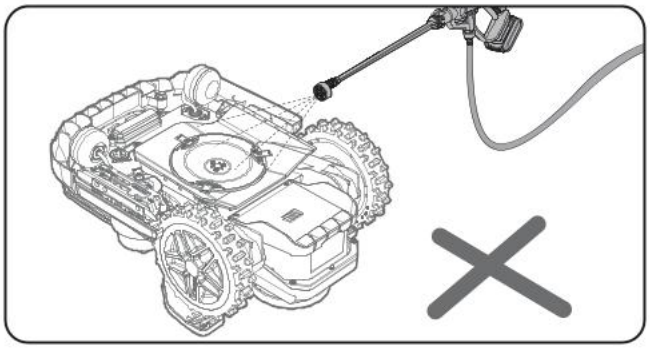

Obrócić tarczę tnącą w celu upewnienia się, że porusza się ona swobodnie. Upewnić się, że ostrza obracają się swobodnie wokół śrub mocujących. Usunąć wszelkie przeszkody.

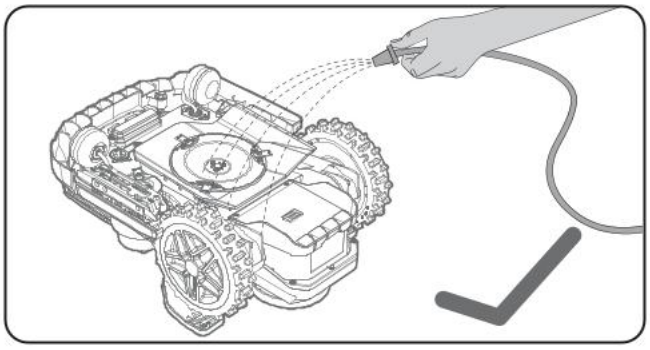

WAŻNE: Usunąć wszelkie zgromadzone zabrudzenia, aby uniknąć pęknięcia tarczy ostrzy. Nawet najmniejsze pęknięcie może zmniejszyć wydajność koszenia robota EyePilot®.

C. Czyszczenie styków i taśm ładowania

Wyczyścić wtyk znajdujący się na stacji ładowania oraz taśmę ładowania umieszczoną na robocie EyePilot® przy użyciu szmatki. Regularnie usuwać wszelkie nagromadzone ścinki trawy i zanieczyszczenia wokół wtyków oraz taśm ładowania w celu zapewnienia każdorazowego skutecznego ładowania robota EyePilot®.

D. Czyszczenie kamery

Zalecamy, aby użytkownicy regularnie przecierali kamerę szmatką.

3

Żywotność akumulatora

Sercem robota do koszenia trawy EyePilot® jest akumulator litowo-jonowy 20 v. W celu zapewnienia odpowiednich warunków przechowywania akumulatora należy upewnić się, że jest on w pełni naładowany i trzymany w chłodnym, suchym miejscu (-20°C~+60°C).
UWAGA: Zalecana temperatura robocza urządzenia EyePilot® jest w zakresie 0°C - 55°C.
Żywotność robota do koszenia trawy EyePilot® zależy od różnych czynników, takich jak:

- Długość sezonu koszenia w danym regionie.
- Liczba godzin jaką robot EyePilot® kosi w ciągu dnia
- Konserwacja akumulatora podczas magazynowania.

EyePilot® można ładować ręcznie.

1. Podłączyć stację ładowania do odpowiedniego źródła zasilania. Kontrolka ładowania stacji będzie świecić w zielonym kolorze.
2. Ręcznie zadokować robota EyePilot® w stacji ładowania w momencie, gdy robot EyePilot® jest wyłączony.
3. Zielone światło migoczące na stacji ładowania. Robot EyePilot® rozpocznie ładowanie.

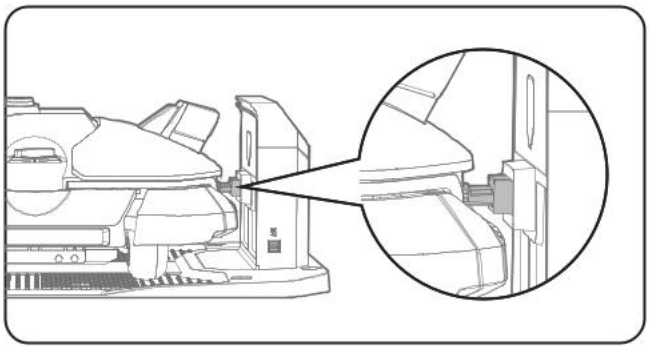

4

Przechowywanie w okresie zimowym

Żywotność robota EyePilot® będzie dłuższa oraz będzie on w lepszym stanie, jeśli będzie przechowywany w okresie zimowym. Mimo, iż ciężko się w tym pogodzić, zalecamy przechowywanie robota EyePilot® w szopie lub garażu podczas zimy.
Przed przygotowaniem robota EyePilot® do zimowej hibernacji zalecamy:

- Dokładnie wyczyścić robota EyePilot®
- Naładować akumulator do pełna
- Wyłączyć zasilanie

W celu maksymalizacji żywotności akumulatora zaleca się jego pełne naładowanie przed przystąpieniem do przechowywania na okres zimy.
⚠ OSTRZEŻENIE: Dolną stronę robota EyePilot® chronić przed kontaktem z wodą. ZABRANIA SIĘ składowania robota EyePilot®, odwróconego dolną osłoną w górę na zewnątrz ponieważ występuje ryzyko przedostania się wody do wewnątrz urządzenia.
UWAGA: Po przywróceniu robota EyePilot® do pracy po okresie zimowym należy upewnić się, że taśmy ładowania i wtyki są czyste. W celu wyczyszczenia zaleca się zastosowanie drobnoziarnistego płótna szmerglowego. Korzystając z aplikacji, upewnij się, że ustawienie daty i godziny jest poprawne i wyślij EyePilot® z powrotem do tego, co lubi robić: koszenie.

5

Wymiana akumulatora

OSTRZEŻENIE: Przed przystąpieniem do podłączeniem akcesoriów, wykonywaniem ustawień lub napraw należy wyłączyć urządzenie.
Przed przystąpieniem do regulacji lub wymiany ostrzy należy wyłączyć robota EyePilot® oraz należy włożyć rękawice ochronne.

Jeśli konieczna jest wymiana baterii, należy wykonać następujące czynności:

1. Delikatnie obrócić robota EyePilot® do góry dnem.
2. Odkręcić śruby pokrywy pojemnika akumulatorka. Zdjąć pokrywę pojemnika.
3. Odkręć śruby mocujące osłonę. Zdejmij osłonę.

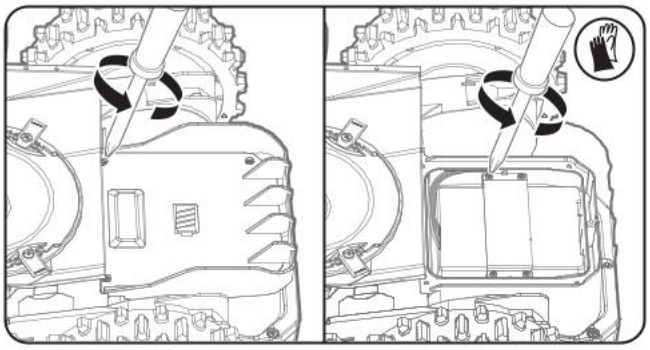

4. Naciśnij zatrzask i zwolnij złącza, jak pokazano na rysunku. Ostrożnie wymień starą skrzynkę akumulatorową na nową, a następnie ponownie podłącz złącza. **(nie dotyczy modelu KR272E/ KR273E/KR274E)**
   UWAGA: Nie ciągnąć za przewody. Przytrzymać za złącza i odłączyć konektor.

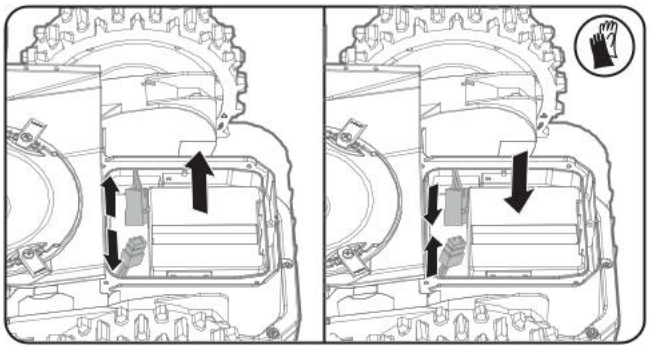

Odłącz złącze, wymień stary akumulator na nowy, a następnie ponownie podłącz złącza. **(Tylko dla KR272E/KR273E/KR274E)**

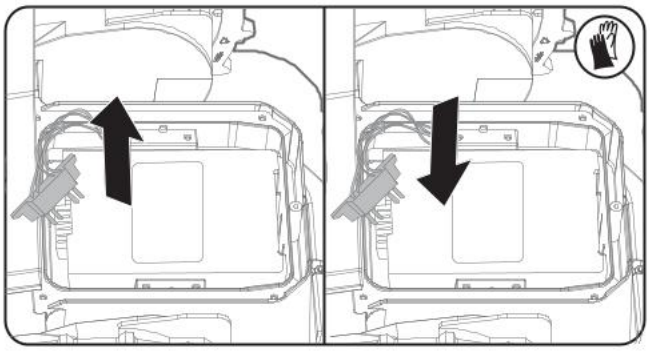

6. Ponownie zamontuj osłonę. Ponownie umieścić pokrywę pojemnika na akumulatorek i delikatnie dokręcić śruby.

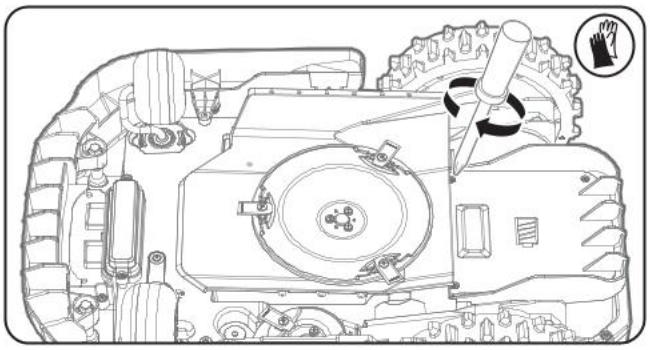

Rozwiązywanie problemów

Jeśli robot EyePilot® nie pracuje w prawidłowy sposób, należy postępować zgodnie z poniższą instrukcją rozwiązywania problemów. Jeśli usterka będzie się utrzymywać, należy skontaktować się ze sprzedawcą.

LED	Nazwa błędu	Wypróbuj możliwe rozwiązania:
EE	Nieznany błąd	1. Uruchom ponownie kosiarkę, aby usunąć błąd. 2. Jeśli błąd nadal występuje, skontaktuj się ze swoim dealerem w celu dalszej diagnostyki.
F 1	Opóźnienie spowodowane deszczem	1. Aby kosiarka mogła działać, wyłącz opóźnienie spowodowane deszczem w aplikacji. 2. Opóźnienie spowodowane deszczem wyłączy się automatycznie po upływie określonego czasu (domyślny czas wynosi 3 godziny, można go zmienić za pomocą aplikacji).
F 2	Niski poziom naładowania akumulatora	Naładuj kosiarkę do właściwego stanu.
E 01	Granica zewnętrzna	1. Przesuń kosiarkę na obszar koszenia i naciśnij „START” + „OK”. 2. Jeśli błąd ten często występuje w tym samym miejscu, prawdopodobnie jest to problem z mapą i może wymagać edycji mapy.
E 02	Błąd silnika kół	1. Sprawdź, czy koło napędowe nie jest zablokowane przez jakieś przedmioty i wyczyść je. Następnie naciśnij „START” + „OK”. 2. Sprawdź, czy kosiarka nie utknęła w dziurze. Jeśli tak, wypełnij dziurę. Następnie naciśnij „START” + „OK”.
E 03	Zablokowany silnik ostrza	1. Sprawdź, czy zespół tnący nie jest blokowany przez jakieś przedmioty i czy trawa nie jest zbyt gęsta lub wysoka. 2. Wyczyść zespół tnący lub utrzymuj trawę na normalnej wysokości koszenia.
E 04	Zakleszczona	Usuń przeszkody wokół maszyny lub przenieś ją na obszar koszenia, a następnie naciśnij „START” + „OK” na kosiarce.
E 05	Podniesiona	Przesuń kosiarkę na obszar koszenia i naciśnij na kosiarce „START” + „OK”.
E 06	Do góry nogami	Przesuń kosiarkę na obszar koszenia i naciśnij „START” + „OK”.
E 07	Błąd ładowania akumulatora	Sprawdź stan połączenia między kosiarką a stacją ładującą, spróbuj połączyć się ponownie ręcznie i poczekaj na naładowanie.
E 08	Przekroczony czas dokowania	1. Uruchom ponownie kosiarkę i naciśnij „HOME” + „OK”, aby ponownie rozpocząć dokowanie. 2. Uruchom ponownie kosiarkę i wstaw ją ręcznie do stacji ładującej.
E 09	Błąd mapy	1. Uruchom ponownie kosiarkę. 2. Wejdź w „Moje mapy”, znajdź odpowiednią mapę i ponownie aktywuj ją w aplikacji. 3. Jeśli dostępnych jest wiele map, spróbuj aktywować w aplikacji inną mapę.
E 10	BŁĄD HBI	Uruchom ponownie kosiarkę i naciśnij „START” + „OK”.

E 11	Temperatura akumulatora poza zakresem	Poczekaj, aż temperatura akumulatora powróci do normy, a następnie spróbuj ponownie uruchomić kosiarkę, naciskając „START” + „OK”.
E 12	Kamera zablokowana	Usuń wszelkie obiekty blokujące kamerę, takie jak ślimaki lub liście. Podpowiedź: Delikatnie wyczyść soczewkę miękką, suchą ściereczką. W przypadku trudniejszych zabrudzeń należy użyć lekko wilgotnej ściereczki i ostrożnie przetrzeć.
E 13	Niewystarczające światło	1. Sprawdź kabel połączeniowy kamery. 2. Naciśnij „START” + „OK” na kosiarce. 3. Jeśli problem nadal występuje, należy ponownie uruchomić kosiarkę.
E 14	Zablokowana regulacja wysokości ostrza	1. Ustaw kosiarkę w dobrze oświetlonym miejscu i naciśnij „START” + „OK”. 2. Jeśli światło jest niewystarczające, należy przenieść kosiarkę do stacji ładującej i spróbować ponownie później.
E 15	Zablokowana regulacja wysokości ostrza	1. Sprawdź, czy zestaw do regulacji wysokości kosiarki nie jest zablokowany przez skoszoną trawę lub inne przedmioty. 2. Wyczyść go, a następnie uruchom ponownie, naciskając „START” + „OK” na kosiarce.
E 16	Błąd przejazdu	1. Usuń przeszkody na ścieżce. 2. Ścieżka jest zbyt wąska, konieczna jest zmiana mapy.
E 20	Nieobsługiwana wysokość ostrza	Sprawdź czy ustawienie wysokości koszenia mieści się w zakresie wysokości kosiarki.
E 22	Kosiarka nie znajduje się w stacji	1. Kosiarka musi znajdować się w stacji ładującej przed rozpoczęciem procesu mapowania. 2. Umieść kosiarkę ręcznie w stacji ładującej.
E 23	Błąd dokowania stacji ładującej	1. Upewnij się, że stacja ładująca jest włączona i sprawdź, czy świeci się zielona kontrolka. 2. Sprawdź, czy kosiarka prawidłowo podłączyła styki stacji ładującej. 3. Wyczyść styki ładowania zarówno w kosiarce, jak i w stacji ładującej, usuwając wszelkie zanieczyszczenia i ślady oksydacji. 4. Ręcznie odłącz urządzenie od stacji ładującej, a następnie podłącz je ponownie. Jeśli status urządzenia to „ładowanie”, należy zaczekać na zakończenie ładowania. 5. Sprawdź, czy kod QR stacji ładowania nie jest starty.
E 26	Błąd aktualizacji oprogramowania sprzętowego	1. Sprawdź, czy połączenie sieciowe działa prawidłowo. 2. Uruchom ponownie kosiarkę i spróbuj ponownie wykonać aktualizację. 3. Jeśli błąd nadal występuje, wypróbuj inny pakiet oprogramowania sprzętowego.
Blokada	Blokada antykradzieżowa	1. Ustaw kosiarkę z powrotem w miejscu pracy. 2. Odblokuj kosiarkę za pomocą aplikacji.
E27	Błąd reflektora	1. Sprawdź, czy złącze jest dobrze podłączone. 2. Skontaktuj się ze sprzedawcą, aby wymienić reflektor.
E28	Nieudane mapowanie	Zdalnie przesuń kosiarkę do otwartego obszaru roboczego z dobrym sygnałem RTK. Naciśnij „START” na kosiarce, aby usunąć błąd.

E29	Mapowanie zablokowane	Sprawdź, czy kosiarka się nie zakleszczyła. Usuń wszystkie przeszkody. Naciśnij „START” na kosiarce, aby usunąć błąd.
E30	Nieudane wykrywanie granicy	Naciśnij „START” na kosiarce, aby usunąć błąd. Przełącz na tryb ręczny, aby kontynuować mapowanie, lub zdalnie przesuń kosiarkę do granicy trawnika i uruchom automatyczne mapowanie.
E34	Błąd modułu RTK	Skontaktuj się ze sprzedawcą, aby wymienić moduł RTK.
E35	Błąd silnika ostrza krawędziowego	1. Sprawdź, czy zespół tnący nie jest blokowany przez jakieś przedmioty i czy trawa nie jest zbyt gęsta lub wysoka. 2. Wyczyść zespół tnący lub utrzymuj trawę na normalnej wysokości koszenia.
E48	Kosiarka zablokowana	1. Sprawdź, czy kosiarka nie utknęła w gęstej trawie. 2. Uruchom ponownie kosiarkę i naciśnij „START” + „OK”.

Zasady ochrony środowiska

Odpady wyrobów elektrycznych nie powinny być wyrzucane razem z odpadami gospodarstwa domowego. Należy korzystać z recyklingu, jeśli istnieje odpowiednia infrastruktura. Porady dotyczące recyklingu można uzyskać u władz lokalnych lub sprzedawcy detalicznego.

Zalecenia dla narzędzi akumulatorowych:
Szczegóły dotyczące bezpiecznego utylizowania zużytych akumulatorów
Pod koniec okresu eksploatacji urządzenia należy bezpiecznie usunąć akumulator przed wyłączeniem urządzenia. Nie wyrzucaj akumulatorów, ani nie umieszczaj ich w normalnym koszu na śmieci. Nie usuwaj również akumulatora razem z maszyną. Wyjmij zużyty akumulator z urządzenia i zutylizuj go w najbliższym lub najdogodniejszym wyznaczonym punkcie recyklingu. W przypadku wątpliwości skonsultuj się z lokalnym wydziałem ochrony środowiska. Niewłaściwa utylizacja akumulatorów może wpłynąć na cykl wodny, co może stanowić zagrożenie dla ekosystemu. Nie wyrzucaj zużytych akumulatorów jako niesegregowanych odpadów komunalnych.

My, Positec Technology (China) Co., Ltd, niniejszym oświadczamy, że poniższe produkty opisane w niniejszym dokumencie spełniają obowiązujące wymogi bezpieczeństwa określone w Załączniku 1 do Rozporządzenia w sprawie bezpieczeństwa produktów i infrastruktury telekomunikacyjnej (Wymagania bezpieczeństwa dla odpowiednich produktów z możliwością połączenia) z 2023 r. (**„Wymogi bezpieczeństwa”**)
Należy pamiętać, że niniejsze oświadczenie o zgodności, w tym określony w nim okres wsparcia, dotyczy wyłącznie produktów sprzedawanych w Wielkiej Brytanii.
Positec Technology (China) Co., Ltd jest otwarta na uwagi dotyczące możliwych luk w zabezpieczeniach oprogramowania, które to uwagi umożliwią nam podjęcie odpowiednich kroków mających na celu utrzymanie bezpieczeństwa naszych produktów i systemów. Informacje na temat sposobu zgłaszania pytań dotyczących bezpieczeństwa, problemów lub możliwych incydentów do Zespołu ds. Bezpieczeństwa Produktu można znaleźć tutaj:
Link: https://security.positecgroup.com

Deklaracja zgodności

My niżej podpisani,
Positec Germany GmbH
Postfach 680194, 50704 Cologne, Germany

W imieniu firmy Positec zaświadczam, że produkt,
Opis **Robot do koszenia trawy**
Typ **KR250ES; KR260ES; KR251ES; KR261ES; KR271E; KR272E; KR273E; KR274E (100-299- oznaczenie maszyn zgodnych z robotem do koszenia trawy) (Rok, miesiąc produkcji oraz numer fabryczny produktu podano na tabliczce umieszczonej na tylnej obudowie kosiarki. Pełny numer fabryczny znajduje się na obudowie kosiarki) z ładowarkę akumulatora KA0208 / KA0209 / KA3710 / KA3711 / KA3719 / KA3819 / KA3717 / KA3817 i bazą ładowania KA0081**
Funkcja **Koszenie trawy**
Numer seryjny **Można go znaleźć na etykiecie znamionowej**

Complies with the following Directives,
2006/42/EC, 2014/30/EU, 2014/35/EU, 2011/65/EU&(EU)2015/863, 2000/14/EC zmieniona dyrektywą 2005/88/EC&(EU)2024/1208, 2014/53/EU zmieniona dyrektywą (EU) 2022/30

2000/14/EC zmieniona dyrektywą 2005/88/EC&(EU)2024/1208 **KR250ES KR251ES / KR260ES KR261ES KR271E KR272E KR273E / KR274E**
- Procedura oceny zgodności zgodnie z **Annex V / Annex V / Annex V**
- Zmierzony poziom mocy akustycznej **57.6 dB (A) / 58.4 dB (A) / 62.0 dB (A)**
- Deklarowany gwarantowany poziom mocy akustycznej **60 dB (A) / 61 dB (A) / 64 dB (A)**

Standardy zgodne z,
Dla kosiarki: EN 50636-2-107:2015+A1:2018+A2:2020+A3:2021, EN 60335-1:2012+A11:2014+A13: 2017+A1:2019+A2:2019+A14:2019+A15:2021+A16:2023, EN IEC 62311:2020, EN IEC 55014-1:2021, EN IEC 55014-2:2021, EN IEC 61000-3-2:2019+A1:2021+A2:2024, EN 61000-3-3:2013+A1:2019+A2: 2021+AC:2022, EN 18031-1:2024, EN 18031-2:2024
Dla modułu Bluetooth i Wi-Fi (2.4G): EN 301 489-1 V2.2.3, EN 301 489-17 V3.3.1, EN 300 328 V2.2.2
Dla modułu 4G+GPS: EN 301 489-1 V2.2.3, EN 301 489-19 V2.2.1, EN 301 489-52 V1.3.1, EN 301 511 V12.5.1, EN 301 908-1 V15.2.1, EN 301 908-13 V13.2.1, EN 303 413 V1.2.1, EN 301 908-2 V13.1.1, EN 50665:2017
Dla ładowarki: EN IEC 55014-1:2021, EN IEC 55014-2:2021, EN IEC 61000-3-2:2019+A1:2021+A2:2024, EN 61000-3-3:2013+A1:2019+A2:2021, EN IEC 60335-2-29:2021+A1:2021+A11:2024, EN 60335-1:2012+A11:2014+A13:2017+A1:2019+A2:2019+A 14:2019+A15:2021+A16:2023, EN 62233:2008
Dla hałas: EN ISO 3744:2010
Dla RoHS: EN IEC 63000:2018

Osoba upoważniona do sporządzenia dokumentacji technicznej,
Imię i nazwisko **Marcel Filz**
Adres **Positec Germany GmbH Postfach 680194, 50704 Cologne, Germany**

2026/02/21
Allen Ding
Zastępca głównego inżyniera, testowanie i certyfikacja
upoważniony do wystawienia deklaracji zgodności w imieniu producenta
Positec Technology (China) Co., Ltd.
18, Dongwang Road, Suzhou Industrial

Park, Jiangsu 215123, P. R. China

Deklaracja zgodności

My niżej podpisani,
Positec Germany GmbH
Postfach 680194, 50704 Cologne, Germany

W imieniu firmy Positec zaświadczam, że produkt,
Opis **Akumulator**
Typ **KA3024; KA3006**
Funkcja **Dostarcza energii do narzędzi elektrycznych, ogrodniczych i podobnych produktów**
Numer seryjny **Można go znaleźć na etykiecie znamionowej**

Zgodny z następującym rozporządzeniem i dyrektywami:
(EU) 2023/1542, 2011/65/EU & (EU) 2015/863

Standardy zgodne z,
EN 62133-2:2017, EN 62133-2:2017/A1:2021
EN IEC 63000:2018

Osoba upoważniona do sporządzenia dokumentacji technicznej,
Imię i nazwisko **Marcel Filz**
Adres **Positec Germany GmbH**
Postfach 680194, 50704 Cologne, Germany

2026/02/21
Allen Ding
Zastępca głównego inżyniera, testowanie i certyfikacja
upoważniony do wystawienia deklaracji zgodności w imieniu producenta
Positec Technology (China) Co., Ltd.
18, Dongwang Road, Suzhou Industrial
Park, Jiangsu 215123, P. R. China

Brugere kan se den elektroniske vejledning på https://www.kress.com/en/.

Produktsikkerhed

Generelle og yderligere sikkerhedsvejledninger

⚠ **ADVARSEL: Læs alle sikkerhedsadvarslerne og alle vejledningerne.** *Følges advarslerne og instruktionerne ikke, kan det føre til elektrisk stød, brand og/eller alvorlig personskade.*
Læs alle vejledningerne omhyggeligt, så denne maskine betjenes på en sikker måde. Gem alle advarsler og vejledninger til senere brug.

- Dette apparat er ikke beregnet til brug af personer (herunder børn), med begrænsede fysiske, sensoriske eller mentale evner, eller personer med manglende erfaring eller viden, medmindre de er blevet vejledt eller instrueret i hvordan apparatet bruges, af en person med ansvar for deres sikkerhed.
- Børn skal være under opsyn, for at sikre de ikke leger med apparatet.
- Batteriet i denne enhed kan kun udskiftes af kvalificeret personale.
  ADVARSEL: Brug kun den flytbare strømforsyningsenhed, der følger med enheden, for at oplade batteriet.

VIGTIGT
LÆS FORSIGTIGT FØR BRUG
BEHOLD TIL SENERE BRUG

Sikker brugspraksis
Uddannelse

a) Læs instruktionerne omhyggeligt. Sørg for, at du forstår vejledningerne, og at du er bekendt med betjeningsknapperne og hvordan apparatet bruges ordentligt.
b) Lad aldrig personer, som ikke er bekendte med disse vejledninger, eller børn bruge apparatet. Den lokale lovgivning kan begrænse alderen på brugeren.
c) Brugeren er ansvarlig for mulige uheld og farlige situationer for andre personer og deres ejendom.

Forberedelse

a) Sørg for, at den virtuelle grænse er lavet som anvist, og at den virtuelle grænse vedligeholdes regelmæssigt. Hver gang maskinen går i gang, kører den først rundt om arbejdsområdet for at se, om den virtuelle grænse findes. Hvis den ikke kan finde den virtuelle grænse, lukker den ned. Den virtuelle grænse angiver arbejdsområder, hvor maskinen må køre. Maskinens RTK-antenne registrerer, når maskinen kommer tæt på den virtuelle grænse. Hvis maskinen rammer en forhindring eller nærmer sig den virtuelle grænse, skifter den retning.
b) Efterse regelmæssigt områder, hvor apparatet skal bruges, og fjern alle sten, pinde, ledninger, knogler og andre genstande.
c) Efterse regelmæssigt skæreklingen, boltene og samlingerne, og sørg for at de ikke er nedslidte eller beskadigede. Udskift nedslidte eller beskadigede skæreklinger og bolte i sæt, så du bibeholder balancen.
d) På apparater med flere aksler, skal du være forsigtig når du drejer klingen, da den anden kan ske også at dreje.
e) ADVARSEL: Plæneklipperen må ikke anvendes uden beskyttelsesdækslet monteret.

Betjening
1. Generelt

a) Brug aldrig apparatet med ødelagte skærme, eller uden at sikkerhedsanordningerne, så som afvigelsesskærmene, er på plads.
b) Put ikke hænderne eller fødderne under drejende dele. Sørg altid for, at holde dig væg fra udstødningsåbningen.
c) Saml ikke ting op, eller bær på ting, mens apparatets motor kører.
d) Betjen afbrydningsfunktionen fra applikationen
- Før du renser maskinen for blokerende elementer;
- Før du efterser, rengøre eller arbejder på apparatet;
- Hvis maskinen har ramt et fremmedlegeme, skal den ses efter for eventuelle skader;
- Hvis maskinen begynder at vibrere unormalt, skal maskinen ses efter for skader, inden den startes igen.

e) Det er ikke tilladt, at ændre på græsslåmaskinens originale design. Alle ændringer som laves er på dit eget ansvar.
f) Start græsslåmaskinen som beskrevet i vejledningerne. Når strømmen er tændt, skal du sørge for at holde dine hænder og fødder væk fra de roterende knive. Put aldrig dine hænder eller fødder under græsslåmaskinen.

g) Robotplæneklipperen må aldrig løftes eller bæres, når den er tændt.
h) Lad ikke personer, som ikke ved hvordan græsslåmaskinen virker og opfører sig, bruge den.
i) Undgå, at stille ting oven på græsslåmaskinen eller dens opladestation.
j) Undgå, at bruge græsslåmaskinen med en ødelagt klinge eller karrosseri. Og den må heller ikke bruges med ødelagte klinger, skruer, møtrikker eller kabler.
k) Sluk altid for græsslåmaskine-robotten, når du ikke har i sinde at bruge robotten. Robotplæneklipperen kan kun starte, når den er er tændt, og den rigtige pinkode er indtastet.
l) Hold hænderne og fødderne væk fra de roterende blade. Placér aldrig hænderne eller fødderne tæt på eller under kassen, mens robot-plæneklipperen er i funktion.
m) Undgå at bruge maskinen og dens eksterne enheder under dårlige vejrforhold, især når der er risiko for lynnedslag.
n) Rør ikke bevægelige farlige dele, før disse er kommet til et fuldstændigt stop.
o) For maskiner, der anvendes i offentlige områder, de advarselsskilte skal anbringes i nærheden af maskinens arbejdsområde. De skal vise indholdet af den følgende tekst: Advarsel! Automatisk plæneklipper! Hold dig væk fra maskinen! Tilsyn med børn!
p) For at undgå risikoen for skader, skal du stoppe plæneklipperen og bære den over til en anden græsplæne, der skal klippes. Træk eller træk aldrig plæneklipperen, mens den er i drift, når du skifter den græsplæne, der skal klippes.

2. Når apparatet bruges automatisk

a) Efterlad ikke maskinen i brug uden opsyn, hvis du ved der er kæledyr, børn eller andre personer i nærheden.
b) Indstil din smartphone til automatisk at låse skærmen efter 30 sekunder for at forhindre, at appen bliver misbrugt af andre.

Vedligeholdelse og opbevaring

⚠ ADVARSEL! Når plæneklipperen vendes på hovedet, skal den altid først slukkes. Plæneklipperen skal være slukket under alt arbejde på dens underside, som fx rengøring eller udskiftning af knive.

a) Sørg for, at alle møtrikker, bolte og skruer sidder ordentlig fast, så du sikre at apparatet er sikker stand.
b) Efterse græsslåmaskinen hver uge, og skift nedslidte eller ødelagte dele.
c) Kontroller, at klingerne og klingeskiven ikke er beskadigede. Skift alle klinger og skruer på samme tid, så de drejende dele er balancerede.
d) Sørg for, at du udskifter skæreelementerne med den rigtige type.
e) Sørg for, at batterierne oplades med den rigtige oplader, som er blevet anbefalet af producenten. Forkert brug kan føre til elektrisk stød, overophedning eller udslip af ætsende væsker fra batteriet.
f) I tilfælde af udslip af elektrolyt, skal du skylle med vand/neutraliserende middel, og søg lægehjælp hvis det kommer i kontakt med dine øjne.
g) Reparation af apparatet skal ske i henhold til producentens vejledninger.

Anbefaling

Tilslut kun maskinen og/eller dets periferiudstyr til et forsyningskredsløb beskyttet af en reststrømsanordning (RCD) med en trippestrøm på højst 30 mA.

Resterende ricisi

For at undgå personskader, brug beskyttelseshandsker ved udskiftning af knivene.

Transport

Når græsslåmaskinen skal transporteres over længere afstande, skal du bruge originalemballagen.
Sådan flyttes græsslåmaskinen sikker fra eller indenfor arbejdsområdet:
To safely move form or within the working area:
a) Tryk på STOP knappen for at standse plæneklipperen.
Du vælger den firecifrede PIN-kode, når du starter plæneklipperen første gang.
b) Stil kontakten på OFF (slukket), hvis du har i sinde at bære på græsslåmaskinen.
c) Bær plæneklipperen i håndtaget foran på plæneklipperen. Bær plæneklipperen med knivskiven væk fra kroppen.

Krav for RF-eksponering

For at opfylde kravene for RF-ekponering, en separationsafstand på 200 mm eller mere bør opretholdes mellem denne enhed og personer gennem enhedsdrift.
At sikre overholdelse, operationer på tættere end denne afstand anbefales ikke. Antennen, der anvendes til denne sender, må ikke være

placeret I sammenhæng med enhver anden antenne eller transmitter.
Dette er et apparat i klasse III, og det må kun forsynes med ekstra lav sikkerhedsspænding svarende til mærkningen på apparatet.

Sikkerhedsadvarsler for batterisættet inden i værktøjet

a) **Sekundærelementer eller batterisæt må ikke skilles ad, åbnes eller knuses.**
b) **Et batterisæt må ikke kortsluttes. Batterisæt må ikke opbevares lemfældigt i en kasse eller skuffe, hvor de kan kortslutte hinanden eller kortsluttes af ledende genstande.** Når batterisættet ikke er i brug, skal det holdes væk fra andre metalgenstande, såsom papirclips, mønter, nøgler, søm, skruer eller andre små metalgenstande, der kan skabe en forbindelse fra en pol til en anden, Kortslutning af batteripoler kan medføre forbrændinger eller brand.
c) **Batterisæt må ikke udsættes for varme eller ild. Må ikke opbevares i direkte sollys.**
d) **Batterisæt må ikke udsættes for mekaniske stød.**
e) **I tilfælde af at et batteri lækker, må væsken ikke komme i kontakt med huden eller øjne. Hvis der er sket kontakt, skal det berørte område vaskes med rigelige mængder vand, hvorefter der søges lægehjælp.**
f) **Opbevar batterisæt på et rent og tørt sted.**
g) **Genoplad kun med laderen specificeret af Kress. Anvend ingen anden oplader end den, der specifikt er beregnet til brug med udstyret.**
h) **Brug kun det korrekte batteri til udstyret.**
i) **Batterisættet skal opbevares utilgængeligt for børn.**
j) **Opbevar den originale produktlitteratur til fremtidig brug.**
k) **Bortskaffes på en miljørigtig måde.**
l) **Bland ikke batterier af forskellig fremstilling, kapacitet, størrelse eller type i enheden.**
m) **Hold batteriet væk fra mikrobølgeovne og højt tryk.**
n) **Advarsel! Brug ikke ikke-genopladelige batterier.**

Brugervejledning – krav til trådløst produkt

a) Brugen af denne enhed er underlagt følgende to betingelser:
(1) Denne enhed må ikke forårsage skadelig interferens, og
(2) denne enhed skal acceptere enhver modtaget interferens, inklusive interferens, der kan forårsage uønsket drift.
b) Forsigtig: Ændringer eller modifikationer af denne enhed, der ikke udtrykkeligt er accepteret af den part, der er ansvarlig for overholdelsen, kan ugyldiggøre brugerens ret til at bruge udstyret.
c) BEMÆRK: Dette udstyr genererer, bruger og kan udstråle radiofrekvensenergi og kan, hvis det ikke installeres og bruges i overensstemmelse med instruktionerne, forårsage skadelig interferens i radiokommunikation. Der er dog ingen garanti for, at interferens ikke vil forekomme i en bestemt installation. Hvis dette udstyr forårsager skadelig interferens på radio- eller tv-modtagelse, hvilket kan fastslås ved at slukke og tænde for udstyret, opfordres brugeren til at forsøge at rette op på interferensen ved hjælp af en eller flere af følgende foranstaltninger:
- Drej eller flyt modtagerantennen.
- Øg afstanden mellem udstyret og modtageren.
- Tilslut udstyret til en stikkontakt på et andet kredsløb end det, som modtageren er tilsluttet.
- Henvend dig til en forhandler eller en erfaren radio-/tv-tekniker for assistance.

Symboler

ADVARSEL – robotplæneklippere kan være farlige, hvis de ikke bruges korrekt.
Læs betjeningsvejledningen omhyggeligt igennem og forstå indholdet, inden du bruger robotplæneklipperen.

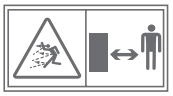

ADVARSEL - Hold en sikker afstand fra maskinen, når du betjener den.

ADVARSEL – Betjen inaktiveringsmekanismen, inden du arbejder med eller løfter maskinen.

ADVARSEL – Du må ikke ride på maskinen.

Klasse III apparat

Elektriske affaldsprodukter må ikke bortskaffes sammen med husholdningsaaffald. Afleverer venligst maskinen på genbrugsstationen. Kontakt de lokale myndigheder eller din forhandler for at få råd om genbrug.

Lithium-ion batteri Dette produkt er mærket med et symbol i forbindelse med "separat indsamling" af alle batterier og batteripakker. Det genanvendes eller fjernes for at reducere miljøbelastningen. Batteriet kan være skadeligt for miljøet og menneskers sundhed, fordi det indeholder skadelige stoffer.

Må ikke brændes.

Hvis det ikke håndteres korrekt, kan batteriet komme ind i vandcyklusen, hvilket kan forårsage skade på økosystemet. Brug ikke brugte batterier som usorteret kommunalt affald.

Maskinen må ikke vaskes med en højtryksrenser

Læs betjeningsvejledningen

Aftagelig forsyningsenhed

Symbolet på emballagen er kun for Frankrig.

Komponentliste

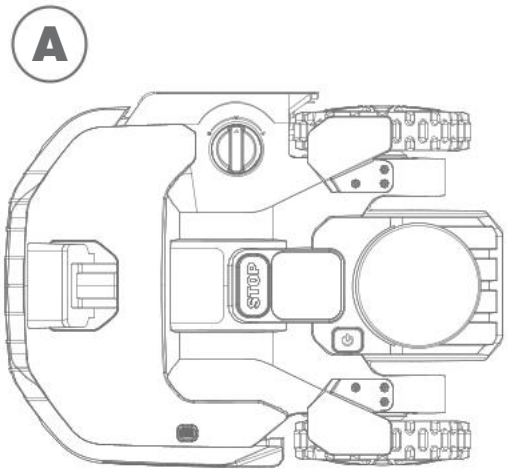

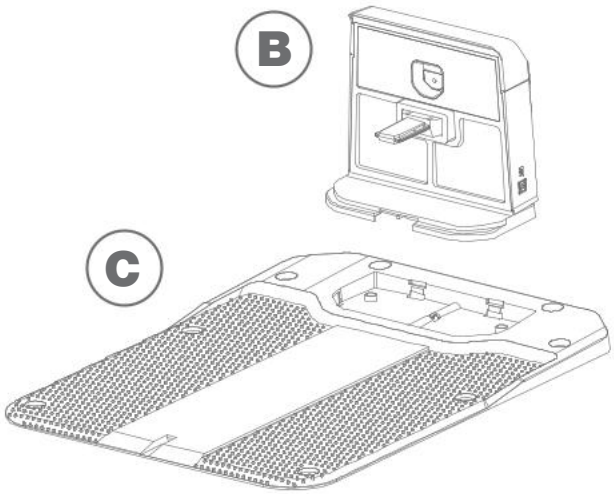

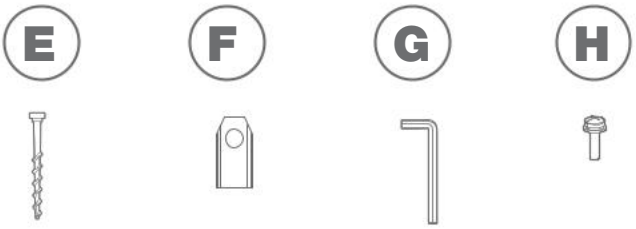

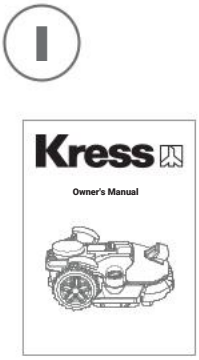

Billedet er kun til reference

A	EyePilot® robotplæneklipper	F	Ekstra klinger
B	Opladestang	G	Unbrakonøgle
C	Opladebase	H	Skruer til fastgørelse af klingerne
D	Strømadapter	I	Håndbog
E	Skruer til opladebasen		

Illustreret eller beskrevet tilbehør er kun delvis indeholdt i leverancen.

Lær EyePilot® at kende

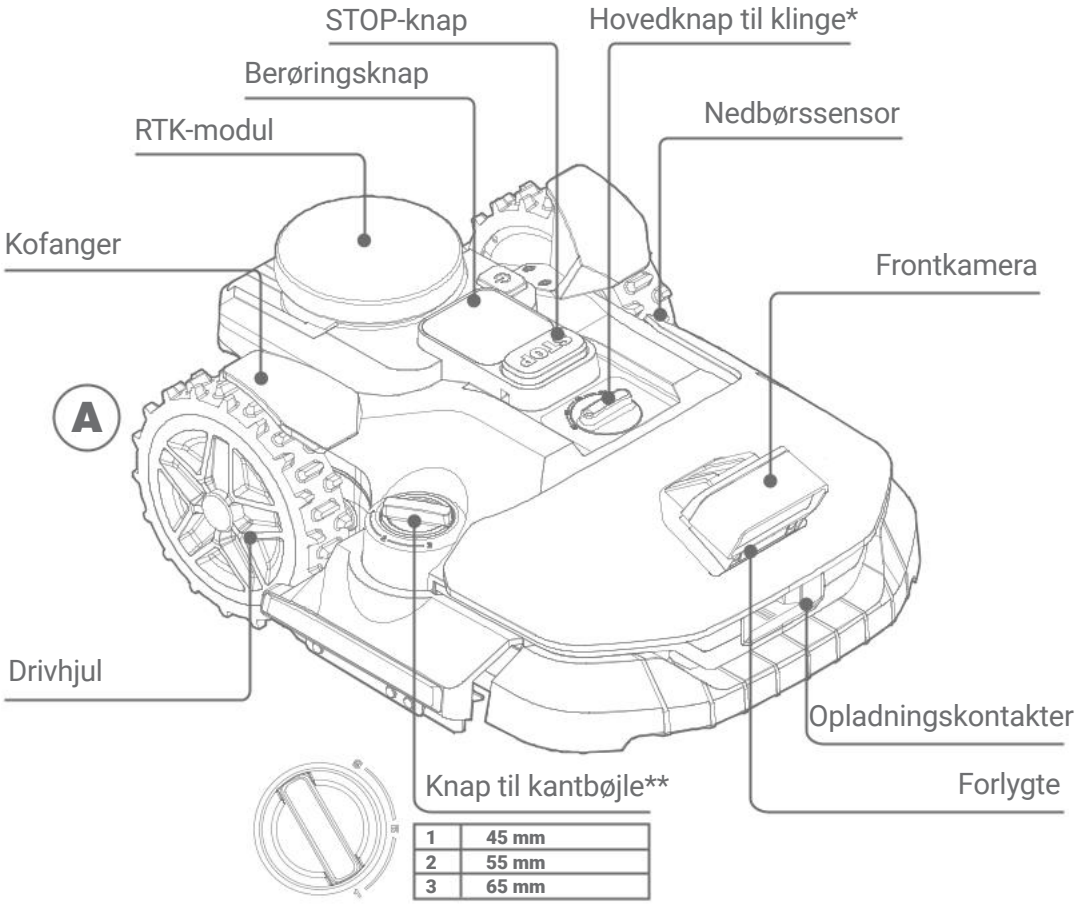

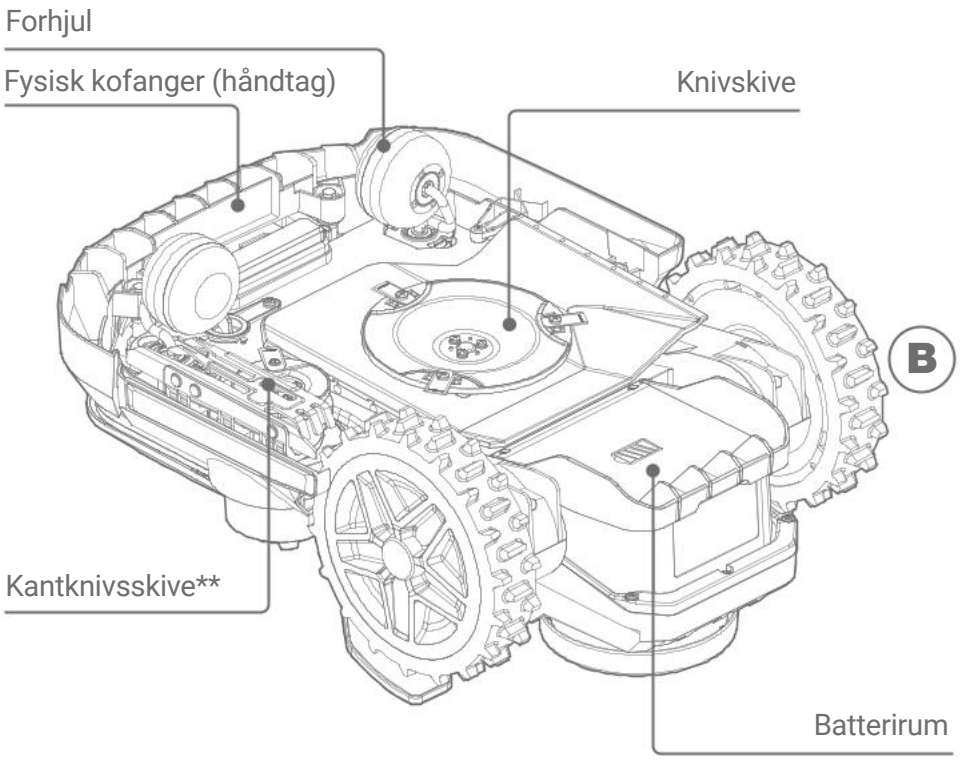

* Denne funktion gælder kun for KR250ES/KR260ES/KR251ES/ KR261ES.
** Denne funktion gælder ikke for KR250ES/KR251ES-modellen.

Billedet er kun til reference

Introduktion til strømforsyning

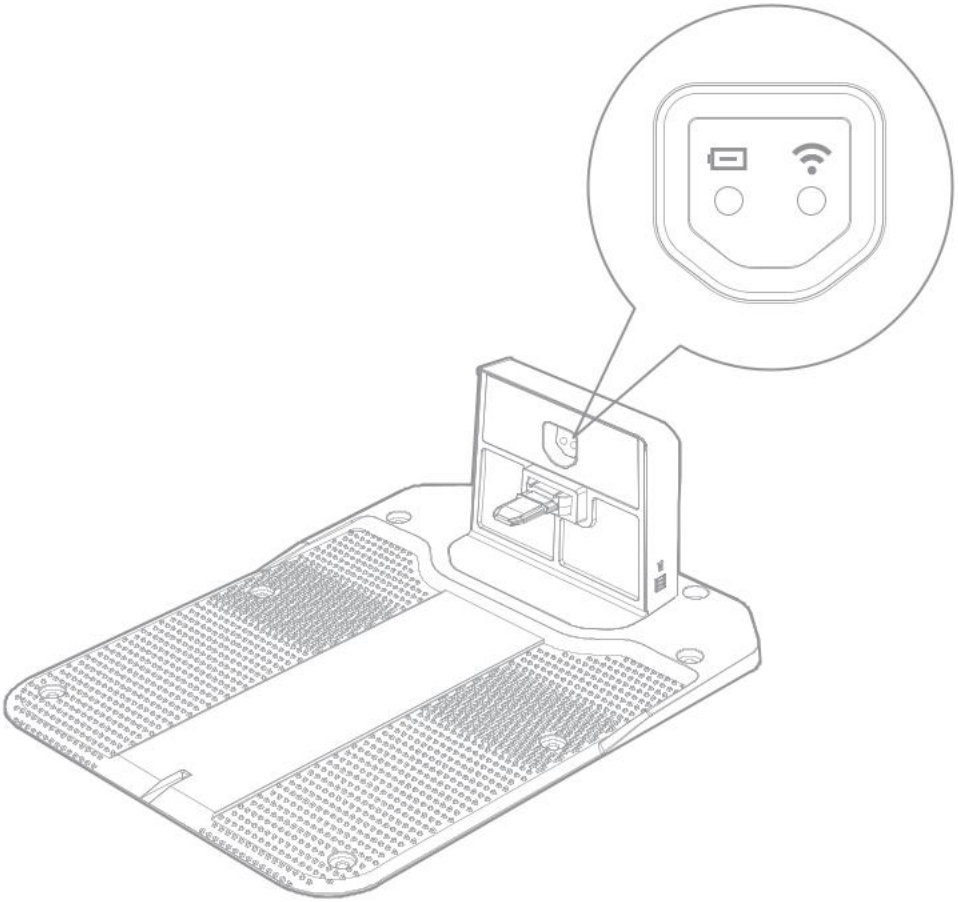

Del	Type	Funktionsbeskrivelse
	Grøn	Lyser fast: Opladningsfunktion fungerer normalt
		Pulserer: Oplader
	Rød	Lyser fast: Fejl i opladningsfunktion
		Blinker: Fejl - kortslutning af batteriets poler
	Slukket	Ingen strømforsyning til ladestationen
	Blå	Lyser fast: Wi-Fi ikke tilsluttet, sørg for, at ladestationen er inden for Wi-Fi-dækning.
	Grøn	Lyser fast: Trådløst modul fungerer normalt
	Slukket	Ingen strøm til trådløst modul

Dele og funktioner

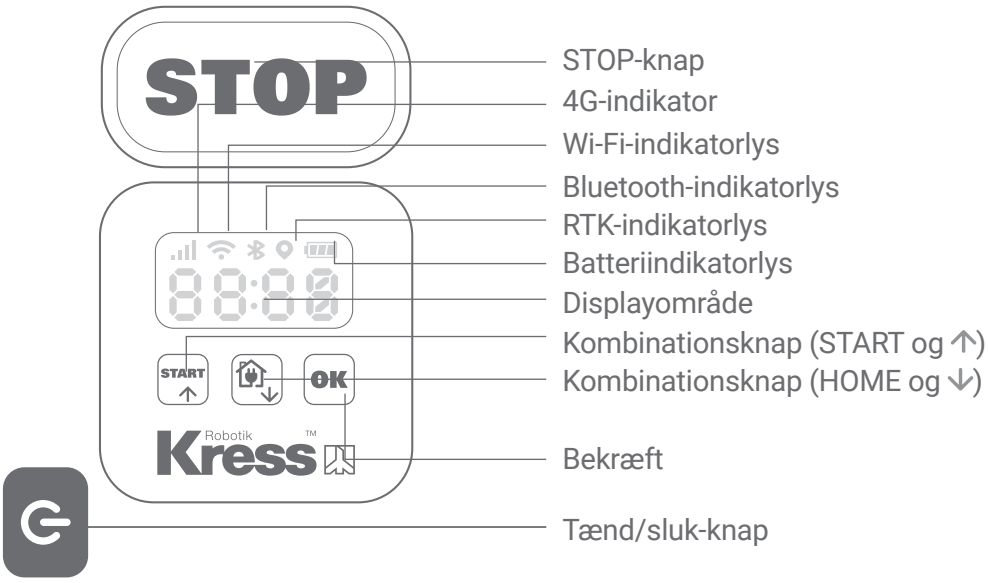

Kontrol

Tænd	Hold tænd/sluk-knappen inde i 5 sekund
Sluk	Hold tænd/sluk-knappen inde i 5 sekund
Åbn tilstanden apptilknytning	Hold knappen ”START" inde i 3 sekunder
Start klipning	Tryk på knappen "START", og tryk derefter på "OK"
Stop klipning	Tryk på knappen "STOP"
Kør hjem	Tryk på knappen "HOME", og tryk derefter på "OK"
Sådan genstartes plæneklipperen	Sluk og tænd. Tryk på knappen "START", og tryk derefter på "OK"
Sådan skiftes pinkode	Hold knapperne "START" og "HOME" inde i 5 sekunder. Indtast den nye pinkode med knapperne “START” eller “HOME”, og tryk på "OK" for at bekræfte
Sådan låses displayet op	Indtast pinkoden med knapperne “START” eller “HOME”, og tryk på "OK" for at bekræfte
Sådan kontrolleres firmwareversionen	Hold knappen "HOME" inde i 5 sekunder

Tekniske Data

Type **KR250ES KR260ES KR251ES KR261ES (100-299 - udpegning af maskiner, repræsentant for Græsslåmaskine-robot)**

	KR250ES	KR260ES	KR251ES	KR261ES
Nominel spænding	20 V ⎓ Max.*			
Hastighed uden belastning	2700 /min			
Skæreområde	500 m^2	700 m^2	1000 m^2	
Skærediameter	20 cm			
Skæredybde	20-60 mm			
Klippehøjdeindstillinger	9			
Klippehøjde-type	Manuel			
Zero trim (kantkniv)	N	Y	N	Y
Klippehøjde ved kanten	/	1-45 mm 2-55 mm 3-65 mm	/	1-45 mm 2-55 mm 3-65 mm
Kantklippebredde	/	110 mm	/	110 mm
Kamera	Mono			Stereo
Batteritype	Lithium-ion			
Batterimodel	KA3024			
Opladningtid ca.	130 min		65 min	
Opladermodel	KA0208 / KA0209		KA3710 / KA3711	
Mærkekapacitet på opladeren	Indgang: 100-240 V~50/60 Hz, 48 W, Udgang: 24 V, 1.5 A		Indgang: 100-240 V~50/60 Hz, 90 W, Udgang: 20 V, 3.0 A	
Maskinvægt	11.5 kg	12.8 kg	11.5 kg	12.8 kg
Isolationsklasse	III			
App	Y			
Frekvensbånd for bluetooth	2400-2483.5 MHz			
Maksimalt transmitteret effekt for bluetooth	8 dBm			
Frekvensbånd for Wi-Fi	2400-2483.5 MHz			
Maksimal transmitteret effekt for Wi-Fi	20 dBm			
Maksimal hældning inden for arbejdsfladen	40%			
Opladningstemperaturområde	0 °C ~ 55 °C			

* Spændingen er målt uden arbejdsbelastning. Den indledende batterispænding når maksimalt op på 20 volt. Nominel spænding er 18 volt.

Tekniske Data

Type **KR271E KR272E KR273E KR274E (100-299 - udpegning af maskiner, repræsentant for Græsslåmaskine-robot)**

	KR271E	KR272E	KR273E	KR274E
Nominel spænding	20 V ⎓ Max.*			
Hastighed uden belastning	2600 /min			
Skæreområde	1500 m^2	2000 m^2	3000 m^2	5000 m^2
Skærediameter	22 cm			24 cm
Skæredybde	20-60 mm			
Klippehøjdeindstillinger	9			
Klippehøjde-type	Elektrisk			
Zero trim (kantkniv)	Y			
Klippehøjde ved kanten	1-45 mm 2-55 mm 3-65 mm			
Kantklippebredde	110 mm			
Kamera	Stereo			
Batteritype	Lithium-ion			
Batterimodel	KA3024	KA3006	KA3006	
Opladningtid ca.	65 min	95 min	60 min	40 min
Opladermodel	KA3710 / KA3711		KA3719 / KA3819	KA3717 / KA3817
Mærkekapacitet på opladeren	Indgang: 100-240 V~50/60 Hz, 90 W, Udgang: 20 V, 3.0 A		Indgang: 100-240 V~50/60 Hz, 190 W, Udgang: 28 V, 5.0 A	Indgang: 100-240 V~50/60 Hz, 230 W, Udgang: 28 V, 7.0 A
Maskinvægt	12.8 kg	13.2 kg		
Isolationsklasse	III			
App	Y			
Frekvensbånd for bluetooth	2400-2483.5 MHz			
Maksimalt transmitteret effekt for bluetooth	8 dBm			
Frekvensbånd for Wi-Fi	2400-2483.5 MHz			
Maksimal transmitteret effekt for Wi-Fi	20 dBm			
Maksimal hældning inden for arbejdsfladen	40%			
Opladningstemperaturområde	0 °C ~ 55 °C			

* Spændingen er målt uden arbejdsbelastning. Den indledende batterispænding når maksimalt op på 20 volt. Nominel spænding er 18 volt.

Tekniske data for 4G

Band	Tx(Mhz)	Rx(Mhz)	RF-udgangseffekt (maks.)
GSM900(B8)	880-915	925-960	33dBm
DCS1800(B3)	1710-1785	1805-1880	30dBm
WCDMA B1	1920-1980	2110-2170	24dBm
WCDMA B8	880-915	925-960	24dBm
WCDMA Band V	824-849	869-894	24dBm
LTE-FDD B1	1920-1980	2110-2170	23dBm
LTE-FDD B3	1710-1785	1805-1880	23dBm
LTE-FDD B7	2500-2570	2620-2690	23dBm
LTE-FDD B8	880-915	925-960	23dBm
LTE-FDD B20	832-862	791-821	23dBm
LTE-FDD B28	703-748	758-803	23dBm
LTE-TDD B38	2570-2620	2570-2620	23dBm
LTE-TDD B40	2300-2400	2300-2400	23dBm
LTE Band 3	1710-1785	1805-1880	23dBm
LTE Band 41	2535-2675	2535-2675	23dBm

Tekniske data for 4G-GNSS

Globalt satellitnavigationssystem (GNSS)	GPS / GLONASS / BDS / Galileo / SBAS
Nominel frekvens	1559-1610 MHz 1215-1300 MHz 1164-1215 MHz

Støjinformation

	KR250ES KR251ES	KR260ES KR261ES KR271E KR272E KR273E	KR274E
A vægtet lydtryksniveau	L_{pA} = 49.6 dB (A), K_{pA}= 1.9 dB(A)	L_{pA} = 50.4 dB (A), K_{pA}= 2.5 dB(A)	L_{pA} = 54.0 dB (A), K_{pA}= 1.7 dB(A)
A vægtet lydeffektniveau	L_{wA} = 57.6 dB (A), K_{wA}= 1.9 dB(A)	L_{wA} = 58.4 dB (A), K_{wA}= 2.5 dB(A)	L_{wA} = 62.0 dB (A), K_{wA}= 1.7 dB(A)
Bær høreværn, når lydtrykket er over			80dB(A)

En vis støj fra maskinen kan ikke undgås. Støjende arbejde skal man have tilladelse til og begrænses til

visse periode. Hold pauser og begræns arbejdstimerne til et minimum. Som personlig beskyttelse og beskyttelse af mennesker i nærheden, skal der bæres passende høreværn.

Tilbehør

	KR250ES	KR260ES	KR251ES	KR261ES KR271E	KR272E	KR273E	KR274E
Skruer til fastgørelse af klingerne	9	13	9	13	13	13	13
Opladestation	1	1	1	1	1	1	1
Skruer til opladebasen	8	8	8	8	8	8	8
Unbrakonøgle	1	1	1	1	1	1	1
Knive	9	13	9	13	13	13	13
Batteripakke (KA3024)	1	1	1	1	/	/	/
Batteripakke (KA3006)	/	/	/	/	1	1	1
Batterioplader (KA0208 / KA0209)	1	1	/	/	/	/	/
Batterioplader (KA3710 / KA3711)	/	/	1	1	1	/	/
Batterioplader (KA3719 / KA3819)	/	/	/	/	/	1	/
Batterioplader (KA3717 / KA3817)	/	/	/	/	/	/	1

Det anbefales, at alt udstyr købes i samme butik som maskinen. Se på emballagen til tilbehøret for at få yderligere oplysninger. Få hjælp og råd i butikken.

Beregnet Anvendelse

Dette produkt er beregnet til privat plæneklipning. Den er designet til at slå græs ofte, for at vedligeholde en sundere og bedre udseende plæne end nogensinde før. Afhængig af størrelsen af din plæne, kan EyePilot® programmeres til at operere på ethvert tidspunkt og på enhver frekvens uden nogen restriktioner. Det er ikke beregnet til grave, fejning eller sne rydning.

Vedligeholdelse

Din EyePilot® arbejder hårdt, og skal efter et stykke tid rengøres ordentligt, og muligvis have et par dele udskiftet, da disse bliver slidt. Din EyePilot® skal regelmæssigt ses efter. Brug aldrig din EyePilot® med en defekt tænd/sluk knap.
Sluk for maskinen inden servicering eller vedligeholdelse.
I de følgende afsnit fortæller vi dig, hvordan du plejer din EyePilot®.

1

Hold den skarp

ADVARSEL: Før rengøring, justering eller udskiftning af klingerne, skal du slukke for din EyePilot®, og tag sikkerhedshandsker på.

ADVARSEL: Ved udskiftning af knive sørg for, at du udskifter ALLE knivene. Brug altid nye skruer, når du skifter knivene. Det er vigtigt for at sikre, at klingen sidder fast, og for at afbalancere klingevenderskiven. Bruger du ikke nye skruer, kan det medføre alvorlige skader.

EyePilot® Kan ikke klippe græs som andre plæneklippere. Produktets skærekniv er meget skarpt på alle 2 kanter og kan drejes i begge retninger for at opnå maksimal skæreevne. Med den nydesignede klingeprofil kommer der ikke så mange græsrester i klemme mellem skiven og klingen. Og med det nye materiale er levetiden på hver skæreklinge længere end på andre mærker, når maskinen programmeres til at klippe hver dag. Kontroller altid, om knivbladene er flækkede eller beskadigede, og udskift dem, hvis de er det. Når knivbladene er sløve og slidte, skal de udskiftes med de reserveblade, der følger med din EyePilot®. Reserveknive kan også fås hos din nærmeste Kress forhandler.

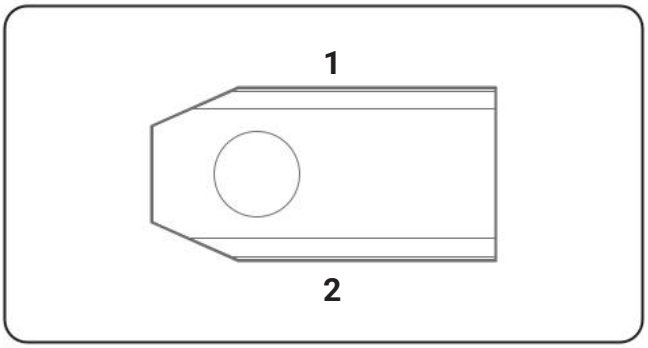

A. Udskiftning af klingerne

Normalt skal knivene på din EyePilot® kontrolleres hver anden uge og udskiftes hver måned. Du kan justere frekvensen af klingeudskiftning afhængigt af græsklipningens kvalitet. Når du udskifter klingerne, skal du sørge for at udskifte alle på samme tid. Du kan erstatte dem med et af de medfølgende reserveklingesæt og ekstra klingeskruer, der følger med din EyePilot®.

Inden du udskifter knive på din EyePilot®, slå strømmen fra og tag beskyttelseshandsker på. Følg herefter disse trin:

1. Vend forsigtigt din EyePilot® om på siden.
2. Fjern batteridækslet og fjern batteriet.
3. Skru skuerne på knivene af med en skruetrækker.
4. Fastspænd skruerne på de nye klinger ordentligt.
5. Sæt batteriet og batteridækslet på plads igen.

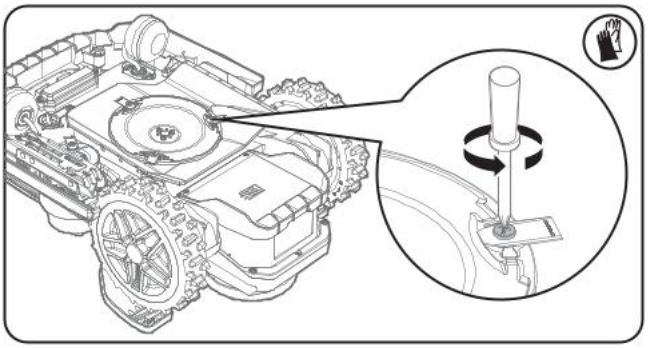

Vigtigt: Når du har skruet klingen på klingeskiven, skal du sørge for at klingen kan dreje frit.

2

Hold den ren

⚠ ADVARSEL: Inden rengøring sluk for din EyePilot®, brug sikkerhedshandsker når du rengør klingeskiven, og undgå at bruge rindende vand.
⚠ ADVARSEL! Din EyePilot® må kun vaskes ved hjælp af en vandslange! Brug IKKE højtryksrenser på din EyePilot®. Højtryksvand kan trænge ind i forseglingerne og beskadige elektroniske og mekaniske dele.

A. Rengøring af karosseriet

Din EyePilot® vil få et meget lykkeligere og længere liv, hvis den rengøres regelmæssigt. Da EyePilot® er en elektrisk maskine, skal du dog være påpasselig ved rengøring. Brug kun rent vand fra haveslangen. Det er bedst at bruge en sprayflaske med vand. Når du renser maskinens karosseri, brug en blød børste eller en ren klud og undgå brug af opløsningsmidler eller pudsemidler. Endelig skal du sørge for at fjerne alle rester af græs og snavs.

B. Rengøring af undersiden

Her er det igen vigtigt, at du slukker for din EyePilot®, **og brug beskyttelseshandsker, før du rører ved klingerne.** Først skal du vende EyePilot® om for at få undersiden opad. Her vil du kunne se klingeskiven, karosseriet, forhjulet og baghjulet. Rengør alt grundigt med en blød børste eller en fugtig klud. Brug kun rent vand fra haveslangen.

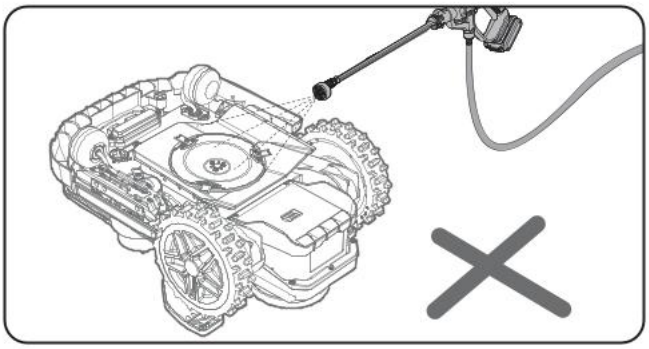

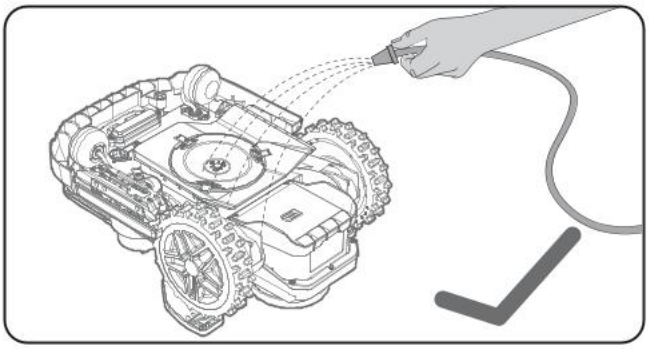

Drej klingedisken for at sikre at den roterer frit. Kontroller at knivene drejer frit omkring skruerne. Fjern eventuelle forhindringer.

VIGTIGT: Fjern al fastklemt skidt, så det ikke forårsager revner klingeskiven. Selv den mindste revne kan reducere din EyePilot®'s evne til at slå græs.

C. Rengør kontaktpladerne og opladekontakterne

Rengør kontaktpladerne på opladestationen og opladekontakterne på din EyePilot® med en klud. Fjern regelmæssigt al ophobet græs og skidt omkring kontaktpladerne og opladekontakterne, så du sikrer, at din EyePilot® oplades helt hver gang.

D. Rengøring af kameraet

Vi anbefaler, at kameraet regelmæssigt tørres af med en klud.

3

Batteriliv

Hjertet på din EyePilot® er dens 20-volt lithium-ion-batteri. For ordentlig opbevaring af batteriet, skal du sørge for at oplade det helt og opbevare det på et køligt og tørt sted med en temperatur på -20ºC~+60ºC.
BEMÆRK: Den anbefalede EyePilot® driftstemperatur er mellem 0ºC - 55ºC.
Levetiden på din EyePilot®'s batteri afhænger af forskellige faktorer, såsom:

- Hvor ofte den bruges i en sæson
- Antallet af timer din EyePilot® slår græs pr. dag
- Hvordan du behandler dit batteri, mens det opbevares

Din EyePilot® kan oplades manuelt.

1. Tilslut ladestationen til en passende strømforsyning. Det grønne lys på opladestationen tændes.
2. Sæt EyePilot® manuelt i ladestationen, mens EyePilot® er slukket.
3. Det grønne lys på opladestationen blinker, og EyePilot® begynder at lade op.

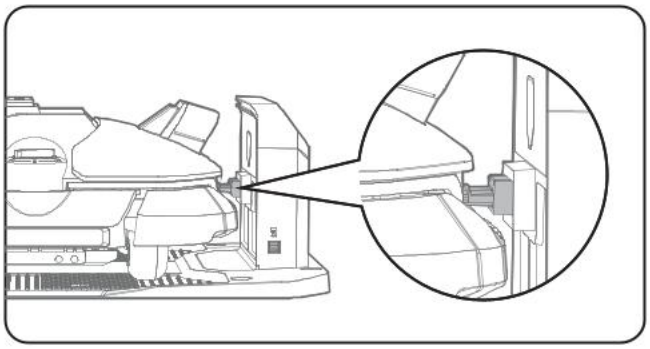

4

Opbevarelse om vinteren

Din EyePilot® vil leve længere og sundere, hvis den får lov til at gå i dvale. Så selv om det er svært, anbefaler vi, at du opbevarer din EyePilot® i dit skur eller din garage om vinteren.
Før du forbereder din EyePilot® til vinterdvale, anbefaler vi, at du:

- Rengør din EyePilot® grundigt
- Lad batteriet helt op
- Sluk for strømmen

For at maksimere batteriets levetid skal du lade batteriet helt op, inden det opbevares om vinteren.
ADVARSEL: Beskyt undersiden af EyePilot® mod vand. Opbevar ALDRIG EyePilot® på hovedet udendørs.
BEMÆRK: Når EyePilot® tages i brug igen efter vinterdvale, skal du sørge for, at opladningsflader og kontaktstifter er rene. Vi anbefaler, at du bruger en fin slibeklud til at rengøre kontakterne. Kontroller med appen, at dato og klokkeslæt er korrekte, og send EyePilot® tilbage til det, den elsker at gøre: at slå græs.

Udskiftning af batteriet

ADVARSEL: Sluk for strømmen, før du forsøger at foretage justering, udskiftning eller reparation. Før du udskifter knivbladene, skal du slukke for din EyePilot® og tage beskyttelseshandsker på.

Hvis batteriet skal skiftes, skal det gøres på følgende måde:

1. Vend forsigtigt din EyePilot® på hovedet.
2. Fjern skruerne på batteridækslet. Fjern batteridækslet.
3. Fjern skruerne på metalpladen. Fjern metalpladen.

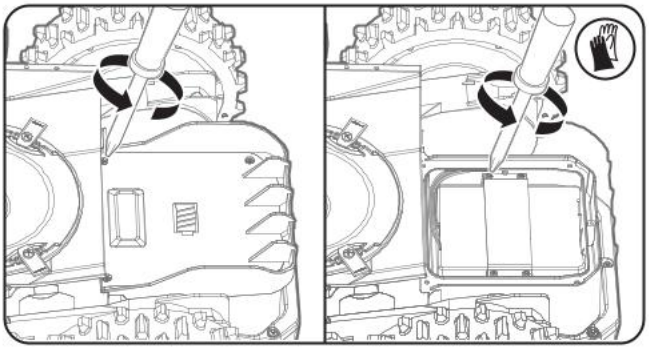

4. Tryk på låsen, og frigør stikkene som vist på billedet. Udskift den gamle batteriboks med den nye, og sæt stikkene i igen. **(ikke relevant for KR272E/KR273E/KR274E-modellen)** **BEMÆRK:** Træk ikke i kablerne. Hold konnektorerne og slå klinken fra.

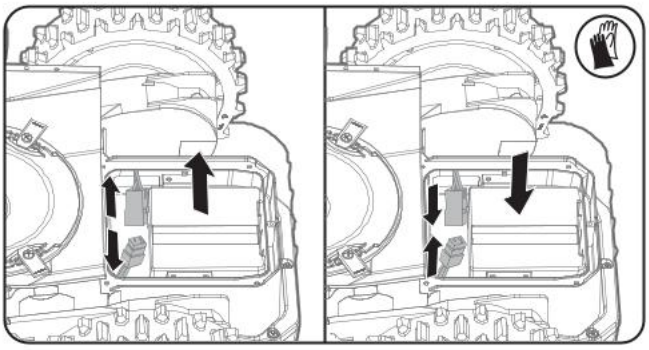

Tag stikket ud, udskift det gamle batteri med det nye, og sæt stikkene i igen. **(Kun til KR272E/KR273E/KR274E)**

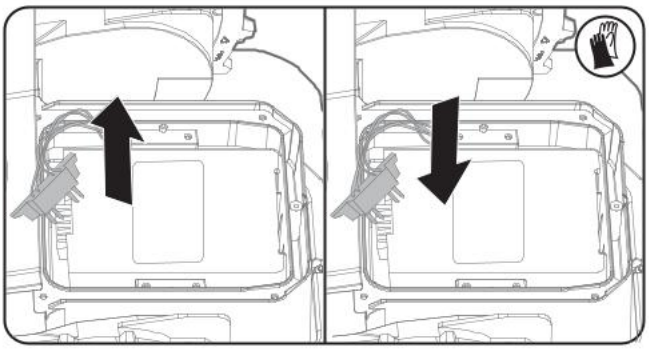

6. Sæt metalpladen på igen. Sæt dækslet tilbage på plads og spænd skruerne fast.

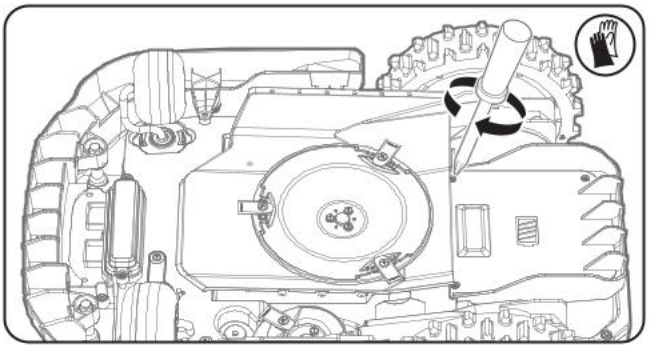

Fejlfinding

Hvis din EyePilot® ikke fungerer korrekt, skal du følge nedenstående vejledning til fejlfinding. Hvis fejlen fortsætter, skal du kontakte din forhandler.

LED	Fejlnavn	Prøv de mulige løsninger:
EE	Ukendt fejl	1. Genstart plæneklipperen for at rydde fejlen. 2. Hvis fejlen fortsætter, bedes du kontakte din forhandler for yderligere diagnosticering.
F 1	Regnforsinkelse	1. Slå regnforsinkelse fra i appen for at lade plæneklipperen arbejde. 2. Regnforsinkelse annulleres automatisk efter et stykke tid (standardtiden er 3 timer, og den kan ændres i appen).
F 2	Lavt batteriniveau	Oplad plæneklipperen til et tilstrækkeligt niveau.
E 01	Uden for skillelinje	1. Flyt plæneklipperen ind i klippeområdet, og tryk på "START" + "OK". 2. Hvis fejlen forekommer regelmæssigt på samme sted, skyldes det sandsynligvis et problem med kortet. Det kan afhjælpes ved at redigere kortet.
E 02	Fejl i hjulmotor	1. Kontroller, om drivhjulet er blokeret af fremmedlegemer. Rengør drivhjulet, og tryk derefter på "START" + "OK". 2. Se efter, om plæneklipperen er kørt fast i et hul. Hvis det er tilfældet, skal du fylde hullet op. Tryk derefter på "START" + "OK”.
E 03	Klippemotor blokeret	1. Kontroller, om et fremmedlegeme blokerer klippebordet, eller om græsset er for tæt eller for højt. 2. Rengør klippebordet, eller klip græsset ned til normal klippehøjde.
E 04	Sidder fast	Fjern forhindringerne omkring maskinen, eller flyt den ind i klippeområdet. Tryk derefter på "START" + "OK”.
E 05	Løftet	Flyt plæneklipperen til et klippeområde, og tryk på "START" + "OK".
E 06	På hovedet	Flyt plæneklipperen til et klippeområde, og tryk på "START" + "OK".
E 07	Fejl ved batteriopladning	Kontroller forbindelsesstatus mellem plæneklipperen og ladestationen. Prøv at genforbinde dem manuelt, og vent på, at plæneklipperen oplades.
E 08	Docking overskredet	1. Genstart plæneklipperen, og tryk på "HOME" + "OK" for at docke igen. 2. Genstart plæneklipperen, og placer den manuelt i ladestationen.
E 09	Kortfejl	1. Genstart plæneklipperen. 2. Gå til ”Mine kort", find det korrekte kort, genaktiver kortet i appen. 3. Hvis der er flere kort, skal du prøve at aktivere et andet kort i appen.
E 10	HBI-fejl	Genstart plæneklipperen, og tryk på "START" + "OK" på plæneklipperen.

E 11	Batteritemperatur uden for området	Vent, til batteritemperaturen er normal, og prøv at genstarte plæneklipperen ved at trykke på "START" + "OK".
E 12	Kamera blokeret	Fjern fremmedlegemer såsom snegle og blade, som blokerer kameraet. Tip: Tør linsen forsigtigt af med en blød, tør klud. Brug en let fugtig klud til hårdere snavs, og tør forsigtigt af.
E 13	Kamerafejl	1. Kontroller forbindelseskablet til kameraet. 2. Tryk på "START" +"OK" på plæneklipperen. 3. Hvis problemet fortsætter, skal du genstarte plæneklipperen.
E 14	Utilstrækkeligt lys	1. Flyt plæneklipperen ind i et område med god belysning, og tryk på "START" + "OK". 2. Hvis belysningen er utilstrækkelig, skal du sætte plæneklipperen i ladestationen og prøve igen senere.
E 15	Klippehøjdeindstillingen er blokeret	1. Kontroller, om plæneklipperens klippehøjdeindstilling er blokeret af græsafklip eller andre genstande. 2. Rengør den, og genstart ved at trykke på "START" +"OK" på plæneklipperen.
E 16	Kørselsfejl	1. Fjern forhindringer på ruten. 2. Ruten er for smal, rediger kortet.
E 20	Knivhøjde ikke understøttet	Kontroller klippehøjden for at se, om den er inden for området.
E 22	Plæneklipper ikke i stationen	1. Plæneklipperen skal være i ladestationen, før du starter kortlægningsprocessen. 2. Placer plæneklipperen manuelt i ladestationen.
E 23	Fejl ved docking af ladestationen	1. Kontroller, at der er strøm på ladestationen, og at det grønne indikatorlys lyser. 2. Kontroller, at plæneklipperens og ladestationens terminaler har god kontakt. 3. Rengør terminalerne på både plæneklipperen og ladestationen, og fjern snavs og oxidering. 4. Afbryd plæneklipperen manuelt fra ladestationen, og forbind dem igen. Hvis plæneklipperens status er "Oplader", skal du vente på, at den bliver ladet op. 5. Kontroller, at ladestationens QR-kode ikke er slidt.
E 26	Fejl under firmwareopgradering	1. Kontroller, at netværksforbindelsen fungerer korrekt. 2. Genstart plæneklipperen, prøv at opgradere igen. 3. Hvis fejlen fortsætter, skal du prøve med en anden firmwarepakke.
Lås	Tyverisikringslås	1. Sæt plæneklipperen tilbage i klippeområdet. 2. Brug appen til at låse plæneklipperen op.
E27	Forlygtefejl	1. Sørg for, at stikket sidder godt fast. 2. Kontakt forhandleren for at få forlygten udskiftet.
E28	Kortlægning mislykkedes	Fjernbetjen plæneklipperen til et åbent arbejdsområde med godt RTK-signal. Tryk på “Start” på plæneklipperen for at rydde fejlen.

E29	Kortlægning blokeret	Kontroller, om plæneklipperen sidder fast. Fjern eventuelle forhindringer. Tryk på “Start” på plæneklipperen for at rydde fejlen.
E30	Kantregistrering mislykkedes	Tryk på “Start” på plæneklipperen for at rydde fejlen. Skift til manuel tilstand for at fortsætte kortlægningen, eller fjernbetjen plæneklipperen til grænsen af din plæne og start automatisk kortlægning.
E34	Fejl i RTK-modul	Kontakt forhandleren for at få RTK-modulet udskiftet.
E35	Fejl i kantknivsmotor	1. Kontroller, om et fremmedlegeme blokerer klippebordet, eller om græsset er for tæt eller for højt. 2. Rengør klippebordet, eller klip græsset ned til normal klippehøjde.
E48	Plæneklipper sidder fast	1. Kontroller, om plæneklipperen sidder fast i tæt græs. 2. Genstart plæneklipperen, og tryk på "START" + "OK".

Beskyttelse af miljøet

Elektriske affaldsprodukter bør ikke bortskaffes sammen med husholdningsaffald. Afleverer venligst maskinen på genbrugsstationen. Kontakt din lokale myndighed eller forhandler for at få råd om genbrug.

Indtil batteriet:
Oplysninger om sikker bortskaffelse af brugte batterier
Når apparatet er udtjent, skal du fjerne batteripakken, inden du bortskaffer apparatet. Bortskaf ikke batterier sammen med husholdningsaffaldet. Smid heller ikke batteriet væk sammen med maskinen. Fjern den brugte batteripakke fra apparatet, og indlever den på din lokale genbrugsstation. Hvis du er i tvivl, kan du kontakte din kommune. Batterier kan påvirke grundvandet, hvis de bortskaffes forkert, og det kan være farligt for økosystemet. Smid ikke udtjente batterier ud som usorteret husholdningsaffald.

Vi, Positec Technology (China) Co., Ltd, erklærer hermed, at nedenstående produkt(er), som er omfattet af dette dokument, er i overensstemmelse med de gældende sikkerhedskrav i Skema 1 i Forordningerne om produktsikkerhed og telekommunikationsinfrastruktur 2023 (sikkerhedskrav til relevante tilslutningsbare produkter) (**“Sikkerhedskrav”**)
Bemærk, at denne overensstemmelseserklæring, inklusive den definerede supportperiode, som fremgår heraf, kun gælder for produkter, der er solgt i Storbritannien.
Positec Technology (China) Co., Ltd tager gerne imod oplysninger om potentielle sårbarheder i softwaren, så vi kan træffe passende forholdsregler for at opretholde sikkerheden i vores produkter og systemer. Oplysninger om, hvordan du kan rapportere spørgsmål om sikkerhed, problemer eller mulige hændelser til vores produktsikkerhedsteam, kan ses her:
Link: https://security.positecgroup.com

Konformitetserklæring

Vi,
Positec Germany GmbH
Postfach 680194, 50704 Cologne, Germany

På vegne af Positec erklæres at produktet,
Beskrivelse **Robotplæneklipper**
Type **KR250ES; KR260ES; KR251ES; KR261ES; KR271E; KR272E; KR273E; KR274E (100-299-betegnelse for maskinen, der er repræsentativ for robotplæneklipperen) (År, artikelnummer og måned for serienummeret er anført på bagsiden. Det komplette serienummer er tydeligt angivet på plæneklipperens kabinet) med batterioplader KA0208 / KA0209 / KA3710 / KA3711 / KA3719 / KA3819 / KA3717 / KA3817 og opladestation KA0081**
Funktion **Græsklipning**
Serienummer **Findes på typeskiltet**

Er i overensstemmelse med følgende direktiver,
2006/42/EC, 2014/30/EU, 2014/35/EU, 2011/65/EU&(EU)2015/863, 2000/14/EC ændret ved 2005/88/EC&(EU)2024/1208, 2014/53/EU ændret ved (EU) 2022/30

2000/14/EC ændret ved 2005/88/EC&(EU)2024/1208	**KR250ES KR251ES / KR260ES KR261ES KR271E KR272E KR273E / KR274E**
- Konformitetstestprocedure pr	**Annex V / Annex V / Annex V**
- Målt niveau for lydeffekt	**57.6 dB (A) / 58.4 dB (A) / 62.0 dB (A)**
- Deklareret garanteret niveau for lydeffekt	**60 dB (A) / 61 dB (A) / 64 dB (A)**

Standarder i overensstemmelse med,
Til plæneklipper: EN 50636-2-107:2015+A1:2018+A2:2020+A3:2021, EN 60335-1:2012+A11:2014+A13:2017+A1:2019+A2:2019+A14:2019+A15:2021+A16:2023, EN IEC 62311:2020, EN IEC 55014-1:2021, EN IEC 55014-2:2021, EN IEC 61000-3-2:2019+A1:2021+A2:2024, EN 61000-3-3:2013+A1:2019+A2:2021+AC:2022, EN 18031-1:2024, EN 18031-2:2024
Til Bluetooth- og Wi-Fi-modul (2,4 G): EN 301 489-1 V2.2.3, EN 301 489-17 V3.3.1, EN 300 328 V2.2.2
Til 4G- + GPS-modul: EN 301 489-1 V2.2.3, EN 301 489-19 V2.2.1, EN 301 489-52 V1.3.1, EN 301 511 V12.5.1, EN 301 908-1 V15.2.1, EN 301 908-13 V13.2.1, EN 303 413 V1.2.1, EN 301 908-2 V13.1.1, EN 50665:2017
Til oplader: EN IEC 55014-1:2021, EN IEC 55014-2:2021, EN IEC 61000-3-2:2019+A1:2021+A2:2024, EN 61000-3-3:2013+A1:2019+A2:2021, EN IEC 60335-2-29:2021+A1:2021+A11:2024, EN 60335-1:2012+A11:2014+A13:2017+A1:2019+A2:2019+A14:2019+A15:2021+A16:2023, EN 62233:2008
Til støj: EN ISO 3744:2010
Til RoHS: EN IEC 63000:2018

Personen, autoriseret til at udarbejde den tekniske fil,
Navn **Marcel Filz**
Adresse **Positec Germany GmbH Postfach 680194, 50704 Cologne, Germany**

2026/02/21
Allen Ding
Vicechef; Ingeniør, Test & Certificering
bemyndiget til at udstede overensstemmelseserklæringen på vegne af producenten
Positec Technology (China) Co., Ltd.

18, Dongwang Road, Suzhou Industrial
Park, Jiangsu 215123, P. R. China

Konformitetserklæring

Vi,
Positec Germany GmbH
Postfach 680194, 50704 Cologne, Germany

På vegne af Positec erklæres at produktet,
Beskrivelse **Batteripakke**
Type **KA3024; KA3006**
Funktion **Skaffe energi til ledningsfri værktøjer, haveredskaber og lignende produkter**
Serienummer **Findes på typeskiltet**

Overholder følgende forordning og direktiver:
(EU) 2023/1542, 2011/65/EU & (EU) 2015/863

Standarder i overensstemmelse med,
EN 62133-2:2017, EN 62133-2:2017/A1:2021
EN IEC 63000:2018

Personen, autoriseret til at udarbejde den tekniske fil,
Navn **Marcel Filz**
Adresse **Positec Germany GmbH**
Postfach 680194, 50704 Cologne, Germany

2026/02/21
Allen Ding
Vicechef; Ingeniør, Test & Certificering
bemyndiget til at udstede overensstemmelseserklæringen på vegne af producenten
Positec Technology (China) Co., Ltd.
18, Dongwang Road, Suzhou Industrial
Park, Jiangsu 215123, P. R. China

Käyttäjät voivat tutustua sähköisiin ohjeisiin osoitteessa https://www.kress.com/en/.

Tuoteturvallisuus

Yleiset ohjeet ja turvaohjeet

⚠ **VAROITUS: Lue kaikki turvavaroitukset ja ohjeet.** *Varoitusten ja ohjeiden noudattamatta jättäminen voi johtaa sähköiskuun, tulipaloon ja/tai vakavaan vammaan.*

Lue ohjeet huolellisesti koneen käyttämiseksi turvallisesti.

Säilytä kaikki varoitukset ja ohjeet tulevaa käyttöä varten.

- Tätä laitetta ei ole tarkoitettu sellaisten henkilöiden (mukaan lukien lapset) käytettäväksi, joilla on rajoittunut fyysinen, aistillinen tai henkinen kapasiteetti tai jolla ei ole kokemusta ja tietoa, ellei heidän turvallisuudestaan vastuussa oleva henkilö valvo tai opasta heitä laitteen käytössä.
- Lapsia on valvottava, jotta varmistetaan, etteivät he leiki laitteella.
- Tämä laite sisältää akut, jotka vain pätevät henkilöt saavat vaihtaa.
  VAROITUS: Käytä akun lataamiseen vain laitteen mukana toimitettua irrotettavaa virtalähdettä.

TÄRKEÄÄ
LUE HUOLELLISESTI ENNEN KÄYTTÖÄ
SÄILYTÄ MYÖHEMPÄÄ KÄYTTÖÄ VARTEN

Turvalliset käyttökäytännöt
Harjoittelu

a) Lue nämä ohjeet huolellisesti. Varmista, että ymmärrät ohjeet, tunnet ohjaimet ja osaat käyttää laitetta oikein.
b) Älä koskaan anna näitä ohjeita tuntemattomien henkilöiden tai lasten käyttää tätä laitetta. Paikalliset säädökset voivat rajoittaa laitteen käyttäjän ikää.
c) Käyttäjä on vastuussa ihmisille tai omaisuudelle koituvista onnettomuuksista tai vaaroista.

Valmistelu

a) Vahvista, että virtuaalinen raja on luotu ohjeiden mukaan ja että virtuaalista rajaa ylläpidetään säännöllisesti. Ennen jokaista työjaksoa kone kiertää työalueen ja tarkistaa, että virtuaalinen raja on olemassa. Jos rajaa ei ole, kone sammuu. Virtuaalinen raja määrittää työskentelyalueen, jossa kone saa toimia. RTK-antenni koneessa tunnistaa, milloin se lähestyy virtuaalista rajaa. Kun kone osuu esteeseen tai lähestyy virtuaalista rajaa, tuote valitsee uuden suunnan.
b) Tarkasta alue säännöllisesti ja poista kivet, tikut, johdot, luut ja muut ulkopuoliset esineet alueelta.
c) Tarkista säännöllisesti silmämääräisesti, etteivät terät, terän pultit ja leikkauskokoonpano ole kuluneet tai vahingoittuneet. Vaihda kuluneet tai vahingoittuneet terät ja pultit sarjoina tasapainon säilyttämiseksi.
d) Ole varovainen käyttäessäsi monikaraisia laitteita, sillä yhden terän pyöriminen voi aiheuttaa muiden terien pyörimisen.
e) VAROITUS! Ruohonleikkuria ei saa käyttää, jos suojus ei ole paikallaan.

Käyttö
1. Yleistä

a) Älä koskaan käytä laitetta, jos sen suojukset ovat viallisia tai jos turvalaitteet, kuten ohjaimet, eivät ole paikoillaan.
b) Älä vie käsiä tai jalkoja lähelle pyöriviä osia tai niiden alle. Pidä aina poistoaukot esteettöminä.
c) Älä koskaan nosta tai kanna laitetta moottorin ollessa käynnissä.
d) Ota käytön estolaite käyttöön laitteesta:
- Ennen esteen poistamista;
- Ennen laitteen tarkistusta, puhdistusta tai korjaamista;
- Osuttuasi vieraaseen esineeseen, tarkasta kone vaurioiden varalta;
- Jos kone alkaa täristä epänormaalisti, sammuta kone ja tarkista se vaurioiden varalta ennen uudelleenkäynnistystä.

e) Robottiruohonleikkurin alkuperäisen toiminnallisuuden mukauttaminen on kiellettyä. Kaikki mukautukset ovat omalla vastuullasi.
f) Käynnistä robottiruohonleikkuri ohjeiden mukaisesti. Kun virta on kytketty päälle, varmista, että pidät kätesi ja jalkasi loitolla pyörivistä teristä. Älä koskaan vie käsiä tai jalkoja ruohonleikkurin alle.
g) Älä koskaan nosta robottiruohonleikkuria tai kanna sitä, kun virta on kytketty päälle.
h) Älä anna henkilöiden, jotka eivät tiedä kuinka robottiruohonleikkuri toimii ja käyttäytyy, käyttää sitä.
i) Älä aseta mitään robottiruohonleikkurin tai sen latausaseman päälle.

j) Älä käytä robottiruohonleikkuria, jos sen terät tai runko on vioittunut. Laitetta ei saa käyttää, jos sen terät, ruuvit, mutterit tai kaapelit ovat vahingoittuneet.
k) Sammuta robottiruohonleikkuri aina, kun sitä ei käytetä. Robottiruohonleikkurin voi käynnistää vain, kun virta on kytketty päälle ja oikea PIN-koodi on annettu.
l) Pidä kätesi ja jalkasi kaukana pyörivistä teristä. Älä koskaan laita käsiäsi tai jalkojasi lähelle runkoa tai sen alle, kun robottiruohonleikkuri on toiminnassa.
m) Vältä laitteen ja sen oheislaitteiden käyttämistä huonoissa sääolosuhteissa, ja erityisesti, kun on salamoinnin riski.
n) Älä koske liikkuviin, vaarallisiin osiin ennen kuin ne ovat täysin pysähtyneet.
o) Julkisilla alueilla käytettäville koneille varoitusmerkit on sijoitettava koneen työskentelyalueen ympärille. Niissä on oltava seuraavan tekstin sisältö: Varoitus! Automaattinen ruohonleikkuri! Pysy pois koneen lähettyviltä! Valvo lapsia!
p) Välttääksesi loukkaantumisriskiä, pysäytä ruohonleikkuri ja kuljeta se toiselle nurmikolle niitettäväksi. Älä koskaan vedä tai raahaa ruohonleikkuria käytön aikana, kun vaihdat niitettävää nurmikkoa.

2. Lisäksi, kun laitetta käytetään automaattisesti

a) Älä jätä konetta käymään ilman valvontaa, jos lähistöllä on lemmikkieläimiä, lapsia tai muita henkilöitä.
b) Aseta älypuhelin lukitsemaan näyttö automaattisesti 30 sekunnin kuluttua, jotta muut eivät voi väärinkäyttää SOVELLUSTA.

Kunnossapito ja säilytys

⚠ VAROITUS! Kun ruohonleikkuri on ylösalaisin, sen tulee aina olla sammutettuna.
Virran tulee aina olla sammutettuna, kun ruohonleikkurille suoritetaan huoltotoimia altapäin, kuten puhdistus tai terien vaihto.

a) Pidä kaikki mutterit, pultit ja ruuvit tiukalla varmistaaksesi, että laite on turvallisessa käyttökunnossa.
b) Tarkista robottiruohonleikkuri joka viikko ja vaihda kuluneet tai vahingoittuneet osat turvallisuuden varmistamiseksi.
c) Tarkista erityisesti, etteivät terät ja terälevyt ole vahingoittuneet. Vaihda kaikki terät ja ruuvit tarpeen mukaan samanaikaisesti, jotta pyörivät osat pysyvät tasapainossa.
d) Varmista, että käytät vain oikean tyyppisiä vaihtoteriä.
e) Varmista, että akut on ladattu käyttämällä oikeaa valmistajan suosittelemaa laturia. Väärä käyttö voi johtaa sähköiskuun, ylikuumenemiseen tai syövyttävän hapon vuotamiseen akusta.
f) Jos joudut kosketuksiin elektrolyyttivuodon kanssa, huuhtele kohta vedellä/neutralointiaineella ja hakeudu hakeudu lääkäriin, jos sitä joutuu silmiin jne.
g) Laitteen huolto tulee tehdä valmistajan ohjeiden mukaisesti.

Suositus

Liitä laite ja/tai sen oheislaitteet vain vikavirtasuojattuun virtapiiriin, jonka laukaisuvirta on korkeintaan 30 mA.

Muut riskit

Vaihtaessasi teriä käytä suojakäsineitä loukkaantumisen välttämiseksi.

Kuljetus

Kun robottiruohonleikkuria kuljetetaan pitkiä matkoja, tulee käyttää alkuperäistä pakkausta. Ruohonleikkurin turvallinen siirtäminen työskentelyalueella:

a) Paina STOP (PYSÄYTÄ)-painiketta pysäyttääksesi leikkurin.
4-numeroinen PIN-koodi valitaan, kun leikkuri käynnistetään ensimmäisen kerran.
b) Sammuta ruohonleikkuri aina, kun aiot siirtää ruohonleikkuria.
c) Kanna leikkuria sen etuosassa olevasta kahvasta. Kun kannat leikkuria, suuntaa terälevy poispäin itsestäsi.

RF-altistumisvaatimukset

RF-altistumisvaatimusten täyttämiseksi tämän laitteen ja henkilöiden välillä on pidettävä vähintään 200 mm tai suurempi etäisyys laitteen käytön aikana.
Tämän noudattamisen varmistamiseksi mitään toimintoja tämän lähempänä ei suositella.
Tämän lähettimen antennia ei saa sijoittaa yhteen muiden antennien tai lähettimen kanssa.

Tämä on luokan III laite, ja siihen saa syöttää vain laitteessa olevan merkinnän mukaisen erityisen pienen turvajännitteen.

Turvallisuusvaroitukset koskien välineen sisällä olevaa akkupakkausta

a) **Älä pura, avaa tai revi kennoja tai akkua.**
b) **Älä aiheuta akkuun oikosulkuja. Älä säilytä akkuja sattumanvaraisesti laatikossa tai kaapissa, jossa ne voivat joutua oikosulkuun toistensa tai muiden metalliesineiden kanssa.** Kun akku ei ole käytössä, pidä se kaukana muista metalliesineistä, kuten paperiliittimistä, kolikoista, avaimista, nauloista, ruuveista tai muista pienistä metalliesineistä, jotka voivat muodostaa yhteyden napojen välille. Oikosulku akkujen napojen välillä voi aiheuttaa palovammoja tai tulipalon.
c) **Älä altista akkua kuumuudelle tai tulelle. Älä säilytä sitä suorassa auringonvalossa.**
d) **Älä kohdista akkuun mekaanisia iskuja.**
e) **Jos akku vuotaa, älä päästä nestettä kosketuksiin ihon tai silmien kanssa. Jos näin käy, huuhtele kosketusalue runsaalla vedellä ja hakeudu lääkärin hoitoon.**
f) **Pidä akku puhtaana ja kuivana.**
g) **Lataa vain Kress in määrittämällä laturilla. Älä käytä mitään muuta kuin laitteen toimitukseen kuuluvaa laturia.**
h) **Älä käytä mitään akkua, jota ei ole suunniteltu käytettäväksi kyseisessä laitteistossa.**
i) **Pidä akku lasten ulottumattomissa.**
j) **Säilytä tuotteen alkuperäiset asiakirjat tulevaa käyttöä varten.**
k) **Hävitä käytetty akku oikein.**
l) **Älä sekoita laitteeseen eri valmistuksen, kapasiteetin, koon tai tyypin paristoja.**
m) **Pidä akku poissa mikroaaltojen ja korkean paineen vaikutusalueelta.**
n) **Varoitus! Älä käytä akkuja, joita ei voi ladata (paristoja).**

Langattoman tuotteen käyttöoppaan vaatimukset

a) Tämän laitteen käyttö edellyttää seuraavia kahta ehtoa:
(1) Tämä laite ei saa aiheuttaa haitallisia häiriöitä, ja
(2) tämän laitteen on hyväksyttävä kaikki vastaanotetut häiriöt, mukaan lukien häiriöt, jotka voivat aiheuttaa ei-toivottua toimintaa.
b) Varoitus: Muutokset tähän laitteeseen, joita vaatimustenmukaisuudesta vastaava taho ei ole nimenomaisesti hyväksynyt, voivat mitätöidä käyttäjän oikeuden käyttää laitetta.
c) HUOMAA: Tämä laite tuottaa, käyttää ja voi säteillä radiotaajuusenergiaa, ja jos sitä ei asenneta ja käytetä ohjeiden mukaisesti, se voi aiheuttaa haitallisia häiriöitä radioviestintään. Ei kuitenkaan ole mitään takeita siitä, ettei häiriöitä esiinny. Jos tämä laite aiheuttaa haitallisia häiriöitä radio- tai televisiovastaanotossa, mikä voidaan todeta kytkemällä laite pois päältä ja päälle, käyttäjää kehotetaan yrittämään korjata häiriöt yhdellä tai useammalla seuraavista toimenpiteistä:
- Suuntaa vastaanottoantenni uudelleen tai siirrä se muualle.
- Lisää laitteen ja vastaanottimen välistä etäisyyttä.
- Kytke laite pistorasiaan, jonka virtapiiri on eri kuin se, johon vastaanotin on kytketty.
- Kysy apua jälleenmyyjältä tai kokeneelta radio-/tv-teknikolta.

Tietoja EyePilot®:stä

VAROITUS – Robottiruohonleikkuri voi olla väärin käytettynä vaarallinen.
Lue käyttöopas huolellisesti läpi ja varmista, että ymmärrät sisällön, ennen kuin käytät robottiruohonleikkuriasi.

VAROITUS – Säilytä turvallinen etäisyys koneesta työskennellessäsi sillä.

VAROITUS – Kytke laite pois päältä, ennen kuin korjaat tai nostat sitä.

VAROITUS - Älä yritä istua laitteen päällä.

Luokan III laite

Elektroniikkaromua ei saa hävittää kotitalousjätteen mukana. Toimita elektroniikkaromu asianmukaisiin keräyspisteisiin. Kysy kierrätysohjeita paikallisilta viranomaisilta tai jälleenmyyjältä.

Litiumioniakku Tämä tuote on merkitty symbolilla, joka liittyy kaikkien akkujen ja akkujen "erilliseen keräämiseen". Sitten se kierrätetään tai poistetaan ympäristövaikutusten vähentämiseksi. Akku saattaa olla haitallista ympäristölle ja ihmisten terveydelle, koska se sisältää haitallisia aineita.

Älä hävitä tulessa.

Akkujen sisältö voi joutua veden kiertoon, jos ne hävitetään virheellisesti. Älä hävitä akkuja lajittelemattomana kotitalousjätteenä.

Älä pese konetta painepesurilla

Lue käyttöohje

Irrotettava syöttöyksikkö

Symboli pakkauksessa on vain Ranskaa varten.

Komponenttiluettelo

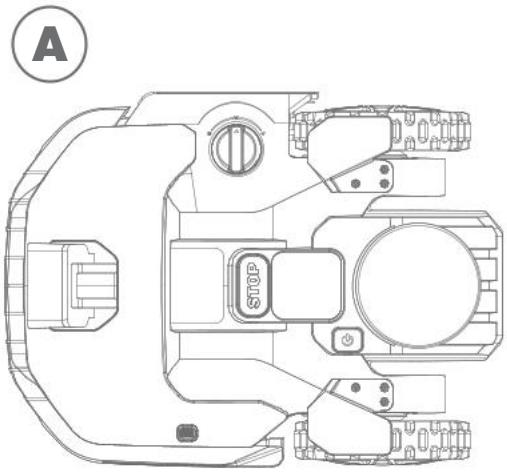

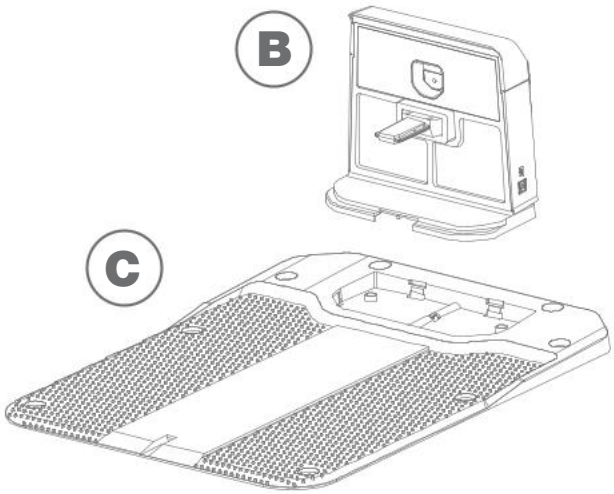

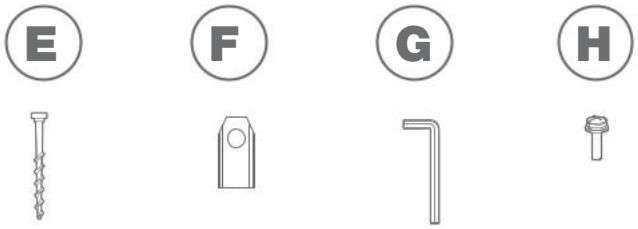

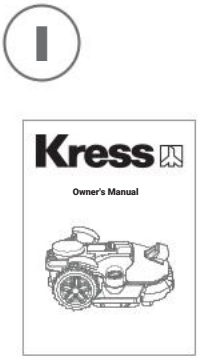

Kuva on vain viiteeksi

A	EyePilot robottiruohonleikkuri	F	Terät
B	Latausteline	G	Kuusiokoloavain
C	Latausalusta	H	Terien kiinnitysruuvit terien kiinnitykseen
D	Virtasovitin	I	Ohjekirja
E	Latausalustan kiinnitysnaulat		

Käyttöohjeissa kuvatut lisätarvikkeet eivät välttämättä sisälly toimitukseen.

Tutustu laitteeseen EyePilot

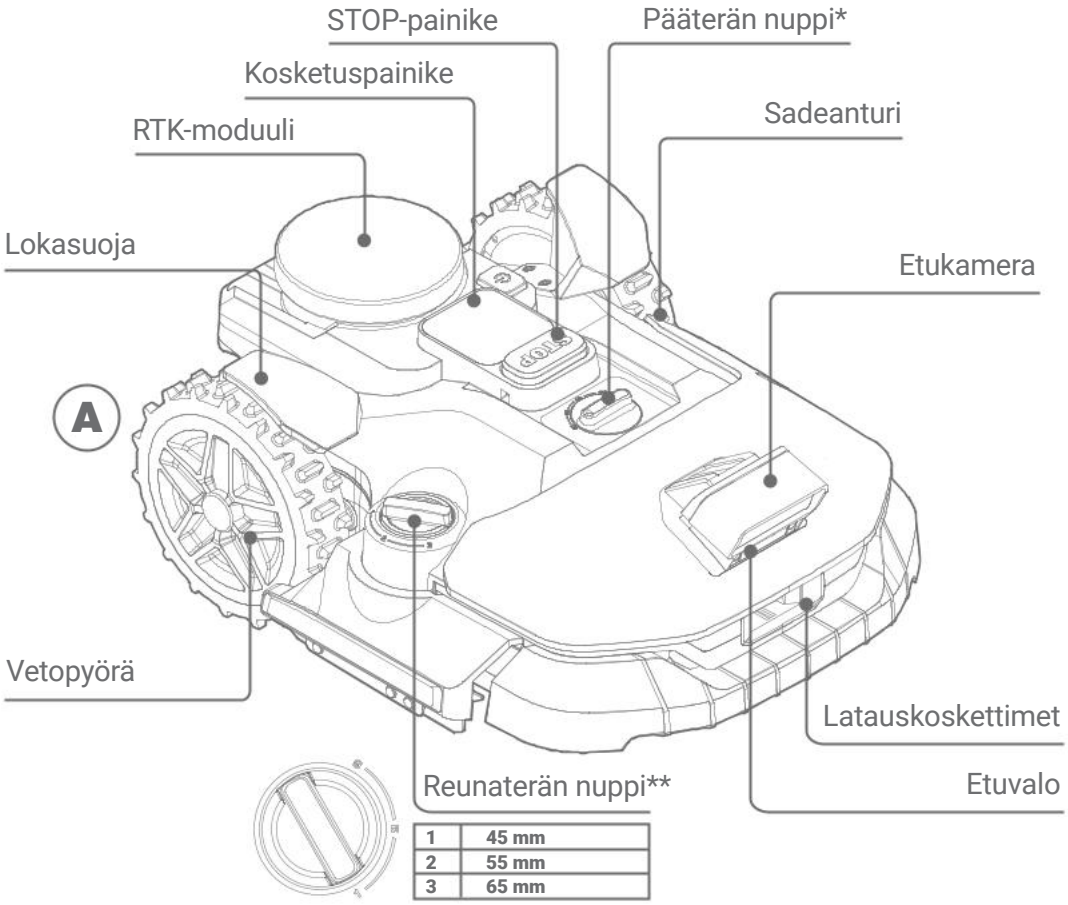

1	45 mm
2	55 mm
3	65 mm

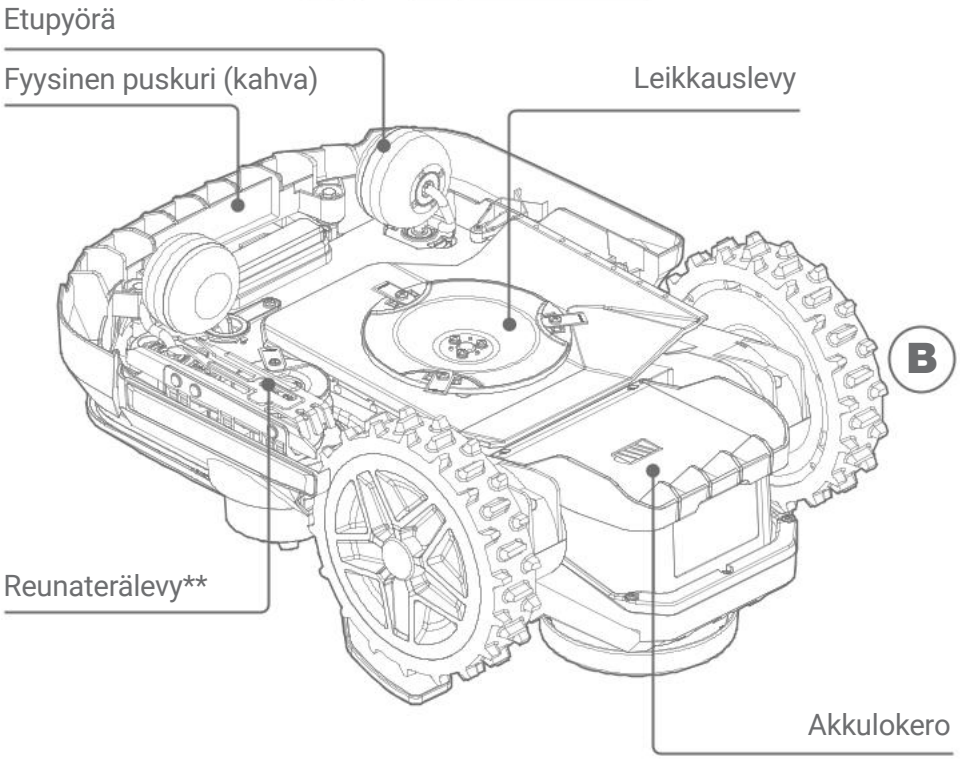

* Tämä toiminto on käytettävissä vain malleissa KR250ES/KR260ES/KR251ES/KR261ES.

** Tämä toiminto ei ole käytettävissä KR250ES/KR251ES-mallissa.

Kuva on vain viiteeksi

Tutustuminen virtalähde

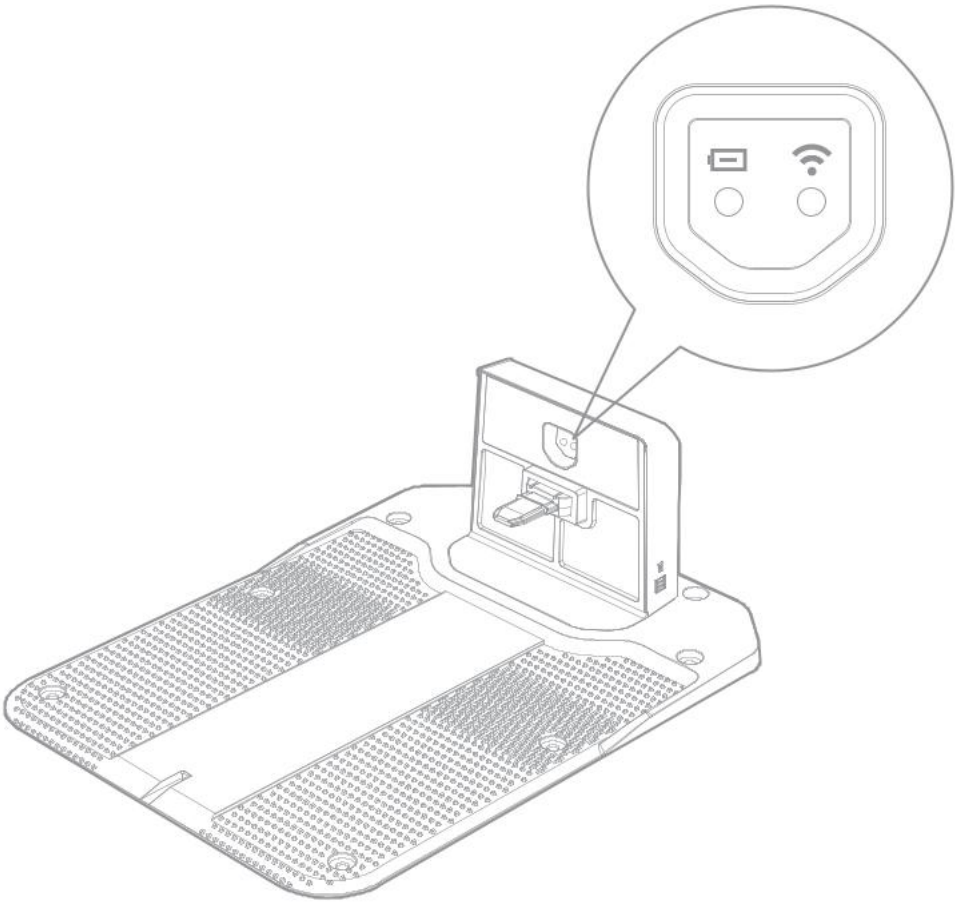

Kohde	Tyyppi	Toiminnon kuvaus
	Vihreä	Jatkuva: Lataustoiminto normaali
		Ilmanotto: Lataus käynnissä
	Punainen	Jatkuva: Lataustoiminnossa toimintahäiriö
		Vilkkuva: Akun napaisuuden oikosulkuvika
	Pois päältä	Asemaan ei tule virtaa.
	Sininen	Jatkuva: Wi-Fi ei ole yhdistetty, varmista, että latausasema on Wi-Fi-peiton alueella.
	Vihreä	Jatkuva: Langaton moduuli toimii normaalisti
	Pois päältä	Langaton moduuli ei saa virtaa

Osat ja toiminnot

Ohjaus

Virta päälle	Paina virtapainiketta 5 sekuntia
Virta pois päältä	Paina virtapainiketta 5 sekuntia
Siirry sovellustilaan	Paina START-painiketta 3 sekuntia
Aloita ruohonleikkaus	Paina START ja sitten OK
Pysäytä leikkaus	Paina STOP
Palaa alkuun	Paina HOME ja sitten OK
Leikkurin uudelleenkäynnistys	Kytke virta pois ja päälle, paina START ja sitten OK
PIN-koodin muuttaminen	Paina START- ja KOTI-painikkeita samaan aikaan 5 sekuntia, valitse uusi koodi START- tai KOTI-painikkeilla ja vahvista OK-painikkeella
Näytön lukituksen avaaminen	Syötä PIN-koodi START- tai KOTI-painikkeilla ja vahvista OK-painikkeella
Laiteohjelmiston numeron tarkistaminen	Paina KOTI-painiketta 5 sekuntia

Tekniset tiedot

Tyyppi **KR250ES KR260ES KR251ES KR261ES (100-299 - koneen kuvaus, robottiruohonleikkuri)**

	KR250ES	**KR260ES**	**KR251ES**	**KR261ES**
Nimellisjännite	20 V ⎓ Max.*			
Nopeus kuormittamattomana	2700 /min			
Leikkuuala	500 m^2	700 m^2	1000 m^2	
Leikkaushalkaisija	20 cm			
Leikkauskorkeus	20-60 mm			
Leikkausjärjestelmä	9			
Leikkuukorkeuden tyyppi	Manuaalinen			
Zero trim (reunaleikkauslevy)	N	Y	N	Y
Reunaleikkuukorkeus	/	1-45 mm 2-55 mm 3-65 mm	/	1-45 mm 2-55 mm 3-65 mm
Reunaleikkuuleveys	/	110 mm	/	110 mm
Kamera	Mono			Stereo
Akkutyyppi	Litium			
Akkumalli	KA3024			
Latausaika noin	130 min		65 min	
Laturimalli	KA0208 / KA0209		KA3710 / KA3711	
Laturiluokitus	Syöttö: 100-240 V~50/60 Hz, 48 W, Anto: 24 V, 1.5 A		Syöttö: 100-240 V~50/60 Hz, 90 W, Anto: 20 V, 3.0 A	
Koneen paino	11.5 kg	12.8 kg	11.5 kg	12.8 kg
Suojausaste	III			
App	Y			
Bluetooth-taajuusalueet	2400-2483.5 MHz			
Bluetoothin suurin lähetysteho	8 dBm			
Wi-Fi: n taajuusalueet	2400-2483.5 MHz			
Wi-Fi: n suurin lähetysteho	20 dBm			
Työpinnan enimmäiskaltevuus	40%			
Latauslämpötila-alue	0 °C ~ 55 °C			

* Jännite mitattu ilman työkuormaa. Ensimmäinen akkujännite saavuttaa maksimissaan 20 volttia.

Tekniset tiedot

Tyyppi **KR271E KR272E KR273E KR274E (100-299 - koneen kuvaus, robottiruohonleikkuri)**

	KR271E	**KR272E**	**KR273E**	**KR274E**
Nimellisjännite	20 V ⎓ Max.*			
Nopeus kuormittamattomana	2600 /min			
Leikkuuala	1500 m^2	2000 m^2	3000 m^2	5000 m^2
Leikkaushalkaisija	22 cm			24 cm
Leikkauskorkeus	20-60 mm			
Leikkausjärjestelmä	9			
Leikkuukorkeuden tyyppi	Sähköinen			
Zero trim (reunaleikkauslevy)	Y			
Reunaleikkuukorkeus	1-45 mm 2-55 mm 3-65 mm			
Reunaleikkuuleveys	110 mm			
Kamera	Stereo			
Akkutyyppi	Lithium-ion			
Akkumalli	KA3024	KA3006	KA3006	
Latausaika noin	65 min	95 min	60 min	40 min
Laturimalli	KA3710 / KA3711		KA3719 / KA3819	KA3717 / KA3817
Laturiluokitus	Syöttö: 100-240 V~50/60 Hz, 90 W, Anto: 20 V, 3.0 A		Syöttö: 100-240 V~50/60 Hz, 190 W, Anto: 28 V, 5.0 A	Syöttö: 100-240 V~50/60 Hz, 230 W, Anto: 28 V, 7.0 A
Koneen paino	12.8 kg	13.2 kg		
Suojausaste	III			
App	Y			
Bluetooth-taajuusalueet	2400-2483.5 MHz			
Bluetoothin suurin lähetysteho	8 dBm			
Wi-Fi: n taajuusalueet	2400-2483.5 MHz			
Wi-Fi: n suurin lähetysteho	20 dBm			
Työpinnan enimmäiskaltevuus	40%			
Latauslämpötila-alue	0 °C ~ 55 °C			

* Jännite mitattu ilman työkuormaa. Ensimmäinen akkujännite saavuttaa maksimissaan 20 volttia.

Tekniset tiedot 4G

Alue	Tx(Mhz)	Rx(Mhz)	RF-lähtöteho (enint.)
GSM900(B8)	880-915	925-960	33dBm
DCS1800(B3)	1710-1785	1805-1880	30dBm
WCDMA B1	1920-1980	2110-2170	24dBm
WCDMA B8	880-915	925-960	24dBm
WCDMA Band V	824-849	869-894	24dBm
LTE-FDD B1	1920-1980	2110-2170	23dBm
LTE-FDD B3	1710-1785	1805-1880	23dBm
LTE-FDD B7	2500-2570	2620-2690	23dBm
LTE-FDD B8	880-915	925-960	23dBm
LTE-FDD B20	832-862	791-821	23dBm
LTE-FDD B28	703-748	758-803	23dBm
LTE-TDD B38	2570-2620	2570-2620	23dBm
LTE-TDD B40	2300-2400	2300-2400	23dBm
LTE Band 3	1710-1785	1805-1880	23dBm
LTE Band 41	2535-2675	2535-2675	23dBm

Tekniset tiedot 4G-GNSS

Global Navigation SatelliteSystem (GNSS)	GPS / GLONASS / BDS / Galileo / SBAS
Nimellistaajuus	1559-1610 MHz 1215-1300 MHz 1164-1215 MHz

Melupäästöt

	KR250ES KR251ES	KR260ES KR261ES KR271E KR272E KR273E	KR274E
Painotettu äänenpaine	L_{pA} = 49.6 dB (A), K_{pA}= 1.9 dB(A)	L_{pA} = 50.4 dB (A), K_{pA}= 2.5 dB(A)	L_{pA} = 54.0 dB (A), K_{pA}= 1.7 dB(A)
Painotettu ääniteho	L_{wA} = 57.6 dB (A), K_{wA}= 1.9 dB(A)	L_{wA} = 58.4 dB (A), K_{wA}= 2.5 dB(A)	L_{wA} = 62.0 dB (A), K_{wA}= 1.7 dB(A)
Käytä kuulosuojaimia, kun äänenpaine on yli			80dB(A)

Tiettyä määrää melua laitteesta ei voi välttää. Jatkuvaa kovaäänistä työskentelyä tulee rajoittaa.

Pidä lepotaukoja, ja työtunnit tulee rajoittaa minimiin. Käytä kuulosuojaimia ja lähellä työskentelevien henkilöiden tulee myös tarpeen mukaan käyttää kuulosuojaimia.

Lisävarusteet

	KR250ES	KR260ES	KR251ES	KR261ES KR271E	KR272E	KR273E	KR274E
Terien kiinnitysruuvit terien kiinnitykseen	9	13	9	13	13	13	13
Latausalusta	1	1	1	1	1	1	1
Latausalustan kiinnitysnaulat	8	8	8	8	8	8	8
Kuusiokoloavain	1	1	1	1	1	1	1
Terät	9	13	9	13	13	13	13
Akkuyksikkö (KA3024)	1	1	1	1	/	/	/
Akkuyksikkö (KA3006)	/	/	/	/	1	1	1
Laturi (KA0208 / KA0209)	1	1	/	/	/	/	/
Laturi (KA3710 / KA3711)	/	/	1	1	1	/	/
Laturi (KA3719 / KA3819)	/	/	/	/	/	1	/
Laturi (KA3717 / KA3817)	/	/	/	/	/	/	1

On suositeltavaa hankkia yllä luetellut alkuperäiset lisävarusteet samasta liikkeestä kuin itse laite. Katso lisätietoja lisävarusteen pakkauksesta. Saat neuvoja liikkeen henkilökunnalta.

Määräyksenmukainen käyttö

Tämä puutarhatuote on tarkoitettu ruohonleikkuuseen. Se on suunniteltu leikkaamaan ruohoa usein, ylläpitämään terveempää ja paremmalta kuin koskaan aikaisemmin näyttävää nurmikkoa. Nurmikkosi koosta riippuen EyePilot® saattaa olla ohjelmoitu toimimaan milloin tahansa tai kuinka usein tahansa. Sitä ei ole tarkoitettu kaivamisen, lakaisuun tai lumen poistoon.

Kunnossapito

EyePilot® työskentelee ahkerasti, ja se täytyy puhdistaa ja tarkistaa aika ajoin. Jotkut osat täytyy vaihtaa, kun ne ovat kuluneita. Älä koskaan käytä EyePilot® -laitetta, jos virtakytkin on viallinen.
Sammuta kone ennen huollon tai ylläpidon suorittamista.
Näin huolehdit EyePilot® -laitteestasi.

1

Pidä terät terävinä

VAROITUS: Sammuta EyePilot® ennen puhdistusta, säätöä tai terien vaihtoa, ja pue käsiisi suojakäsineet.

VAROITUS: Kun vaihdat uudet terät, sinun täytyy vaihtaa KAIKKI terät. Käytä aina uusia ruuveja, kun kiinnität teriä. Tämä on tärkeää, jotta varmistetaan terien kiinnittyminen ja terän kääntölevyn tasapaino. Jos uusia ruuveja ei käytetä, se voi aiheuttaa vakavan loukkaantumisen.

EyePilot® leikkaa ruohoa eri tavalla kuin muut ruohonleikkurit. Sen leikkuuterät ovat partaveitsen teräviä kahdesta reunasta ja ne pyörivät molempiin suuntiin suurimman mahdollisen leikkauskapasiteetin saavuttamiseksi. Uudelleensuunniteltu teräprofiili estää leikattua ruohoa juuttumasta levyn ja terän väliseen tilaan. Uuden materiaalin ansiosta jokaisen leikkuuterän käyttöikä on pidempi kuin muiden terien, kun laite on ohjelmoitu leikkaamaan joka päivä. Varmista aina, että terät eivät ole lohjenneet tai vaurioituneet. Jos näin on, vaihda ne. Kun leikkuuterät ovat tylsät ja kuluneet, ne on vaihdettava uusiin teriin, jotka on toimitettu EyePilot® -laitteesi kanssa. Varateriä on myös saatavissa lähimmältä Kress-jälleenmyyjältä.

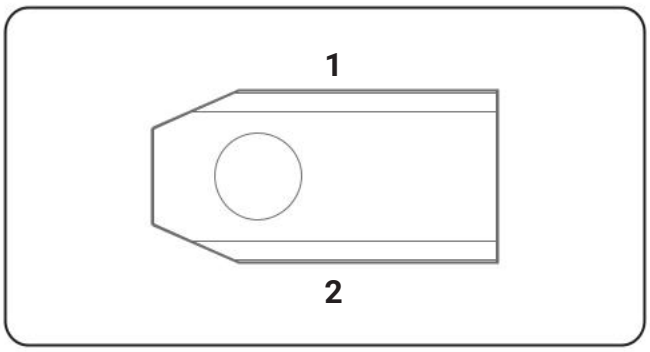

A. Terien vaihtaminen

Yleensä EyePilot®-laitteesi terät tulisi tarkistaa kahden viikon välein ja vaihtaa kerran kuukaudessa. Voit säätää vaihtoväliä nurmikon leikkuulaadun mukaan. Kun vaihdat terät, sinun on vaihdettava kaikki samaan aikaan. Voit vaihtaa ne varateräsarjoilla ja ylimääräisillä teräruuveilla, jotka on toimitettu EyePilot® -laitteen mukana.

Ennen kuin vaihdat EyePilot® -laitteen teriä, sammuta virta ja pue käsiisi suojakäsineet. Noudata alla esitettyjä vaiheita:

1. Käännä EyePilot® varovaisesti ympäri.
2. Irrota paristokansi ja poista paristo.
3. Irrota terien ruuvit ruuvimeisselillä.
4. Kiinnitä uudet terät tukevasti ruuveilla.
5. Asenna paristo ja paristokansi takaisin paikalleen.

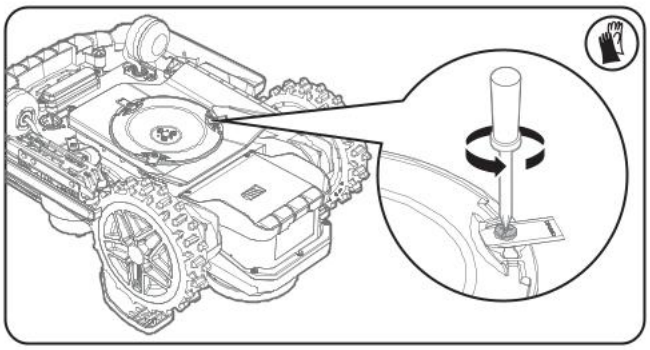

Tärkeää: Kun terä on ruuvattu terälevyyn, varmista, että terä pyörii vapaasti.

2

Pidä laite puhtaana

VAROITUS: Sammuta EyePilot® ennen puhdistusta. Laita suojakäsineet ennen pyörivän terälevyn puhdistamista, äläkä huuhtele tai pese vedellä.

VAROITUS! SINUN SINUN EyePilot® -laitteesi voidaan puhdistaa vain letkulla! ÄLÄ käytä painepesuria EyePilot® -laitteen pesuun. Korkeapaineinen vesi voi päästä tiivisteen sisätilaan ja vahingoittaa elektronisia ja mekaanisia osia.

A. Rungon puhdistus

EyePilot® kestää pidempään, jos se puhdistetaan säännöllisesti. Koska EyePilot® on sähkölaite, sinun täytyy olla huolellinen puhdistaessasi laitetta. Puhdistus vesiletkulla on mahdollista. On parasta käyttää vedellä täytettyä suihkepulloa. Kun puhdistat koneen runkoa, käytä pehmeää harjaa tai puhdasta liinaa. Vältä liuottimien tai kiillotusaineiden käyttöä. Poista lopuksi kaikki kerääntynyt ruohonleikkuujäte ja roskat.

B. Alapuolen puhdistus

Muista sammuttaa EyePilot® ja **käyttää suojakäsineitä ennen terän kääntölevyn koskettamista.** Käännä ensin EyePilot® ylösalaisin, jotta alapuoli tulee näkyviin. Täältä näet leikkuulevyn, rungon sekä etupyörän ja vetopyörät. Puhdista kaikki perusteellisesti pehmeällä harjalla tai kostealla rievulla. Puhdistus vesiletkulla on mahdollista.

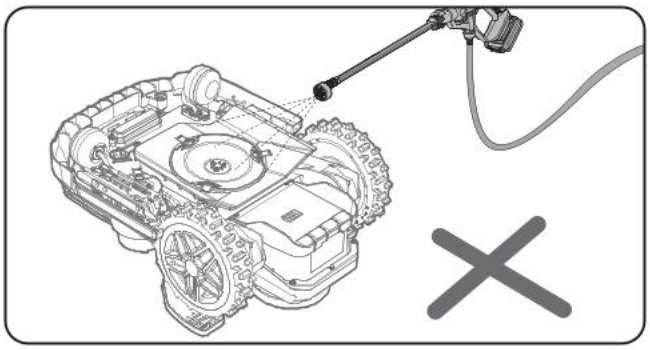

Pyöritä leikkuulevyä varmistaaksesi, että se pyörii vapaasti. Tarkista, että terät pyörivät vapaasti kiinnitysruuvien ympärillä. Poista esteet.

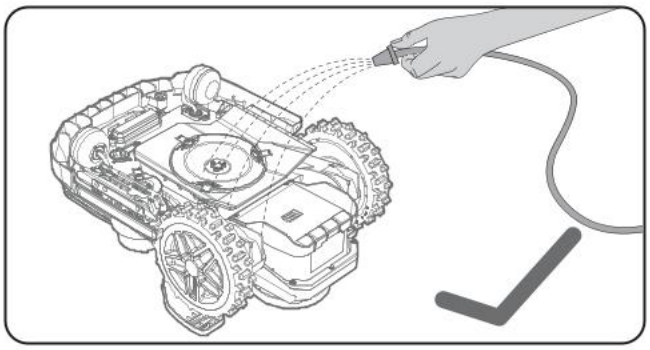

TÄRKEÄÄ: Poista juuttuneet roskat, jotta ne eivät aiheuta halkeamaa leikkuujärjestelmään. Jopa pienikin halkeama voi laskea EyePilot® -laitteen leikkuutehoa.

C. Kosketusnastojen ja latausliuskojen puhdistus

Puhdista kosketusnastat latausasemassa ja latausliuskat EyePilot® -laitteessa liinalla. Poista kerääntynyt ruohonleikkuujäte tai roskat kosketusnastojen ympäriltä ja latausliuskoista säännöllisesti, jotta varmistat EyePilot® -laitteen latausten onnistumisen joka kerta.

D. Kameran puhdistaminen

Suosittelemme, että käyttäjät pyyhkivät kameran säännöllisesti liinalla.

3

Akun käyttöikä

EyePilot® -laitteen voimanlähde on sen 20 V:n litiumioniakku. Akun oikeanlaisen varastoinnin varmistamiseksi akun on oltava täyteen ladattu, ja sitä on säilytettävä viileässä ja kuivassa paikassa (-20 °C~+60 °C).
HUOMIO: EyePilot® -laitteen suositeltu käyttölämpötila on 0-55 °C.
EyePilot® -laitteen akun käyttöikä riippuu useista tekijöistä, kuten:

- alueesi ruohonleikkuukauden pituus
- EyePilot® -laitteen ruohonleikkuun tuntimäärä
- akun ylläpito varastoinnin aikana

EyePilot® voidaan ladata manuaalisesti.

1. Liitä latausasema sopivaan virtalähteeseen. Latausaseman vihreä valo syttyy.
2. Aseta EyePilot® latausasemaan siten että EyePilot® ei ole virta kytkettynä.
3. Vihreä merkkivalo alkaa vilkkua ja EyePilot® alkaa latautua.

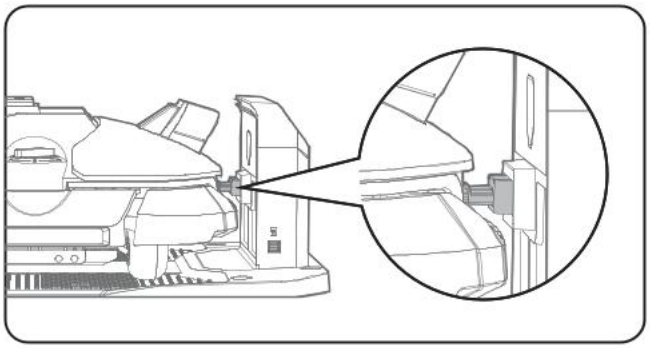

4

Talvisäilytys

EyePilot® kestää pidempään, jos sitä säilytetään talvella oikealla tavalla. Vaikka EyePilot® on kestävä, suosittelemme sen säilytystä vajassa tai autotallissa.
Ennen kuin valmistelet EyePilot® -laitteen talvisäilytystä varten, suosittelemme, että:

- Puhdistat EyePilot® -laitteen perusteellisesti
- Lataat akun täyteen
- Kytket virran pois päältä

Varmistat akun parhaan käyttöiän lataamalla akun täyteen ennen talvisäilytystä.
VAROITUS: Suojaa EyePilot®:n alusta talven varalta. ÄLÄ KOSKAAN säilytä EyePilot® -laitetta ylösalaisin ulkona.
HUOMIO: Kun otat EyePilot®:n takaisin käyttöön talvisäilytyksen jälkeen, varmista, että latausliuskat ja kosketusnastat ovat puhtaat. Suosittelemme koskettimien puhdistamiseen hienolaatuisen hiomakankaan käyttöä. Varmista sovelluksen avulla, että päivämäärä ja aika ovat oikein. Lähetä EyePilot® tekemään taas työtä, jota se rakastaa: ruohonleikkuuta.

Akun vaihtaminen

VAROITUS: Katkaise virta ennen säätöjen, vaihtojen tai korjausten tekoa. Sammuta EyePilot® ennen terien vaihtoa, ja käytä suojakäsineitä.

Jos sinun tarvitsee vaihtaa akku, noudata näitä vaiheita:

1. Käännä EyePilot® varovaisesti ylösalaisin.
2. Irrota akkusuojuksen ruuvit.
   Irrota akkusuojus
3. Irrota metallilevyn ruuvit.
   Irrota metallilevy.

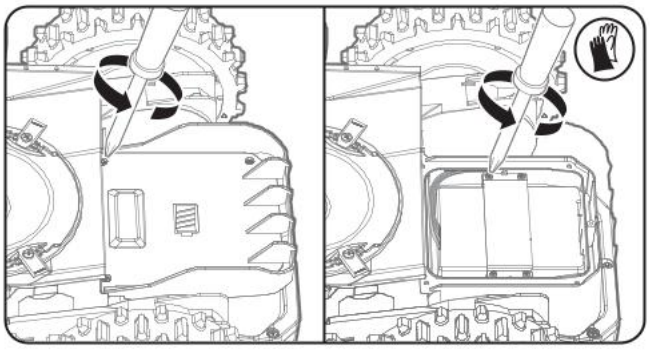

4. Paina salpaa, ja vapauta liitännät kuvan mukaisesti. Vaihda vanha akkulokero uuteen huolellisesti, ja asenna liitännät takaisin paikoilleen. **(ei sovellu malliin KR272E/KR273E/KR274E)**
   HUOM: Älä vedä kaapeleista. Pidä kiinni liittimistä ja vapauta salpa.

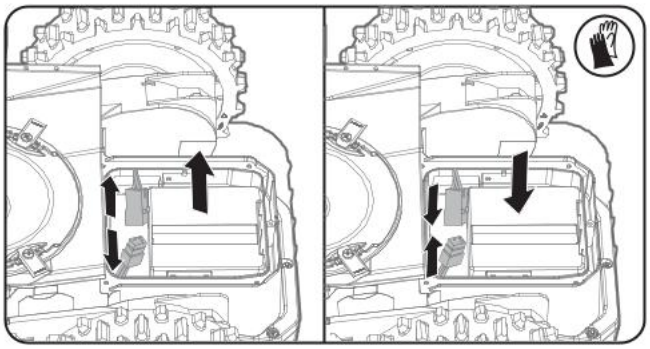

Irrota liitäntä, vaihda vanha akkulokero uuteen ja asenna liitännät takaisin paikoilleen. **(Vain mallissa KR272E/KR273E/KR274E)**

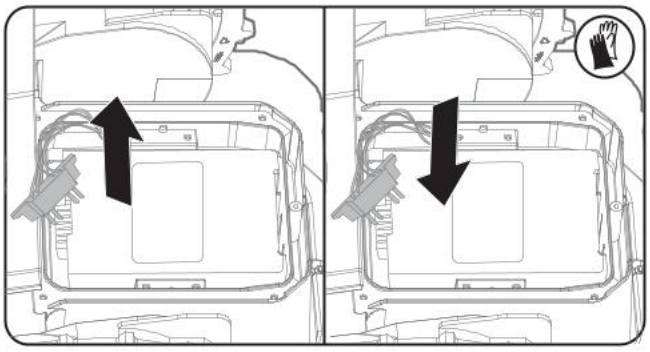

6. Laita metallilevy takaisin. Aseta suojus takaisin paikalleen, ja kiristä ruuvit.

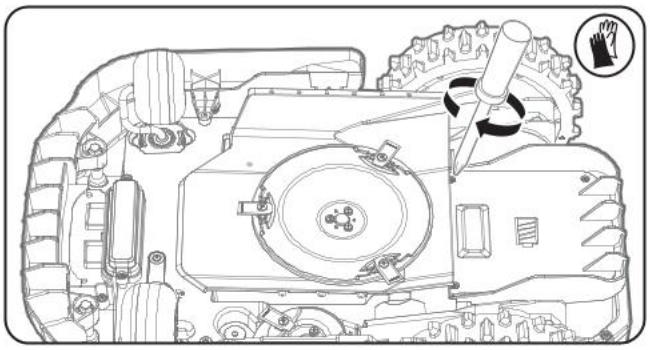

Vianmääritys

Jos EyePilot® ei toimi oikein, noudata alla esitettyä vianmääritysohjetta. Jos vika jatkuu, ota yhteys jälleenmyyjään.

LED	Virheen nimi	Kokeile seuraavia ratkaisuja:
EE	Tuntematon virhe	1. Käynnistä ruohonleikkuri uudelleen virheen poistamiseksi. 2. Jos virhe jatkuu, ota yhteyttä jälleenmyyjääsi lisädiagnostiikkaa varten.
F 1	Sadeviive	1. Jos haluat leikkurin työskentelevän, kytke sadeviive pois päältä sovelluksesta. 2. Sadeviive kytketään pois päältä automaattisesti tietyn ajan kuluttua (oletusaika on 3 tuntia, mutta sitä voi muuttaa sovelluksessa).
F 2	Akun varaus vähissä	Lataa leikkurin akkua riittävästi.
E 01	Rajojen ulkopuolella	1. Siirrä ruohonleikkuri leikkausalueelle, ja paina sitten START + OK. 2. Jos virhe toistuu samassa paikassa, kyseessä on todennäköisesti karttaongelma, joka voi vaatia kartan muokkaamista.
E 02	Ajomoottorin virhe	1. Tarkista, onko vetopyörään takertunut esineitä, ja puhdista vetopyörä. Paina sitten START + OK. 2. Tarkista, onko leikkuri jumissa kuopassa. Tarvittaessa täytä kuoppa, ja paina sitten START + OK.
E 03	Este terämoottorissa	1. Tarkista, onko leikkauskanteen takertunut esineitä tai onko ruoho liian tiheää tai pitkää. 2. Puhdista leikkauskansi tai varmista, että ruoho on normaalissa leikkauspituudessa.
E 04	Jumissa	Raivaa esteet laitteen ympäriltä tai siirrä se leikkausalueelle. Paina sitten leikkurin painikkeita START + OK.
E 05	Nostettu	Siirrä ruohonleikkuri leikkausalueelle, ja paina sitten leikkurin painikkeita START + OK.
E 06	Ylösalaisin	Siirrä ruohonleikkuri leikkausalueelle, ja paina sitten leikkurin painikkeita START + OK.
E 07	Akun latausvirhe	Tarkista leikkurin ja latausaseman välinen yhteys. Kokeile yhdistää uudelleen manuaalisesti, ja odota sitten latauksen ajan.
E 08	Telakointi ylittänyt ajan	1. Käynnistä ruohonleikkuri uudelleen ja paina "HOME" + "OK" telakoidaksesi uudelleen. 2. Käynnistä ruohonleikkuri uudelleen ja aseta se manuaalisesti latausasemaan.
E 09	Karttavirhe	1. Käynnistä leikkuri uudelleen. 2. Siirry kohtaan ”Omat kartat” (”My Maps”), etsi oikea kartta ja aktivoi kartta uudelleen sovelluksessa. 3. Jos käytössä on useampi kartta, kokeile aktivoida toinen kartta sovelluksessa.
E 10	HBI-virhe	Käynnistä ruohonleikkuri uudelleen, ja paina sitten leikkurin painikkeita START + OK.

E 11	Akun lämpötila on liian korkea tai matala	Odota, että akun lämpötila palautuu normaaliksi. Yritä sitten käynnistää leikkuri uudelleen painamalla START + OK.
E 12	Kamera peitossa	Poista esteet kameran edestä, esim. etanat tai lehdet. Vinkki: Pyyhi linssi varovasti pehmeällä, kuivalla liinalla. Jos lika on itsepintaista, käytä nihkeää liinaa ja pyyhi varovasti.
E 13	Kameravirhe	1. Tarkista kameran liitäntäkaapeli. 2. Paina leikkurin painikkeita START + OK. 3. Jos ongelma jatkuu, käynnistä leikkuri uudelleen.
E 14	Valo ei riitä	1. Siirrä leikkuri hyvin valaistulle alueelle, ja paina sitten START + OK. 2. Jos valaistus on riittämätöntä, siirrä leikkuri latausasemaan ja yritä myöhemmin uudelleen.
E 15	Terän korkeuden säätö on estynyt	1. Tarkista, onko leikkurin terän korkeuden säätöosaan takertunut ruohoa tai muuta. 2. Puhdista osa, ja käynnistä leikkuri uudelleen painamalla leikkurin painikkeita START + OK.
E 16	Virhe siirtymisessä	1. Poista esteet reitiltä. 2. Reitti on liian kapea, ja karttaa on muutettava.
E 20	Yhteensopimaton leikkauskorkeus	Tarkista, onko leikkauskorkeuden asetus leikkurin sallitun korkeusvälin sisällä.
E 22	Ruohonleikkuri ei ole asemassa	1. Ruohonleikkurin on oltava latausasemassa ennen kartoitusprosessin aloittamista. 2. Aseta ruohonleikkuri manuaalisesti latausasemaan.
E 23	Latausaseman telakointivirhe	1. Varmista, että latausaseman virta on päällä. Tarkista, että vihreä merkkivalo palaa. 2. Tarkista, että leikkuri koskettaa latausaseman koskettimia oikein. 3. Puhdista sekä leikkurin että latausaseman latauskoskettimet, ja poista kaikki lika tai ruoste. 4. Poista laite latausasemasta manuaalisesti, ja yhdistä ne sitten uudelleen. Jos laitteen tilana on ”latauksessa”, odota latauksen ajan. 5. Varmista, ettei latausaseman QR-koodi ole kulunut pois.
E 26	Virhe laiteohjelmiston päivityksessä	1. Varmista, että verkkoyhteys toimii. 2. Käynnistä leikkuri uudelleen, ja yritä päivitystä uudelleen. 3. Jos vika jatkuu, kokeile toista laiteohjelmistopakettia.
Lock	Varkaudenestolukitus	1. Laita leikkuri takaisin työalueelle. 2. Avaa leikkurin lukitus sovelluksen avulla.
E27	Etuvalon virhe	1. Varmista, että liitäntä on kytketty tiiviisti. 2. Ota yhteyttä jälleenmyyjään etuvalon vaihtamiseksi.
E28	Kartoitus epäonnistui	Ohjaa ruohonleikkuri kauko-ohjauksella avoimeen työalueeseen, jossa on hyvä RTK-signaali. Paina “START” ruohonleikkurista virheen poistamiseksi.
E29	Kartoitus jumissa	Tarkista, onko ruohonleikkuri jumissa. Poista mahdolliset esteet. Paina “START” ruohonleikkurista virheen poistamiseksi.

E30	Rajatunnistus epäonnistui	Paina “START” ruohonleikkurista virheen poistamiseksi. Vaihda manuaalitilaan jatkaaksesi kartoitusta, tai ohjaa ruohonleikkuri kauko-ohjauksella nurmikon rajalle ja aloita automaattinen kartoitus.
E34	RTK-moduulin virhe	Ota yhteyttä jälleenmyyjään RTK-moduulin vaihtamiseksi.
E35	Reunaterämoottorin virhe	1. Tarkista, onko leikkauskanteen takertunut esineitä tai onko ruoho liian tiheää tai pitkää. 2. Puhdista leikkauskansi tai varmista, että ruoho on normaalissa leikkauspituudessa.
E48	Ruohonleikkuri jumissa	1. Tarkista, onko ruohonleikkuri juuttunut tiheään ruohoon. 2. Käynnistä ruohonleikkuri uudelleen ja paina "START" + "OK".

Ympäristönsuojelu

Elektroniikkaromua ei saa hävittää kotitalousjätteen mukana. Toimita elektroniikkaromu asianmukaisiin keräyspisteisiin. Kysy kierrätysohjeita paikallisviranomaisilta tai jälleenmyyjältä.

Akkutyökaluille:
Yksityiskohdat käytettyjen paristojen turvallisesta hävittämisestä
Laitteen elinkaaren lopussa poista paristopakkaus turvallisesti ennen laitteen hävittämistä. Älä heitä paristoja pois tai laita niitä normaaliin roskakoriin. Älä myöskään hävitä paristoa laitteen kanssa. Poista käytetty paristopakkaus laitteesta ja hävitä se lähimmällä tai kätevällä kierrätyslaitoksella. Jos olet epävarma, ota yhteyttä paikalliseen ympäristönsuojeluosastoon. Paristot voivat päätyä vesikiertoon, jos ne hävitetään epäasianmukaisesti, mikä voi olla vaarallista ekosysteemille. Älä hävitä käytettyjä paristoja lajittelemattomana sekajätteenä.

Me, Positec Technology (China) Co., Ltd, ilmoitamme täten, että seuraavat tässä asiakirjassa kuvatut tuotteet noudattavat Yhdisty-Yhdistyneen kuningaskunnan vuoden 2023 Product Security and Telecommunications Infrastructure (Security Requirements for Relevant Connectable Products) -lain liitteen 1 vaatimuksia (jäljempänä **“Turvallisuusvaatimukset”**)
Huomaa, että tämä vaatimustenmukaisuuslausunto sekä siinä määritetty tukijakso koskee vain Yhdistyneessä kuningaskunnassa myytyjä tuotteita.
Positec Technology (China) Co., Ltd ottaa mielellään vastaan ilmoituksia ohjelmiston mahdollisista haavoittuvuuksista, jotta voimme ryhtyä sopiviin toimenpiteisiin tuotteiden ja järjestelmien tietoturvan ylläpitämiseksi. Lisätietoja tietoturvaa koskevien kysymysten, ongelmien tai mahdollisten rikkomusten ilmoittamisesta tuoteturvallisuustiimillemme on täällä:
Linkki: https://security.positecgroup.com

Vaatimustenmukaisuusvakuutus

Me,
Positec Germany GmbH
Postfach 680194, 50704 Cologne, Germany

Ilmoita Positecin puolesta, että tuote,
Kuvaus **Nurmikon leikkausrobotti**
Tyyppi **KR250ES; KR260ES; KR251ES; KR261ES; KR271E; KR272E; KR273E; KR274E (100-299-koneen kuvaus, robottiruohonleikkuri) (Vuosi, tuotenumero ja sarjanumeron kuukausi ovat takasivulla. Kokonainen sarjanumero löytyy ruohonleikkurin kotelosta) akkulaturin KA0208 / KA0209 / KA3710 / KA3711 / KA3719 / KA3819 / KA3717 / KA3817 ja latauspisteen KA0081 kanssa**
Tehtävä **Ruohon leikkaaminen**
Sarjanumero **Sen löytää merkintätarrasta**

On seuraavien direktiivien mukainen,
2006/42/EC, 2014/30/EU, 2014/35/EU, 2011/65/EU&(EU)2015/863, 2000/14/EC ja sen lisäys 2005/88/EC&(EU)2024/1208, 2014/53/EU ja sen lisäys (EU) 2022/30

2000/14/EC ja sen lisäys 2005/88/EC&(EU)2024/1208	**KR250ES KR251ES / KR260ES KR261ES KR271E KR272E KR273E / KR274E**
- Yhdenmukaisuuden arviointi	**liitteen V mukaisesti / liitteen V mukaisesti / liitteen V mukaisesti**
- Mitattu äänenvoimakkuuden taso	**57.6 dB (A) / 58.4 dB (A) / 62.0 dB (A)**
- Ilmoitettu taattu äänenvoimakkuuden taso	**60 dB (A) / 61 dB (A) / 64 dB (A)**

Yhdenmukaisuusstandardit,
Ruohonleikkuri varten: EN 50636-2-107:2015+A1:2018+A2:2020+A3:2021, EN 60335-1:2012+A11:2014+A13:2017+A1:2019+A2:2019+A14:2019+A15:2021+A16:2023, EN IEC 62311:2020, EN IEC 55014-1:2021, EN IEC 55014-2:2021, EN IEC 61000-3-2:2019+A1:2021+A2:2024, EN 61000-3-3:2013+A1:2019+A2:2021+AC:2022, EN 18031-1:2024, EN 18031-2:2024
Bluetooth- ja Wi-Fi-moduuli (2,4 G) varten: EN 301 489-1 V2.2.3, EN 301 489-17 V3.3.1, EN 300 328 V2.2.2
4G+GPS-moduulia varten: EN 301 489-1 V2.2.3, EN 301 489-19 V2.2.1, EN 301 489-52 V1.3.1, EN 301 511 V12.5.1, EN 301 908-1 V15.2.1, EN 301 908-13 V13.2.1, EN 303 413 V1.2.1, EN 301 908-2 V13.1.1, EN 50665:2017
Laturi varten: EN IEC 55014-1:2021, EN IEC 55014-2:2021, EN IEC 61000-3-2:2019+A1:2021+A2:2024, EN 61000-3-3:2013+A1:2019+A2:2021, EN IEC 60335-2-29:2021+A1:2021+A11:2024, EN 60335-1:2012+A11:2014+A13:2017+A1:2019+A2:2019+A14:2019+A15:2021+A16:2023, EN 62233:2008
Melua varten: EN ISO 3744:2010
RoHS varten: EN IEC 63000:2018

Henkilö, joka on valtuutettu laatimaan teknisen tiedoston,
Nimi **Marcel Filz**
Osite **Positec Germany GmbH Postfach 680194, 50704 Cologne, Germany**

2026/02/21
Allen Ding
Apulaispääinsinööri, testaus ja sertifiointi
on valtuutettu antamaan vaatimustenmukaisuusvakuutuksen valmistajan puolesta
Positec Technology (China) Co., Ltd.
18, Dongwang Road, Suzhou Industrial

Park, Jiangsu 215123, P. R. China

Vaatimustenmukaisuusvakuutus

Me,
Positec Germany GmbH
Postfach 680194, 50704 Cologne, Germany

Ilmoita Positecin puolesta, että tuote,
Kuvaus **Akkuyksikkö**
Tyyppi **KA3024; KA3006**
Tehtävä **Tarjoaa energiaa sähkötyökaluille, puutarhatyökaluille ja vastaaville tuotteille**
Sarjanumero **Sen löytää merkintätarrasta**

Täyttää seuraavan asetuksen ja direktiivien vaatimukset:
(EU) 2023/1542, 2011/65/EU & (EU) 2015/863

Yhdenmukaisuusstandardit,
EN 62133-2:2017, EN 62133-2:2017/A1:2021
EN IEC 63000:2018

Henkilö, joka on valtuutettu laatimaan teknisen tiedoston,
Nimi **Marcel Filz**
Osite **Positec Germany GmbH**
Postfach 680194, 50704 Cologne, Germany

2026/02/21
Allen Ding
Apulaispääinsinööri, testaus ja sertifiointi
on valtuutettu antamaan vaatimustenmukaisuusvakuutuksen valmistajan puolesta
Positec Technology (China) Co., Ltd.
18, Dongwang Road, Suzhou Industrial
Park, Jiangsu 215123, P. R. China

Brukere finner elektroniske instruksjoner på https://www.kress.com/en/.

Produktsikkerhet

Generelle og spesifikke sikkerhetsadvarsler

⚠ **ADVARSEL Les gjennom alle advarslene og alle anvisningene.** Hvis advarslene og anvisningene ikke følges, kan det forårsake elektriske støt, brann og/eller alvorlige skader.
Les nøye gjennom anvisningene for trygg bruk av maskinen.
Ta vare på alle advarsler og anvisninger slik at du kan lese dem senere.

- Dette produktet er ikke ment for bruk av personer (også barn) med begrensede fysiske, sensoriske eller mentale funksjonsevner, eller som mangler erfaring eller kunnskaper, hvis de ikke blir passet på eller har fått opplæring i bruk av produktet av en person som er ansvarlig for deres sikkerhet.
- Barn bør holdes under oppsyn for å være sikker på at de ikke leker med produktet.
- Batteriet i denne enheten kan bare byttes ut av dyktig personell.
  ADVARSEL: For å lade batteriet, bruk bare den flyttbare strømforsyningsenheten som følger med enheten.

VIKTIG!
LES NØYE FØR BRUK
TA VARE PÅ TIL SENERE BRUK

Rutiner for trygg bruk
Opplæring

a) Les nøye gjennom anvisningene. Vær sikker på at du forstår anvisningene, og er fortrolig med knappene og hvordan produktet skal brukes på riktig måte.
b) Ikke la personer som ikke kjenner anvisningene, eller barn, bruke produktet. Lokale bestemmelser kan angi aldersgrense for bruk.
c) Brukeren er ansvarlig for ulykker eller fare andre personer utsettes for, på sin eiendom.

Forberedelser

a) Bekreft at den virtuelle grensen er opprettet etter instruksene og at den virtuelle grensen vedlikeholdes regelmessig. Før hver arbeidssyklus går maskinen rundt arbeidsområdet for å sjekke om den virtuelle grensen eksisterer, hvis den ikke eksisterer, vil maskinen slå seg av. Den virtuelle grensen definerer arbeidsområdet der maskinen har lov til å arbeide. RTK-antennen i maskinen registrerer når den nærmer seg den virtuelle grensen. Når maskinen treffer en hindring eller nærmer seg den virtuelle grensen, velger produktet en ny retning.
b) Foreta jevnlige inspeksjoner av området der produktet skal brukes, og fjern alle steiner, pinner, ledninger, bein og andre fremmedlegemer.
c) Se etter skader eller slitasje på bladene, bladskruene og kuttemonteringen med jevne mellomrom. Bytt ut hele settene av slitte eller skadde blader og skruer for å sikre at de er balansert.
d) Multispindelprodukter bør håndteres forsiktig, fordi et roterende blad kan få andre blader til å rotere.
e) ADVARSEL Produktet skal aldri brukes med defekt beskyttelse, eller uten sikkerhetsenheter.

Bruk
1. Generelt

a) Produktet skal aldri brukes med defekt beskyttelse, eller uten sikkerhetsenheter som for eksempel deflektorer, på plass.
b) Hender og føtter skal ikke komme nær eller under roterende deler. Aldri kom nær utslippsåpningen.
c) Aldri løft eller bær et apparat med motoren i gang.
d) Bruk deaktiveringssenheten på maskinen
- før noe som blokkerer fjernes;
- før du kontrollerer, renser eller arbeider med apparatet;
- Inspisere maskinen for skade etter den har truffet et fremmedlegeme;
- Se etter skader før maskinen startes på nytt hvis den begynner å vibrere unormalt.

e) Det er ikke tillatt å endre på originalutformingen av robotgressklipperen. Alle endringer gjøres på egen risiko.
f) Start robotgressklipperen iht. anvisningene. Når strømmen er på, må du holde hender og føtter borte fra de roterende bladene. Du må aldri ha hender eller føtter under gressklipperen.
g) Løft aldri opp robotgressklipperen eller bær den når strømmen er på.
h) Personer som ikke vet hvordan robotgressklipperen fungerer eller virker,

skal ikke bruke den.

i) Ikke legg noe på toppen av robotgressklipperen eller ladestasjonen.
j) Robotgressklipperen skal ikke brukes hvis bladskive eller konstruksjon er defekt. Den bør heller ikke brukes hvis blader, skruer, muttere eller kabler er skadet.
k) Slå alltid av robotgressklipperen med hovedbryteren når du ikke skal bruke den. Robotgressklipperen kan bare starte når strømmen er på og riktig PIN-kode er angitt.
l) Hold hender og føtter vekke fra roterende blader. Plasser aldri hendene eller føttene nærme eller under kroppen når robotgressklipperen er i drift.
m) Unngå å bruke maskinen og utstyret under dårlige værforhold, spesielt om det finnes risiko for lyn.
n) Ikke rør farlige bevegelige deler før de harstanset helt opp.
o) For maskiner som brukes i fellesområder, skal advarselsskiltene plasseres rundt arbeidsområdet av maskin. De skal vise innholdet i følgende tekst:
Advarsel! Automatisk gressklipper! Hold deg vekk fra maskinen! Overvåke barn!
p) For å unngå risikoen for skade, vennligst stopp gressklipperen og bær den til en annen plen som skal klippes. Dra eller trekk aldri gressklipperen under drift når du bytter plenen som skal klippes.

2. I tillegg, når produktet går automatisk

a) Ikke la maskinen gå uten oppsyn hvis du vet at det er kjæledyr, barn eller andre personer i nærheten.
b) Sett smarttelefonen på automatisk låsing av skjermen etter 30 s for å forhindre at app-en blir misbrukt av andre.

Vedlikehold og lagring

⚠ ADVARSEL! Når klipperen er snudd på hodet, må strømmen alltid være slått av. Strømmen skal være slått av under alt arbeid på klipperen under rammen, for eksempel rengjøring eller bytte av kniver.

a) Pass på at alle muttere, bolter og skruer er godt festet slik at produktet kan brukes på en trygg måte.
b) Sjekk robotgressklipperen hver uke og bytt ut slitte eller skadde deler, av sikkerhetshensyn.
c) Spesielt bladene og bladskiven må sjekkes for skader. Bytt om nødvendig ut alle blader og skruer samtidig, slik at de roterende delene er balansert.
d) Kontroller at det bare brukes kuttedeler av riktig type.
e) Kontroller at batteriet lades med riktig lader anbefalt av produsenten. Feil bruk kan føre til elektrisk støt, overoppheting eller lekkasje av etsende væske fra batteriet.
f) Hvis elektrolytt lekker ut, skyll med vann/nøytraliserende middel, og oppsøk lege hvis det kommer i kontakt med øynene, osv.
g) Service på produktet skal foretas i henhold til produsentens anvisninger.

Anbefaling

Å koble maskinen og/eller utstyret kun til en strømforsyning som er beskyttet med en jordfeilbryter (RCD) som slår ut ved strøm på mer enn 30 mA.

Restrisiko

For å unngå skade brukes vernehansker når knivene skiftes.

Transport

Bruk originalemballasjen når robotgressklipperen skal fraktes over lengre avstander.
Slik beveger du deg trygt fra eller innenfor arbeidsområdet:

a) Trykk på STOP-tasten for å stoppe gressklipperen.
Du velger en firesifret PIN-kode når du starter gressklipperen første gang.
b) Slå alltid av robotgressklipperen hvis den skal bæres.
c) Bær klipperen i håndtaket foran på klipperen. Bær klipperen med bladskiven vekk fra kroppen.

RF eksponetingskrav

For å tilfredsstille RF-eksponetingskrav, bør en separasjonsavstand på 200mm eller mer opprettholdes mellom denne enheten og personer under enhetsoperasjon.
For å sikre overholdelse anbefales ikke operasjoner på nærmere enn denne avstanden. Antennen som brukes til denne senderen, må ikke plasseres sammen med andre antenner eller sendere.

Dette er et apparat i klasse III som kun skal forsynes med ekstra lav spenning tilsvarende merkingen på apparatet.

Sikkerhetsadvarsler for batteripakke inne i verktøyet

a) Ikke demonter, åpne eller riv opp sekundære celler eller batteripakker.
b) Ikke kortslutt en celle eller en batteripakke. Ikke oppbevar celler eller batteripakke løst i en boks eller skuff hvor de kan kortslutte hverandre eller bli kortsluttet av andre metallgjenstander. Når batteripakken ikke er i bruk skal den holdes adskilt fra andre metallgjenstander som binders, mynter, nøkler, spiker, skruer eller andre små metallobjekter. Kortslutning av batteriet kan forårsake skader eller brann.
c) Ikke utsett celler eller batteripakke for varme eller ild. Unngå oppbevaring i direkte sollys.
d) Ikke utsett celler eller batteripakke for mekanisk støt.
e) Hvis du opplever cellelekkasje, ikke la væsken komme i kontakt med huden eller øynene. Dersom kontakt har oppstått, vask området med rikelige mengder vann og oppsøk medisinsk hjelp.
f) Hold batteripakken ren og tørr.
g) Bruk kun batterilader spesifisert av Kress. Bruk ikke andre ladere enn de som er levert for bruk med utstyret.
h) Ikke bruk batteripakker som ikke er beregnet for bruk sammen med utstyret.
i) Hold batteripakken utenfor barns rekkevidde.
j) Ta vare på den originale bruksanvisningen for fremtidig bruk
k) Kvitt deg med produktet på forsvarlig måte.
l) Ikke bland batterier av forskjellig produksjon, kapasitet, størrelse eller type i enheten.
m) Hold batteriet unna mikrobølger og høyt trykk.
n) Advarsel! Ikke bruk ikke-oppladbare batterier.

Brukerhåndbokskrav for trådløst produkt

a) Bruk av denne enheten er underlagt følgende to betingelser:
(1) Denne enheten kan ikke forårsake skadelig interferens, og
(2) denne enheten må akseptere all interferens som mottas, inkludert interferens som kan forårsake uønsket drift.
b) Forsiktig: Endringer eller modifikasjoner av denne enheten som ikke er uttrykkelig godkjent av parten som er ansvarlig for samsvar, kan ugyldiggjøre brukerens rett til å bruke utstyret.
c) MERK: Dette utstyret genererer, bruker og kan utstråle radiofrekvensenergi, og hvis det ikke installeres og brukes i samsvar med instruksjonene, kan det forårsake skadelig interferens for radiokommunikasjon. Det er imidlertid ingen garanti for at interferens ikke vil oppstå i en bestemt installasjon. Hvis dette utstyret forårsaker skadelig interferens for radioeller TV-mottak, noe som kan fastslås ved å slå utstyret av og på, oppfordres brukeren til å prøve å korrigere interferensen med ett eller flere av følgende tiltak:
- Reorienter eller flytt mottakerantennen.
- Øk avstanden mellom utstyret og mottakeren.
- Koble utstyret til en stikkontakt på en annen krets enn den mottakeren er koblet til.
- Konsulter forhandleren eller en erfaren radio/ TV-tekniker for å få hjelp.

Symboler

ADVARSEL – robotgressklippere kan være farlige hvis de brukes på feil måte.
Les nøye gjennom bruksanvisningen og pass på at du forstår innholdet før du bruker robotgressklipperen.

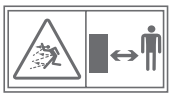

ADVARSEL - hold deg på god avstand fra maskinen når du bruker den.

ADVARSEL – Slå gressklipperen av før du utfører arbeide på eller løfter maskinen.

ADVARSEL – ikke ri på maskinen.

Klasse III apparat

Avfall etter elektriske produkter må ikke legges sammen med husholdningsavfall. Vennligst resirkuler avfallet der dette finnes. Undersøk hos de lokale myndighetene eller en detaljist for resirkuleringsråd.

Litiumionbatteri Som er merket med symbolene knyttet til "separat samling" av alle batteripakker og batteripakker. Det blir deretter resirkulert eller fjernet for å redusere miljøbelastningen. Batteripakken kan være skadelig for miljøet og menneskers helse fordi det inneholder skadelige stoffer.

Må ikke brennes.

Hvis det ikke håndteres på riktig måte, kan batteriet komme inn i vannsyklusen, noe som kan forårsake skade på økosystemet. Ikke kast brukte batterier som usortert kommunalt avfall.

Ikke vask maskinen med en høytrykksspyler

Les bruksanvisningen

Avtakbar forsyningsenhet

Symbolet på emballasjen er bare for Frankrike.

Komponentliste

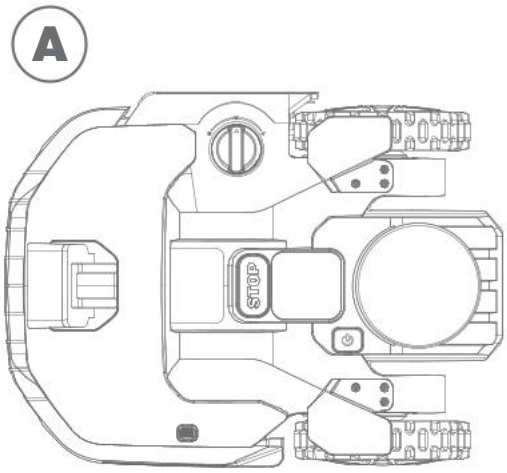

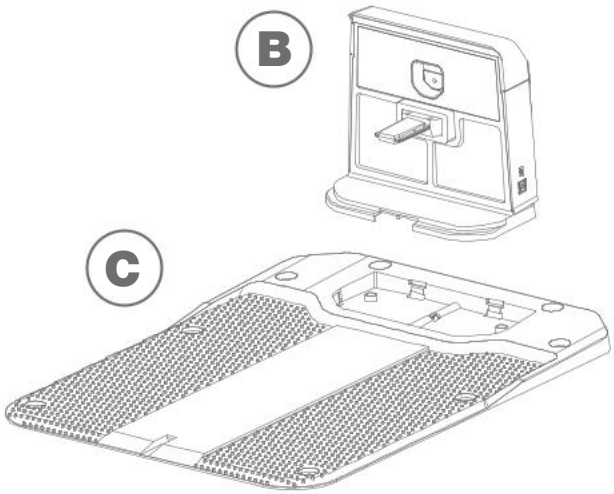

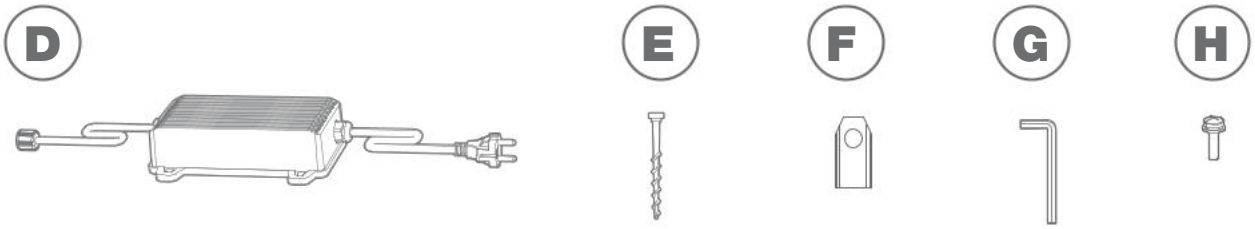

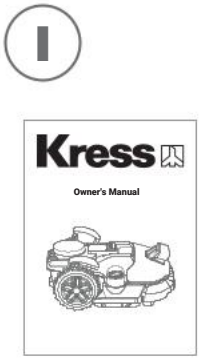

Bildet er kun til referanse

A	EyePilot® robotgressklipper	F	Reserveblader
B	Ladestabel	G	Sekskantnøkkel
C	Ladebase	H	Skruer til å feste blader
D	Strømadapter	I	Manuell
E	Festespiker for Ladebasen		

Illustrert eller beskrevet tilbehør inngår delvis ikke i leveransen.

Bli kjent med EyePilot®

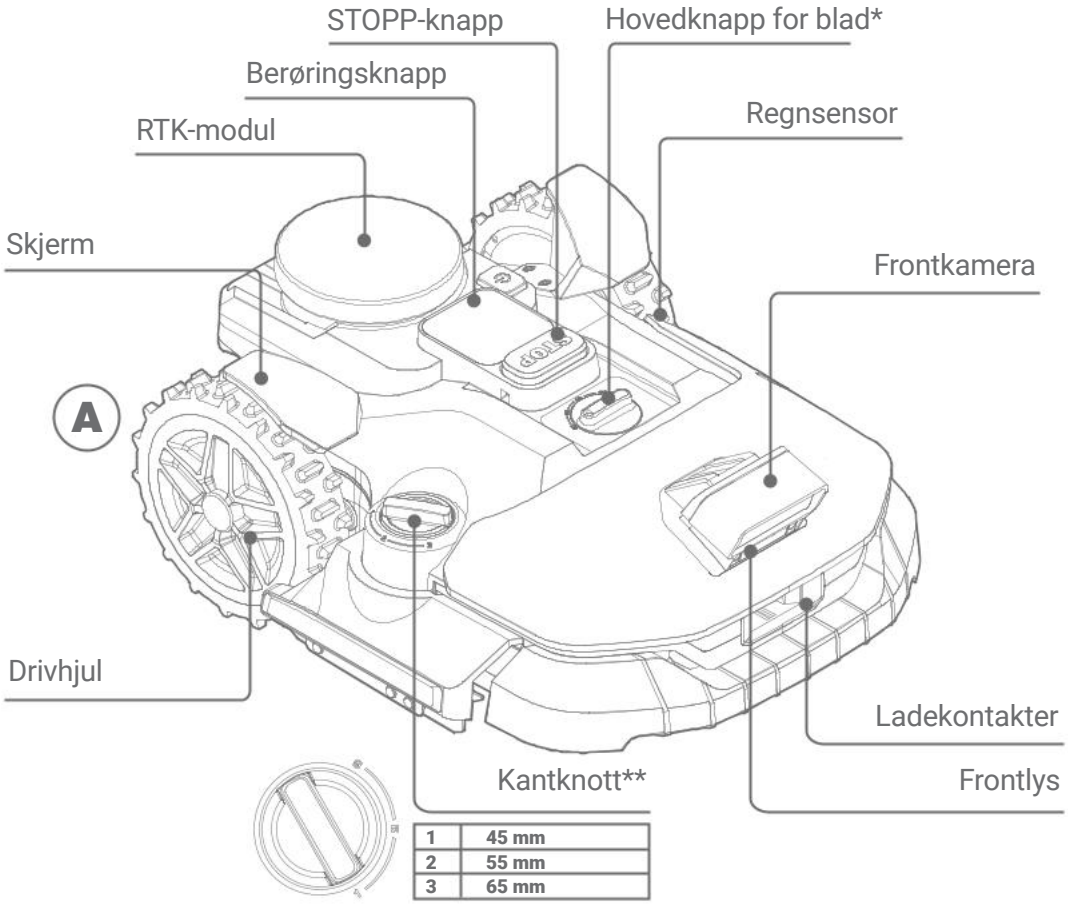

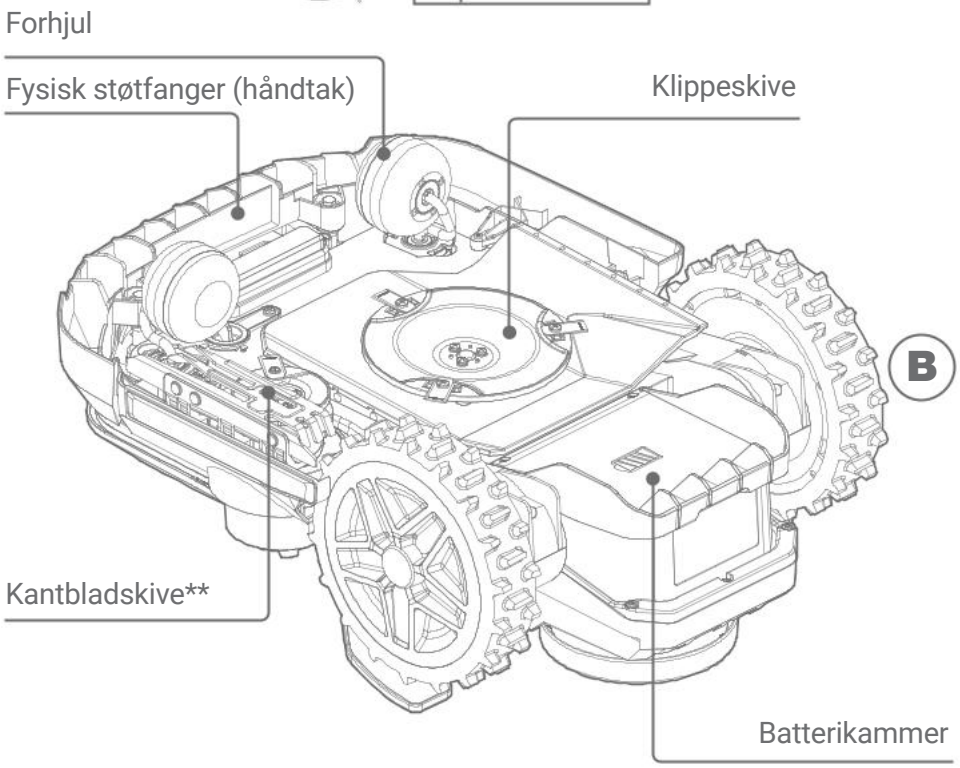

* Denne funksjonen gjelder kun for KR250ES/KR260ES/KR251ES/ KR261ES.

** Denne funksjonen gjelder ikke for KR250ES/KR251ES-modellen.

Bildet er kun til referanse

Bli kjent med strømforsyning

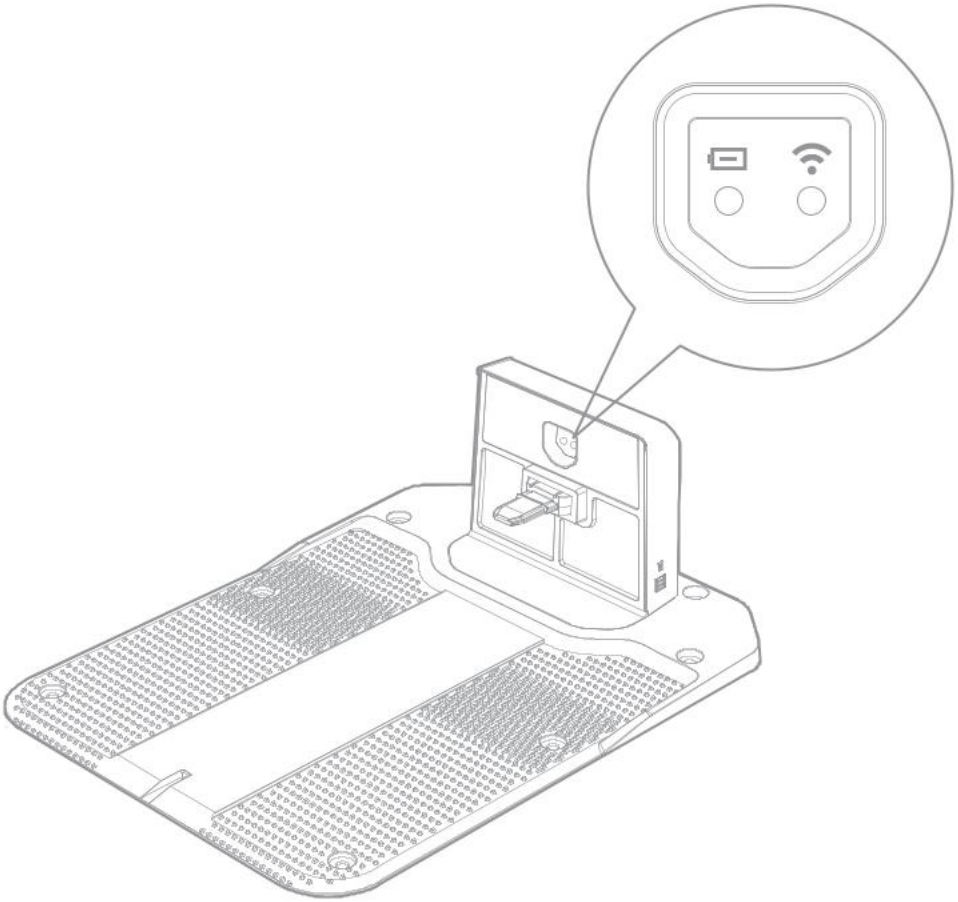

Element	Type	Funksjonsbeskrivelse
	Grønt	Kontinuerlig: Ladefunksjon normal
		Pustende: Lading pågår
	Rød	Kontinuerlig: Feil ved ladefunksjon
		Blinkende: Kortslutningsfeil i batteriets polaritet
	Av	Ingen strømforsyning til stasjonen.
	Blå	Kontinuerlig: Wi-Fi ikke tilkoblet, sørg for at ladestasjonen er innenfor Wi-Fi-dekning.
	Grønt	Kontinuerlig: Trådløs modulfungerer normalt
	Av	Trådløsmodul uten strøm

Deler og funksjoner

Kontroll

Slå på	Trykk på av/på-knappen i 5 s
Slå av	Trykk på av/på-knappen i 5 s
Gå inn i appkoblingsmodus	Trykk på «START» i 3 s
Start klippingen	Trykk på «START» og deretter på «OK»
Stopp klippingen	Trykk på «STOPP»
Returner hjem	Trykk på «HJEM» og deretter på «OK»
Slik starter du klipperen på nytt	Slå av og på, trykk på «START» og deretter på «OK»
Slik endrer du PIN-koden	Trykk på «START» og «HJEM» samtidig i 5 s, bruk «START» eller «HJEM» for å velge en ny PIN-kode, trykk på «OK» for å bekrefte
Slik låser du opp skjermen	Skriv inn PIN-koden med «START» eller «HJEM», trykk på «OK» for å bekrefte
Slik ser du fastvareversjonsnummeret	Trykk på «HJEM» i 5 s

Tekniske Data

Type **KR250ES KR260ES KR251ES KR261ES (100-299 - typebetegnelse til maskin, Robot-gressklipper)**

	KR250ES	KR260ES	KR251ES	KR261ES
Merkespenning	20 V ⎓ Max.*			
Hastighet uten belastning	2700 /min			
Kutteområde	500 m^2	700 m^2	1000 m^2	
Skjærediameter	20 cm			
Klippehøyde	20-60 mm			
Klippehøydeposisjoner	9			
Klippehøyde-type	Manuell			
Zero trim (kantklippet blad)	N	Y	N	Y
Klippehøyde ved kanten	/	1-45 mm 2-55 mm 3-65 mm	/	1-45 mm 2-55 mm 3-65 mm
Kantklippebredde	/	110 mm	/	110 mm
Kamera	Mono			Stereo
Batteri type	Litium-ion			
Batteri modell	KA3024			
Ladings tid ca.	130 min		65 min	
Lade modell	KA0208 / KA0209		KA3710 / KA3711	
Lade vurdering	Inngang: 100-240 V~50/60 Hz, 48 W, Utgang: 24 V, 1.5 A		Inngang: 100-240 V~50/60 Hz, 90 W, Utgang: 20 V, 3.0 A	
Maskinens vekt	11.5 kg	12.8 kg	11.5 kg	12.8 kg
Beskyttelsesklasse	III			
App	Y			
Frekvensbånd for bluetooth	2400-2483.5 MHz			
Maksimal overført kraft for bluetooth	8 dBm			
Frekvensbånd for Wi-Fi	2400-2483.5 MHz			
Maksimal overført effekt for Wi-Fi	20 dBm			
Maksimal skråning innenfor arbeidsflaten	40%			
Temperaturområde for lading	0 °C ~ 55 °C			

* Spenning målt uten belastning. Batterispenningen er 20 V til å begynne med. Nominell spenning er 18 V.

Tekniske Data

Type **KR271E KR272E KR273E KR274E (100-299 - typebetegnelse til maskin, Robot-gressklipper)**

	KR271E	**KR272E**	**KR273E**	**KR274E**
Merkespenning	20 V ⎓ Max.*			
Hastighet uten belastning	2600 /min			
Kutteområde	1500 m^2	2000 m^2	3000 m^2	5000 m^2
Skjærediameter	22 cm			24 cm
Klippehøyde	20-60 mm			
Klippehøydeposisjoner	9			
Klippehøyde-type	Elektrisk			
Zero trim (kantklippet blad)	Y			
Klippehøyde ved kanten	1-45 mm 2-55 mm 3-65 mm			
Kantklippebredde	110 mm			
Kamera	Stereo			
Batteri type	Litium-ion			
Batteri modell	KA3024	KA3006	KA3006	
Ladings tid ca.	65 min	95 min	60 min	40 min
Lade modell	KA3710 / KA3711		KA3719 / KA3819	KA3717 / KA3817
Lade vurdering	Inngang: 100-240 V~50/60 Hz, 90 W, Utgang: 20 V, 3.0 A		Inngang: 100-240 V~50/60 Hz, 190 W, Utgang: 28 V, 5.0 A	Inngang: 100-240 V~50/60 Hz, 230 W, Utgang: 28 V, 7.0 A
Maskinens vekt	12.8 kg	13.2 kg		
Beskyttelsesklasse	III			
App	Y			
Frekvensbånd for bluetooth	2400-2483.5 MHz			
Maksimal overført kraft for bluetooth	8 dBm			
Frekvensbånd for Wi-Fi	2400-2483.5 MHz			
Maksimal overført effekt for Wi-Fi	20 dBm			
Maksimal skråning innenfor arbeidsflaten	40%			
Temperaturområde for lading	0 °C ~ 55 °C			

* Spenning målt uten belastning. Batterispenningen er 20 V til å begynne med. Nominell spenning er 18 V.

Tekniske data for 4G

Bånd	Tx(Mhz)	Rx(Mhz)	RF-utgangseffekt (maks.)
GSM900(B8)	880-915	925-960	33dBm
DCS1800(B3)	1710-1785	1805-1880	30dBm
WCDMA B1	1920-1980	2110-2170	24dBm
WCDMA B8	880-915	925-960	24dBm
WCDMA Band V	824-849	869-894	24dBm
LTE-FDD B1	1920-1980	2110-2170	23dBm
LTE-FDD B3	1710-1785	1805-1880	23dBm
LTE-FDD B7	2500-2570	2620-2690	23dBm
LTE-FDD B8	880-915	925-960	23dBm
LTE-FDD B20	832-862	791-821	23dBm
LTE-FDD B28	703-748	758-803	23dBm
LTE-TDD B38	2570-2620	2570-2620	23dBm
LTE-TDD B40	2300-2400	2300-2400	23dBm
LTE Band 3	1710-1785	1805-1880	23dBm
LTE Band 41	2535-2675	2535-2675	23dBm

Tekniske data for 4G-GNSS

Globalt navigasjonssatellittsystem (GNSS)	GPS / GLONASS / BDS / Galileo / SBAS
Nominell frekvens	1559-1610 MHz 1215-1300 MHz 1164-1215 MHz

Støyinformasjon

	KR250ES KR251ES	KR260ES KR261ES KR271E KR272E KR273E	KR274E
Belastning lydtrykk	L_{pA} = 49.6 dB (A), K_{pA}= 1.9 dB(A)	L_{pA} = 50.4 dB (A), K_{pA}= 2.5 dB(A)	L_{pA} = 54.0 dB (A), K_{pA}= 1.7 dB(A)
Belastning lydeffekt	L_{wA} = 57.6 dB (A), K_{wA}= 1.9 dB(A)	L_{wA} = 58.4 dB (A), K_{wA}= 2.5 dB(A)	L_{wA} = 62.0 dB (A), K_{wA}= 1.7 dB(A)
Bruk hørselsvern når lydtrykket er over			80dB(A)

En viss grad av støy fra maskinen er uungåelig. Støyende arbeide må godkjennes og begrenses til

visse perioder. Overhold hvileperiode, og begrens arbeidstid til et minimum. For personlig beskyttels og beskyttelse for mennesker som arbeider i nærheten, må passende hørselsvern benyttes.

Tilleggsutstyr

	KR250ES	KR260ES	KR251ES	KR261ES KR271E	KR272E	KR273E	KR274E
Skruer til å feste blader	9	13	9	13	13	13	13
Ladestasjon	1	1	1	1	1	1	1
Festeskruer til ladestasjonen	8	8	8	8	8	8	8
Sekskantnøkkel	1	1	1	1	1	1	1
Blader	9	13	9	13	13	13	13
Batteripakke (KA3024)	1	1	1	1	/	/	/
Batteripakke (KA3006)	/	/	/	/	1	1	1
Lader (KA0208 / KA0209)	1	1	/	/	/	/	/
Lader (KA3710 / KA3711)	/	/	1	1	1	/	/
Lader (KA3719 / KA3819)	/	/	/	/	/	1	/
Lader (KA3717 / KA3817)	/	/	/	/	/	/	1

Vi anbefaler at du kjøper alt ekstrautstyr fra butikken der du kjøpte dette verktøyet. Henviser til tilbehørspakningen for videre detaljer. Butikkpersonalet kan også gi hjelp og råd.

Formålsmessig bruk

Dette produktet er beregnet for gressklipping på private eiendommer. Den er konstruert for å klippe plenen regelmessig, slik at du får en penere plen en noen gang før. Avhengig av hvor stor plenen er, kan du programmere EyePilot® til å arbeide når som helst eller med jevne mellomrom. Den er ikke ment for graving, feiing eller snørydding.

Vedlikehold

EyePilot® bør sjekkes av og til. EyePilot® jobber hardt, og over tid trenger den en skikkelig rengjøring, og deler må byttes når de er slitt. Bruk aldri EyePilot® din med ødelagt På/av-bryter.
Slå av maskinen for å utføre enhver type av service eller vedlikehold.
Nedenfor skal vi forklare hvordan du tar vare på din EyePilot®.

1

Hold den skarp

ADVARSEL: Før rengjøring, justering eller bytting av blader må du slå din EyePilot® AV, og du må bruke beskyttelseshansker.

ADVARSEL: Ved utskifting av knivene må ALLE knivene skiftes. Bruk alltid nye skruer når du monterer blader. Dette er viktg for å sikre sammenslåingen av bladene og balansen på rotasjonsplaten. Hvis det ikke brukes nye skruer kan det forårsake alvorlig personskade.

EyePilot® Kan ikke klippe gress som andre gressklippere. Skjærebladet til dette produktet er veldig skarpt på alle 2 kanter og kan roteres i begge retninger for å oppnå maksimal skjærekapasitet. Redesignet bladprofil forhindrer bedre at klippet gress setter seg fast i åpningen mellom skiven og bladet. Med nytt materiale vil også levetiden til hvert skjæreblad være lengre enn for bladene til andre merker når den er programmert til å klippe hver dag. Sjekk alltid kniven for sprekker eller skader, og erstatt i så fall kniven. Når skjærebladet blir sløvt og slitt, bør det byttes ut med reservebladet som følger med EyePilot®. En Kress-forhandler i nærheten av deg kan også skaffe ekstra kniver.

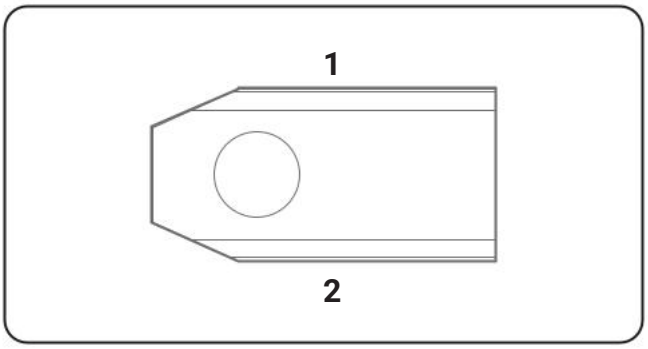

A. Erstatt bladene

Vanligvis bør bladene på din EyePilot® sjekkes hver andre uke og byttes hver måned. Du kan justere frekvensen for å bytte bladene basert på klippekvaliteten på gresset. Når du bytter bladene, sørg for å bytte alle samtidig. Du kan erstatte dem med et av reservedelsbladsatsene og ekstra bladskruer som følger med din EyePilot®.

Før du begynner å skifte ut EyePilot® s kniver, skru av strømmen og ta på deg beskyttelseshansker. Deretter følger du følgende trinn:

1. Snu EyePilot® forsiktig rundt.
2. Fjern batteridekselet og ta ut batteriet.
3. Ta skruene av knivene med en skrutrekker
4. Skru de nye bladene godt fast.
5. Sett inn batteriet og batteridekslet.

Viktig: Etter at bladene er skrudd fast i bladskiven, må du sjekke at bladene roterer fritt.

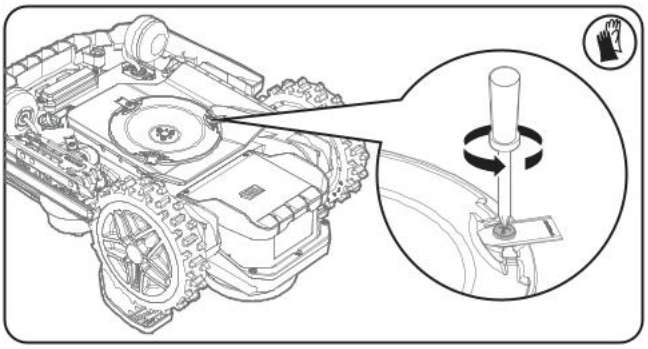

2

Hold den ren

⚠ ADVARSEL: Slå AV din EyePilot® før rengjøring. Ta på deg beskyttelseshansker før du rengjør bladskiven, og unngå bruk av rennende vann.
⚠ ADVARSEL! DIN EyePilot® kan bare rengjøres med en slange! IKKE bruk høytrykkspyler på EyePilot®. Vann med høyt trykk kan komme inn i tetningens indre og skade elektroniske og mekaniske deler.

A. Rengjør kroppen

Hvis det rengjøres regelmessig, vil EyePilot® være mer holdbart og vare lenger. Siden EyePilot® er en motor, må du være forsiktig når du rengjør den. Rengjøring av støpeslangen. Det er best å bruke en sprayflaske med vann. Når du rengjør maskinen utvendig bør du bruke en myk børste eller en ren klut og unngå bruk av løsemidler eller poleringsmidler. Og pass til slutt på at du fjerner alt gress og rusk.

B. Vaske undersiden av maskinen

Også nå er det viktig å slå av **EyePilot® og ta på beskyttelseshansker før man rører bladskiven.** Først, vend din EyePilot® opp-ned for å komme til på undersiden. Her ser du bladskiven, motorrammehuset rundt, samt forhjul og drivhjul. Rengjør alt grundig med en myk børste eller fuktig klut. Støtt rengjøring av slangevann.

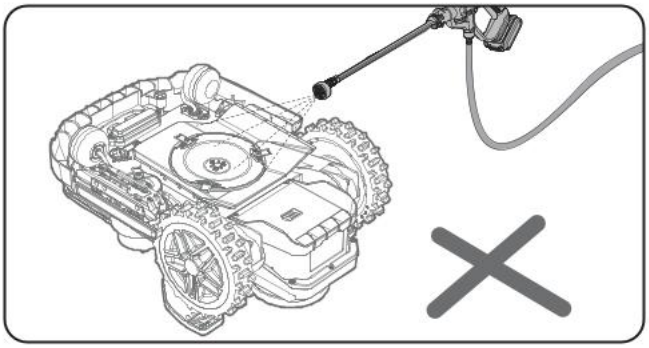

Roter bladskiven for å sikre at den roterer fritt. Sjekk at bladene spinner fritt rund festeskruene. Fjern eventuelle hindringer.

VIKTIG: Fjern avfall som har kilt seg fast slik at det ikke forårsaker hakk i bladskiven. Selv små hakk kan forringe EyePilot® s klippeegenskaper.

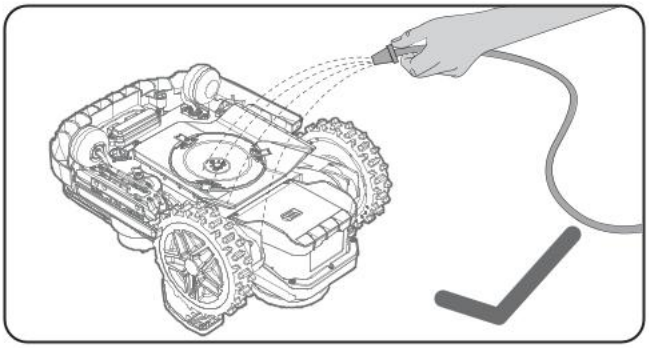

C. Rengjør kontaktpunktene og ladestripene

Rengjør kontaktpinnen på ladebasen og ladestripen på EyePilot® med en klut. Fjern all oppsamling av klippet gras og avfall rundt kontaktpinnene og ladestripene med jevne mellomrom for å sikre at EyePilot® lades opp hver gang.

D. Rengjøring av kameraet

Vi anbefaler at kameraet regelmessig tørkes av med en fille.

3

Batterilevetid

Hjertet i EyePilot® er litium-ionbatteriet på 20V. Riktig oppbevaring av batteriet innebærer at det er fulladet og settes på et tørt sted med en temperatur mellom -20°C~+60°C.
MERK: Den anbefalte brukstemperaturen for EyePilot® er mellom 0°C - 55°C.
Levetiden til EyePilot® s batteri avhenger av forskjellige faktorer, som for eksempel:

- hvor lang klippesesongen er der du bor
- hvor mange timer EyePilot® klipper per dag
- hvordan batteriet behandles under lagring

EyePilot® kan lades manuelt.

1. Koble ladebasen til en passende strømkilde. Det grønne lyset på ladestasjonen vil slås på.
2. Forankre EyePilot® manuelt i ladebasen mens EyePilot® er slått av.
3. Lampen på ladebasen blinker grønt, EyePilot® vil starte å lade.

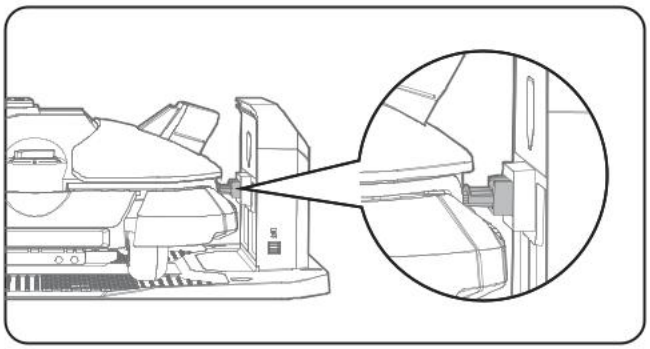

4

Vinterdvale

EyePilot® får lengre levetid og fungerer bedre hvis den får gå i dvale om vinteren. Så selv om det er tøft, anbefaler vi at du lagrer EyePilot® i uteboden eller garasjen om vinteren.
Før du lagrer EyePilot® for vinteren, må du huske følgende:

- Rengjør EyePilot® skikkelig.
- Lad batteriet helt opp.
- Slå av strømmen.

For å maksimere batteriets levetid, må du lade batteriet helt før du lagrer det om vinteren.
ADVARSEL: Beskytt undersiden av EyePilot®-en mot vann. Lagre ALDRI EyePilot® opp-ned utendørs.
MERK: Forsikre deg om at ladestangen og kontaktpinnene er rene når du gjør EyePilot® for å gjenoppta arbeidet etter dvalemodus. Vi anbefaler at du bruker en smerteduk av høy kvalitet for å rengjøre kontaktene. Bruk appen, sørg for at datoen og klokkeslettet er riktig, og send deretter EyePilot® tilbake til det den liker å gjøre: klipping.

Bytt ut batteriet

ADVARSEL: Slå av maskinen før du justerer, bytter eller reparerer noe som helst. Før bytting av blader må du slå din EyePilot® AV, og du må bruke beskyttelseshansker.

Følg disse trinnene hvis du må bytte batteriet:

1. Snu EyePilot® forsiktig opp-ned.
2. Fjern de skruene fra batteriet. Ta av batteridekselet.
3. Ta av skruene på metallplaten. Ta av metallplaten.

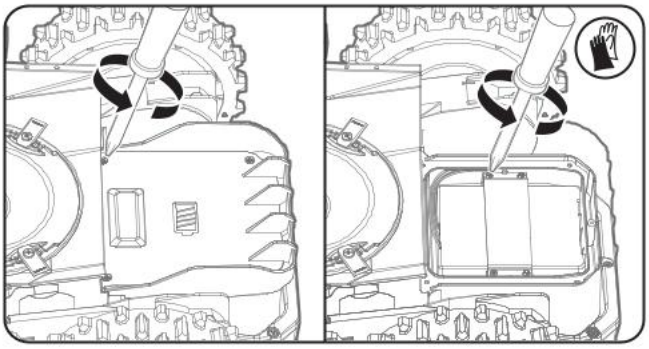

4. Trykk på låsen og slipp kontaktene som vist på bildet. Bytt forsiktig ut den gamle batteriboksen med den nye, og sett deretter inn kontaktene igjen. **(ikke relevant for modell KR272E/KR273E/KR274E)**
   OBS: Ikke trekk i ledningene. Hold kontaktene og frigjør låsen.

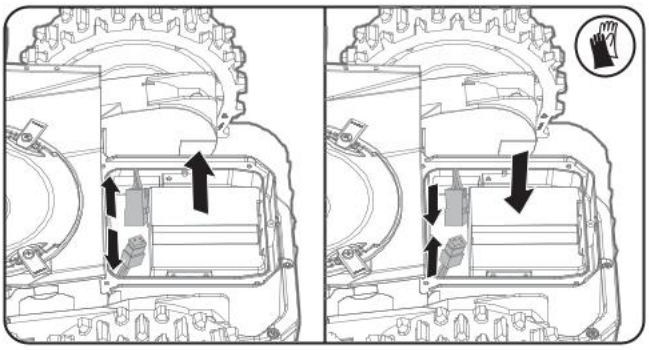

Koble fra kontakten, bytt ut det gamle batteriet med det nye, og sett deretter inn kontaktene igjen. **(Kun for KR272E/KR273E/KR274E)**

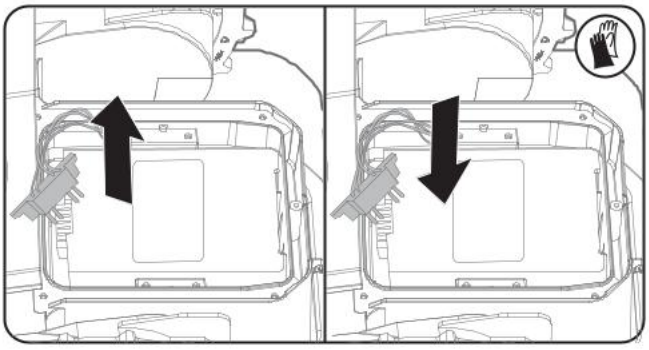

6. Sett metallplaten på plass. Sett dekselet tilbake på plass og fest skruene godt.

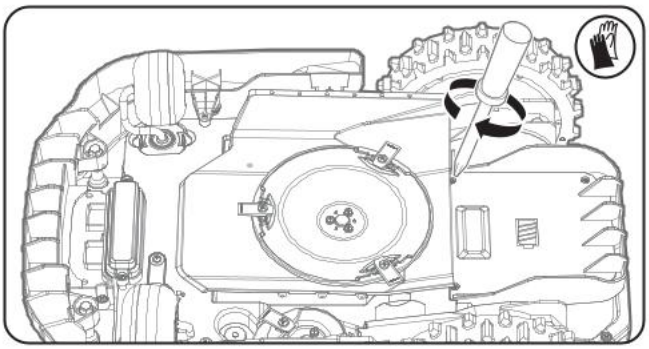

Feilsøking

Hvis EyePilot® ikke fungerer som den skal, kan du bruke veiviseren for feilsøking nedenfor. Hvis problemet ikke løses, tar du kontakt med forhandleren.

LED	Navnefeil	Prøv de mulige løsningene:
EE	Ukjent feil	1. Start gressklipperen på nytt for å fjerne feilen. 2. Hvis feilen fortsatt oppstår, kontakt din forhandler for videre diagnose.
F 1	Regnforsinkelse	1. For å la klipperen fungere, slår du av regnforsinkelsen i appen. 2. Regnforsinkelsen slås av automatisk etter en viss tid (standardtiden er 3 timer, den kan endres i appen).
F 2	Lavt batteri	Lad klipperen til riktig tilstand.
E 01	Utenfor grensen	1. Flytt gressklipperen til et klippeområde, og trykk deretter på «START» + «OK». 2. Hvis denne feilen ofte oppstår på samme sted, er det sannsynligvis et kartproblem som kan kreve kartredigering.
E 02	Hjulmotorfeil	1. Sjekk om drivhjulet sitter fast i gjenstander, og rengjør drivhjulet. Trykk deretter på «START» + «OK». 2. Bekreft om klipperen sitter fast i et hull. Fyll igjen hullet hvis det er tilfelle. Trykk deretter på «START» + «OK».
E 03	Bladmotor blokkert	1. Kontroller om klippeaggregatet sitter fast i gjenstander, eller om gresset er for tett eller høyt. 2. Rengjør klippeaggregatet eller hold gresset i normal klippehøyde.
E 04	Sitter fast	Fjern hindringer rundt maskinen, eller flytt den til et klippeområde. Trykk deretter på «START» + «OK». på klipperen.
E 05	Løftet	Flytt gressklipperen til et klippeområde, og trykk deretter på «START» + «OK» på klipperen.
E 06	Opp ned	Flytt gressklipperen til et klippeområde, og trykk deretter på «START» + «OK» på klipperen.
E 07	Batteriladefeil	Kontroller tilkoblingsstatusen mellom klipperen og ladestasjonen, prøv å koble den til manuelt, og vent til den lader.
E 08	Docking tidsavbrudd	1. Start gressklipperen på nytt og trykk «HOME» + «OK» for å dokke på nytt. 2. Start gressklipperen på nytt og plasser den manuelt i ladebasen.
E 09	Kartfeil	1. Omstart klipperen. 2. Gå inn i «Mine kart», finn riktig kart og aktiver kartet på nytt i appen. 3. Hvis det er flere kart, prøv å aktivere et annet kart i appen.
E 10	HBI-feil	Omstart gressklipperen og trykk på «START» + «OK» på klipperen.

E 11	Batteritemperatur utenfor rekkevidde	Vent til batteritemperaturen går tilbake til normal, og prøv deretter å starte klipperen på nytt ved å trykke på «START» + «OK».
E 12	Kamera blokkert	Fjern eventuelle gjenstander som blokkerer kameraet, for eksempel snegler eller blader. Tips: Rengjør linsen forsiktig med en myk, tørr klut. Ved gjenstridig smuss tørker du forsiktig av med en lett fuktet klut.
E 13	Kamerafeil	1. Kontroller kameraets tilkoblingskabel. 2. Klikk på «START» + «OK» på klipperen. 3. Start klipperen på nytt hvis problemet vedvarer.
E 14	Utilstrekkelig lys	1. Ta gressklipperen til et godt belyst område, og trykk på «START» + «OK». 2. Hvis lyset ikke er tilstrekkelig, tar du klipperen til ladestasjonen og prøver igjen senere.
E 15	Justering av knivhøyde blokkert	1. Kontroller om klipperens høydejusteringssett sitter fast i gressavklipp eller andre gjenstander. 2. Rengjør den, og start den deretter på nytt ved å trykke på «START» + «OK» på klipperen.
E 16	Transportfeil	1. Fjern hindringer på stien. 2. Stien er for smal, kartet må endres.
E 20	Bladhøyden støttes ikke	Kontroller klippehøydeinnstillingen for å se om den er innenfor klipperens høydeområde.
E 22	Gressklipper ikke i basen	1. Gressklipperen må være i ladebasen før du starter kartleggingsprosessen. 2. Plasser gressklipperen manuelt i ladebasen.
E 23	Dokkingfeil for ladestasjonen	1. Forsikre deg om at ladestasjonen er slått på, og kontroller at den grønne lysindikatoren lyser. 2. Kontroller at klipperen kobler til ladestasjonens kontakter riktig. 3. Rengjør ladekontaktene på både klipperen og ladestasjonen, og fjern smuss eller oksidasjon. 4. Koble maskinen manuelt fra ladestasjonen, og koble den deretter til igjen. Hvis maskinens status er «lader», venter du til ladingen er fullført. 5. Forsikre deg om at ladestasjonens QR ikke er slitt.
E 26	Fastvareoppgradering mislyktes	1. Forsikre deg om at nettverkstilkoblingen fungerer som den skal. 2. Start klipperen på nytt, og prøv å oppgradere på nytt. 3. Prøv en annen fastvarepakke hvis feilen fortsatt eksisterer.
Låse	Tyverisikring	1. Sett klipperen tilbake i arbeidsområdet. 2. Bruk appen for å låse opp klipperen.
E27	frontlysfeil	1. Forsikre deg om at kontakten er godt koblet til. 2. Kontakt forhandleren for å bytte ut frontlykten.
E28	Kartlegging mislyktes	Fjernstyr gressklipperen til et åpent arbeidsområde med godt RTK-signal. Trykk på “START” på gressklipperen for å slette feilen.

E29	Kartlegging blokkert	Sjekk om gressklipperen sitter fast. Fjern eventuelle hindringer. Trykk på “START” på gressklipperen for å slette feilen.
E30	Grenseoppdagelse mislyktes	Trykk på “START” på gressklipperen for å slette feilen. Bytt til manuell modus for å fortsette kartleggingen, eller fjernstyr gressklipperen til plengrensene og start automatisk kartlegging.
E34	RTK-modulfeil	Kontakt forhandleren for å bytte ut RTK-modulen.
E35	Feil på kantbladmotoren	1. Kontroller om klippeaggregatet sitter fast i gjenstander, eller om gresset er for tett eller høyt. 2. Rengjør klippeaggregatet eller hold gresset i normal klippehøyde.
E48	Gressklipper fast	1. Sjekk om gressklipperen sitter fast i tett gress. 2. Start gressklipperen på nytt og trykk «START» + «OK».

Miljøverntiltak

Avfall etter elektriske produkter må ikke legges sammen med husholdningsavfall. Vennligst resirkuler avfallet der dette finnes. Undersøk hos de lokale myndighetene eller en detaljist for resirkuleringsråd.

For batteriverktøy:
Detaljer angående sikker avhending av brukte batterier
Ved slutten av apparatets levetid må du fjerne batteripakken forsiktig før du avhender apparatet. Ikke kast batterier eller kast dem i vanlig søppelbøtte. Ikke kast heller batteriet sammen med maskinen. Fjern den brukte batteripakken fra apparatet og kast den på nærmeste eller mest praktiske dedikerte gjenvinningsstasjon. Ta kontakt med din lokale miljøvernavdeling hvis du er i tvil. Batterier kan komme inn i vannkretsløpet hvis de blir kastet feil, noe som kan være skadelig for økosystemet. Kast ikke avfallbatterier som usortert kommunalt avfall.

Vi, Positec Technology (China) Co., Ltd, erklærer herved at produktene under som dekkes i dette dokumentet er i samsvar med gjeldende sikkerhetskrav i Vedlegg 1 av Forskrifter for produktsikkerhets- og telekommunikasjonsinfrastruktur (Sikkerhetskrav for relevante tilkoblede produkter) 2023 (**«Sikkerhetskrav»**)
Vær oppmerksom på at denne samsvarserklæringen, inkludert den definerte støtteperioden angitt her, kun gjelder for produkter som selges i Storbritannia.
Positec Technology (China) Co., Ltd Vær oppmerksom på at denne samsvarserklæringen, inkludert den definerte støtteperioden angitt her, kun gjelder for produkter som selges i Storbritannia.
Link: https://security.positecgroup.com

Samsvarserklæring

Vi,
Positec Germany GmbH
Postfach 680194, 50704 Cologne, Germany

På vegne av Positec erklær at produktet,
Beskrivelse **Robot-gressklipper**
Type **KR250ES; KR260ES; KR251ES; KR261ES; KR271E; KR272E; KR273E; KR274E (100-299-typebetegnelse til maskin, Robot-gressklipper)(År, artikkelnummer og måned for serienummer er plassert på siste side. Det fullstendige serienummeret vises tydelig på vedlegget til gressklipperen) med batterilader KA0208 / KA0209 / KA3710 / KA3711 / KA3719 / KA3819 / KA3717 / KA3817 og ladebase KA0081**
Funksjon **Gressklipping**
Serienummer **Det finnes på merkeetiketten**

Samsvarer med følgende direktiver,
2006/42/EC, 2014/30/EU, 2014/35/EU, 2011/65/EU&(EU)2015/863, 2000/14/EC revidert ved 2005/88/EC&(EU)2024/1208, 2014/53/EU revidert ved (EU) 2022/30

2000/14/EC revidert ved 2005/88/EC&(EU)2024/1208	**KR250ES KR251ES / KR260ES KR261ES KR271E KR272E KR273E / KR274E**
- Tilpassningsbedømmelse Utført ifølge	**Annex V / Annex V / Annex V**
- Målt Lydkraftniv	**57.6 dB (A) / 58.4 dB (A) / 62.0 dB (A)**
- Erklært Garantert Lydkraftniv	**60 dB (A) / 61 dB (A) / 64 dB (A)**

Standardene samsvarer med,
For gressklipper: EN 50636-2-107:2015+A1:2018+A2:2020+A3:2021, EN 60335-1:2012+A11:2014+A13:2017+A1:2019+A2:2019+A14:2019+A15:2021+A16:2023, EN IEC 62311:2020, EN IEC 55014-1:2021, EN IEC 55014-2:2021, EN IEC 61000-3-2:2019+A1:2021+A2:2024, EN 61000-3-3:2013+A1:2019+A2:2021+AC:2022, EN 18031-1:2024, EN 18031-2:2024
For Bluetooth og Wi-Fi-modul (2,4G): EN 301 489-1 V2.2.3, EN 301 489-17 V3.3.1, EN 300 328 V2.2.2
For 4G+GPS-modul: EN 301 489-1 V2.2.3, EN 301 489-19 V2.2.1, EN 301 489-52 V1.3.1, EN 301 511 V12.5.1, EN 301 908-1 V15.2.1, EN 301 908-13 V13.2.1, EN 303 413 V1.2.1, EN 301 908-2 V13.1.1, EN 50665:2017
For lader: EN IEC 55014-1:2021, EN IEC 55014-2:2021, EN IEC 61000-3-2:2019+A1:2021+A2:2024, EN 61000-3-3:2013+A1:2019+A2:2021, EN IEC 60335-2-29:2021+A1:2021+A11:2024, EN 60335-1:2012+A11:2014+A13:2017+A1:2019+A2:2019+A14:2019+A15:2021+A16:2023, EN 62233:2008
For støy: EN ISO 3744:2010
For RoHS: EN IEC 63000:2018

Personen som er autorisert til å utarbeide den tekniske filen,
Navn **Marcel Filz**
Adresse **Positec Germany GmbH Postfach 680194, 50704 Cologne, Germany**

2026/02/21
Allen Ding
Visesjefsingeniør, Testing og Sertifisering
autorisert til å utstede samsvarserklæringen på vegne av produsenten
Positec Technology (China) Co., Ltd.
18, Dongwang Road, Suzhou Industrial Park, Jiangsu 215123, P. R. China

Samsvarserklæring

Vi,
Positec Germany GmbH
Postfach 680194, 50704 Cologne, Germany

På vegne av Positec erklær at produktet,
Beskrivelse **Batteripakke**
Type **KA3024; KA3006**
Funksjon **Gi energi til elektroverktøy, hageredskaper og lignende produkter**
Serienummer **Det finnes på merkeetiketten**

Overholder følgende forskrift og direktiver:
(EU) 2023/1542, 2011/65/EU & (EU) 2015/863

Standardene samsvarer med,
EN 62133-2:2017, EN 62133-2:2017/A1:2021
EN IEC 63000:2018

Personen som er autorisert til å utarbeide den tekniske filen,
Navn **Marcel Filz**
Adresse **Positec Germany GmbH**
Postfach 680194, 50704 Cologne, Germany

2026/02/21
Allen Ding
Visesjefsingeniør, Testing og Sertifisering
autorisert til å utstede samsvarserklæringen på vegne av produsenten
Positec Technology (China) Co., Ltd.
18, Dongwang Road, Suzhou Industrial
Park, Jiangsu 215123, P. R. China

Användare kan se de elektroniska bruksanvisningarna på https://www.kress.com/en/.

Produktsäkerhet

Allmänna & specifika säkerhetsinstruktioner

VARNING Läs igenom alla varningar och säkerhetsinstruktioner. *Underlåtelse att beakta varningar och säkerhetsinstruktioner kan leda till elstöt, brand och/eller allvarlig personskada.*

Läs noga igenom instruktionerna för att kunna använda enheten på ett säkert sätt.
Spara alla varningar och säkerhetsinstruktioner för framtida referens.

- Denna apparat är inte avsedd att användas av personer (inklusive barn) med nedsatt fysisk, sensorisk eller mental förmåga, eller bristande erfarenhet och kunskap, såvida de inte har fått instruktioner om hur apparaten används eller övervakas av en person som ansvarar för deras säkerhet.
- Barn måste övervakas för att säkerställa att de inte leker med apparaten.
- Batteriet i denna enhet kan endast bytas ut av skicklig personal.
  VARNING: För att ladda batteriet, använd endast den avtagbara strömförsörjningsenheten som medföljer enheten.

VIKTIGT
LÄS NOGA FÖRE ANVÄNDNING
SPARA FÖR FRAMTIDA REFERENS

Säker användningspraxis
Utbildning

a) Läs noga igenom bruksanvisningen. Se till att du har förstått instruktionerna och sätt dig in i kontrollerna och hur man använder enheten på rätt sätt.
b) Låt aldrig barn eller personer som inte satt sig in i dessa instruktioner använda enheten. Det kan finnas lokala bestämmelser med åldersgräns för operatören.
c) Operatören eller användaren ansvarar för olyckor eller faror som drabbar andra personer eller deras egendom.

Förberedelser

a) Bekräfta att den virtuella gränsen har upprättats enligt instruktionerna och att den underhålls regelbundet. Inför varje arbetscykel går maskinen runt arbetsområdet för att kontrollera att den virtuella gränsen finns. Finns den inte kommer maskinen att stängas av. Den virtuella gränsen anger arbetsområdet där maskinen tillåts arbeta. RTK-antennen i maskinen känner av när den närmar sig den virtuella gränsen. När maskinen stöter på ett hinder eller närmar sig den virtuella gränsen väljer produkten en ny färdriktning.
b) Inspektera regelbundet området där apparaten ska användas och avlägsna alla stenar, pinnar, trådar och andra främmande föremål.
c) Inspektera regelbundet blad, bladbultar och klippenhet visuellt för att säkerställa att de inte är slitna eller skadade. Byt ut slitna eller skadade blad och bultar uppsättningsvis för att bibehålla balansen.
d) Var försiktig med maskiner som har flera blad, eftersom ett roterande blad kan få även de övriga bladen att rotera.
e) VARNING! Gräsklipparen skall ej användas utan att skyddet finns på plats.

Drift
1. Allmänt

a) Använd aldrig enheten med trasiga skydd eller utan att säkerhetsanordningar som t.ex. deflektorer sitter på plats.
b) Placera inte händer eller fötter nära eller under roterande delar. Ställ dig aldrig ivägen för utloppsöppningen.
c) Lyft aldrig upp och bär inte enheten medan motorn är igång.
d) Använd avaktiveringsanordningen från apparaten:
- Innan du tar bort något som fastnat;
- Innan du inspekterar, rengör eller reparerar enheten;
- Efter att ett främmande föremål stötts på för att inspektera maskinen efter skador;
- Om maskinen börjar vibrera på ett onormalt sätt, och att kontrollera eventuella skador innan omstart.

e) Det är inte tillåtet att modifiera robotgräsklipparens originalutformning. Alla modifieringar görs på egen risk.
f) Starta robotgräsklipparen enligt instruktionerna. När strömmen är påslagen, se till att hålla händer och fötter borta från de roterande bladen. För aldrig in händer

eller fötter under gräsklipparen.
g) Lyft aldrig upp robotgräsklipparen eller bär den när strömmen är påslagen.
h) Låt inte personer som inte vet hur robotgräsklipparen fungerar, använda den.
i) Lägg ingenting ovanpå robotgräsklipparen eller dess laddningsstation.
j) Använd inte robotgräsklipparen med en defekt bladskiva eller stomme. Använd den inte heller med defekta blad, skruvar, muttrar eller sladdar.
k) Stäng alltid av robotgräsklipparen med strömbrytaren när du inte tänker använda den. Robotgräsklipparen kan bara starta när strömmen är påslagen och rätt PIN-kod har angetts.
l) Håll dina händer och fötter borta från de roterande bladen. Placera aldrig dina händer och fötter nära eller under chassiet när den robotliknande gräsklipparen är i drift.
m) Undvik användning av maskinen och dess kringutrustning i dåliga väderförhållanden, särskilt vid risk för åsknedslag.
n) Vidrör inte de farliga delar när de är i rörelse förrän de har stannat helt.
o) För maskiner som används på offentlig yta, ska varningsskyltarna placeras runt maskinens arbetsyta. De ska visa följande text:
Varning! Automatisk gräsklippare! Håll dig borta från maskinen! Håll koll på barnen!
p) För att undvika skaderisken, stanna vänligen gräsklipparen och bära den till en annan gräsmatta som ska klippas. Dra eller dra aldrig gräsklipparen när den är igång när du byter gräsmattan som ska klippas.

2. När robotgräsklipparen körs automatiskt

a) Låt inte enheten köra automatiskt utan övervakning på områden där det finns husdjur, barn eller andra personer.
b) Ställ in smarttelefonen så att den automatiskt låser skärmen efter 30 sekunder för att förhindra att appen missbrukas av andra.

Underhåll och förvaring

⚠ VARNING! När gräsklipparen vänds upp och ner ska strömmen alltid vara avstängd.
Strömmen ska vara avstängd under allt arbete på gräsklipparens underrede, som t.ex. rengöring eller byte av blad.

a) Se till att alla muttrar, bultar och skruvar är ordentligt åtdragna så att enheten hålls i säkert bruksskick.
b) Inspektera robotgräsklipparen varje vecka och byt ut slitna eller skadade delar för säkerhets skull.
c) Kontrollera i synnerhet att varken blad eller bladskiva är skadade. Byt ut alla blad och skruvar uppsättningsvis, så att de roterande delarna behåller sin balans.
d) Se till att endast använda klippdelar av rätt typ vid utbyte.
e) Ladda endast batteriet med den laddare som rekommenderas av tillverkaren. Delaktig användning kan leda till elstöt, överhettning eller läckage av frätande vätska från batteriet.
f) Om elektrolyt skulle läcka ut, spola med vatten/neutraliserande medel, och uppsök läkare om elektrolyten kommer i kontakt med ögon osv.
g) Service av enheten måste utföras i enlighet med tillverkarens instruktioner.

Rekommendation

Koppla enbart maskinen och/eller dess kringutrustning til eluttag som skyddas av jordfelsbrytare med en felström som inte mer än 30 mA.

Övriga risker

För att undvika skador bör duanvänd skyddshandskar när du byter bladen.

Transport

Använd originalförpackningen om robotgräsklipparen ska transporteras en längre sträcka.
Så här lämnar/går du in i arbetsområdet på ett säkert sätt:
a) Tryck på STOP knappen för att stoppa klipparen.
Du valde den fyra siffrorna i PIN-koden när du startade klipparen första gången.
b) Stäng alltid av robotgräsklipparen om du avser att bära den.
c) Bär gräsklipparen i handtaget på framsidan av gräsklipparen. Bär gräsklipparen med bladskivan bort från kroppen.

Krav för RF-exponering

För att uppfylla kraven för RF-exponering, krävs det att ett separationsavstånd på 200mm eller mer upprätthålls mellan denna apparat och människor då apparaten används.
För att säkerställa överensstämmelse, rekommenderas ingen användning som sker på närmare håll än detta avstånd. Antennen

som används för denna sändare får inte finnas på samma plats i anslutning till någon annan antenn eller sändare.
Det är en klass III-apparat och ska endast strömförsörjas med extra låg säkerhetsspänning som motsvarar märkningen på apparaten.

Säkerhetsvarningar för batteri inne i verktyget

a) **Ta inte isär batteriet, öppna inte heller batteriet eller sära på battericeller.**
b) **Kortslut inte batteriet. Förvara inte batteriet på ett slarvigt sätt i en låda där det kan kortslutas eller skadas av ledande material.** När batteriet inte används, håll det borta från metallobjekt, såsom pappersgem, pengar, nycklar, naglar, skruvar eller andra små metallobjekt som kan leda ström från en terminal till en annan. Om batteriterminalerna kortsluter varandra kan de förorsaka brandrisk.
c) **Exponera inte batteriet för eld eller värme. Undvik förvaring i direkt solljus.**
d) **Utsätt inte batteriet för mekanisk chock.**
e) **Om batteriet läcker, låt inte vätskan komma i kontakt med hud eller ögon. Om så ändå skulle hända, skölj med mycket vatten och sök läkarhjälp.**
f) **Håll batteriet rent och torrt.**
g) **Ladda endast med laddare av varumärket Kress. Använd ingen annan laddare än den som specifikt ska användas med det här batteriet.**
h) **Använd inte ett batteri som inte är avsett för användning med det här verktyget.**
i) **Håll batteriet borta från barn.**
j) **Behåll den ursprungliga bruksanvisningen för framtida användning.**
k) **Kassera batteriet på rätt sätt.**
l) **Blanda inte batterier med olika tillverkning, kapacitet, storlek eller typ i enheten.**
m) **Håll batteriet borta från mikrovågor och högt tryck.**
n) **Varning! Icke-uppladdningsbara batterier ska inte användas.**

Bruksanvisningskrav för trådlös produkt

a) Enheten får endast användas under förutsättning att följande två villkor är uppfyllda:
(1) Enheten får inte orsaka skadlig störning och
(2) enheten måste acceptera all mottagen störning, inklusive störningar som kan orsaka oönskad användning.
b) Försiktighet: Ändringar eller modifieringar av denna enhet som inte uttryckligen godkänts av parten som är ansvarig för dess uppfyllelse kan upphäva användarens rätt att använda utrustningen.
c) NOTERA: Utrustningen alstrar, använder och kan avge radiofrekvensenergi och om den inte installeras och används i enlighet med instruktionerna kan den orsaka skadliga störningar på radiokommunikation. Det finns dock inte någon garanti för att störning inte inträffar i en specifik installation. Om utrustningen orsakar skadliga störningar vid mottagning av radio- eller tv-mottagning, vilket kan fastställas genom att stänga av och slå på utrustningen, uppmanas användaren att försöka korrigera störningen genom en eller flera av följande åtgärder:
- Rikta om eller flytta mottagningsantennen.
- Öka avståndet mellan utrustningen och mottagaren.
- Anslut enheten till ett uttag som hör till en annan krets än den som mottagaren är ansluten till.
- Kontakta återförsäljaren eller en erfaren radioeller TV-tekniker för att få hjälp.

Symboler

VARNING – ROBOTGRÄSKLIPPARE kan vara farliga om de används på fel sätt.
Läs noga igenom bruksanvisningen och sätt dig in i dess innehåll innan du använder din ROBOTGRÄSKLIPPARE.

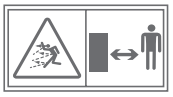

VARNING - Håll ett säkerhetsavstånd från enheten när den är igång.

VARNING – Stäng av enheten innan du utför arbete på den eller lyfter upp den.

VARNING – Åk inte på enheten.

Klass III-apparat

Elektriska avfallsprodukter får inte kasseras med hushållsavfallet. Återvinn på återvinningscentraler. Kontakta dina lokala myndigheter eller återförsäljaren för återvinningsråd.

Litiumjonbatteri Denna produkt har markerats med en symbol som är associerad med "separat samling" av alla batteripaket och batteripaket. Det återvinns eller tas bort för att minska miljöpåverkan. Batteriet kan vara skadligt för miljön och människors hälsa eftersom det innehåller skadliga ämnen.

Kasta inte in i eld

Om det inte hanteras ordentligt kan batteriet gå in i vattencykeln, vilket kan orsaka skador på ekosystemet. Kassera ej använda batterier som osorterat kommunalt avfall.

Tvätta inte maskinen med högtryckstvätt.

Läs bruksanvisningen

Avtagbar matningsenhet

Symbolen på förpackningen gäller endast för Frankrike.

Dellista

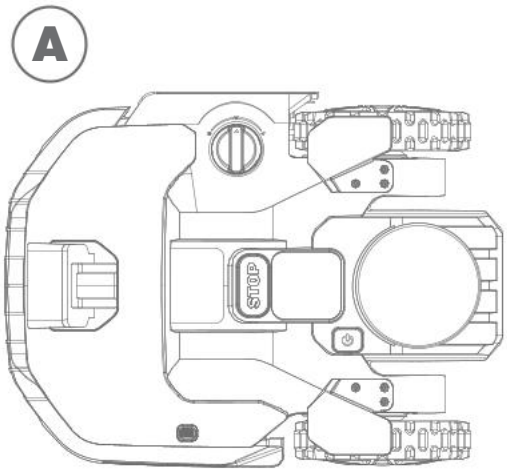

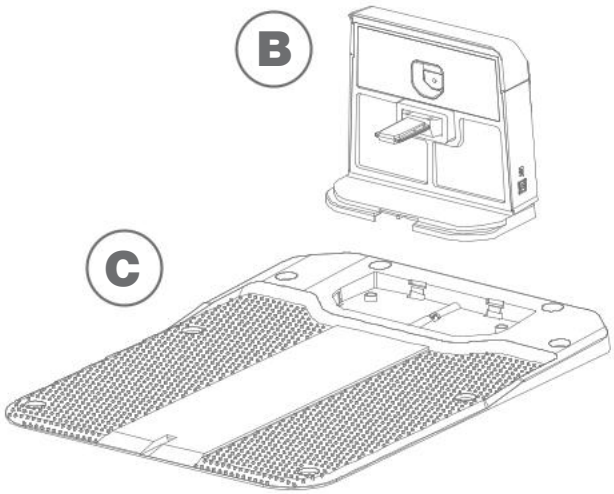

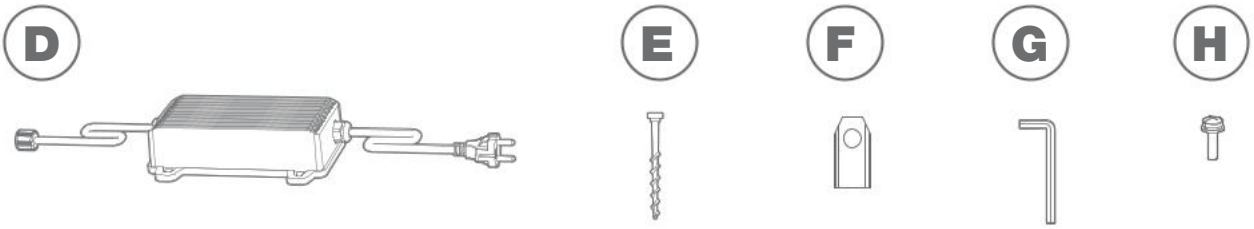

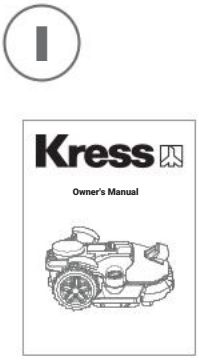

Biöem är endast för referens

A	EyePilot® robotgräsklippare	F	Reservblad
B	Laddningshög	G	Insexnyckel
C	Laddningsbas	H	Skruvar för att fästa knivar
D	Strömadapter	I	Manual
E	Ästdon för laddningsbas		

Avbildat eller beskrivet tillbehör ingår delvis inte I leveransomfånget.

Lär känna EyePilot®

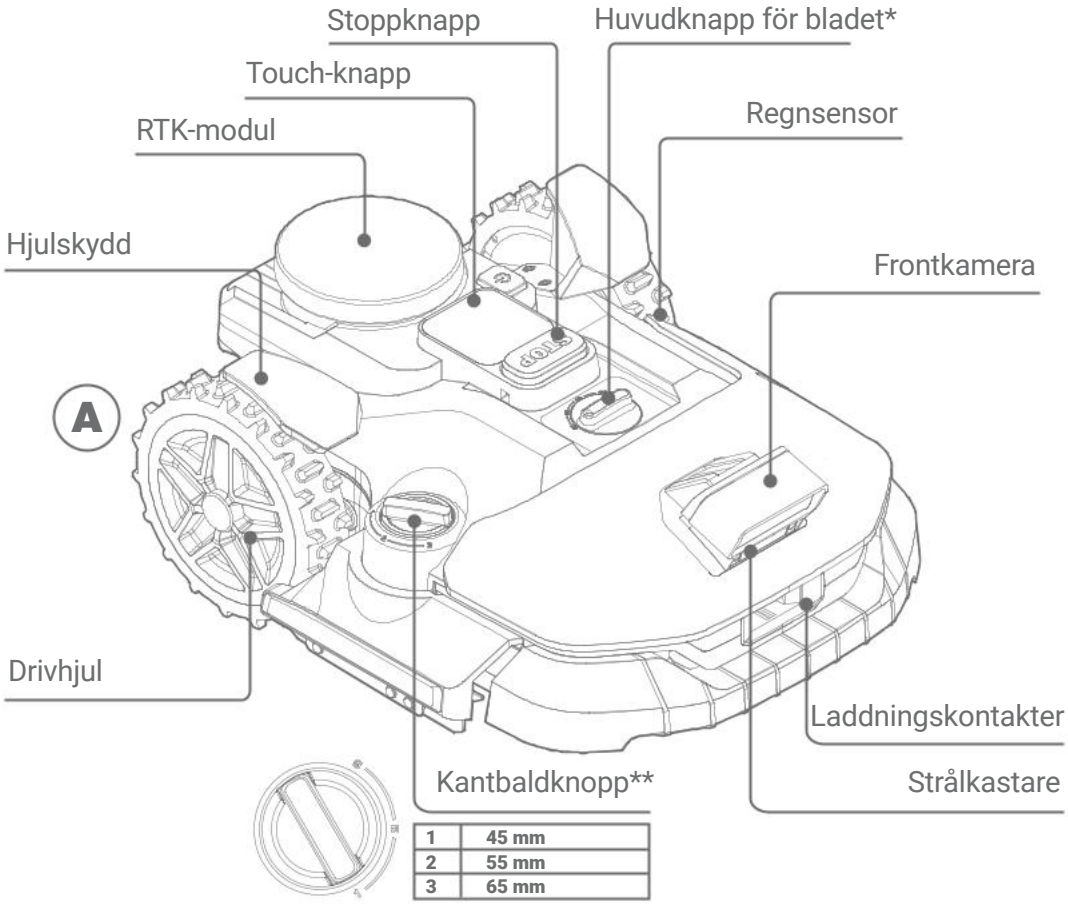

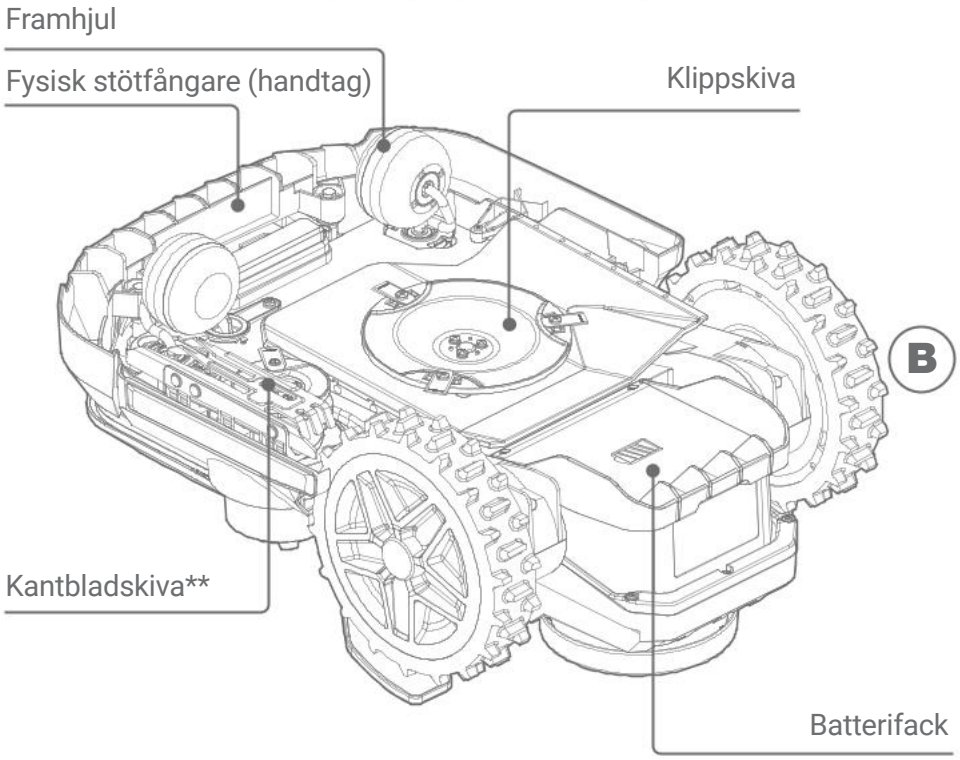

* Denna funktion gäller endast för KR250ES/KR260ES/KR251ES/ KR261ES.

** Denna funktion gäller inte för KR250ES/KR251ES-modellen.

Biöem är endast för referens

Lär känna strömförsörjning

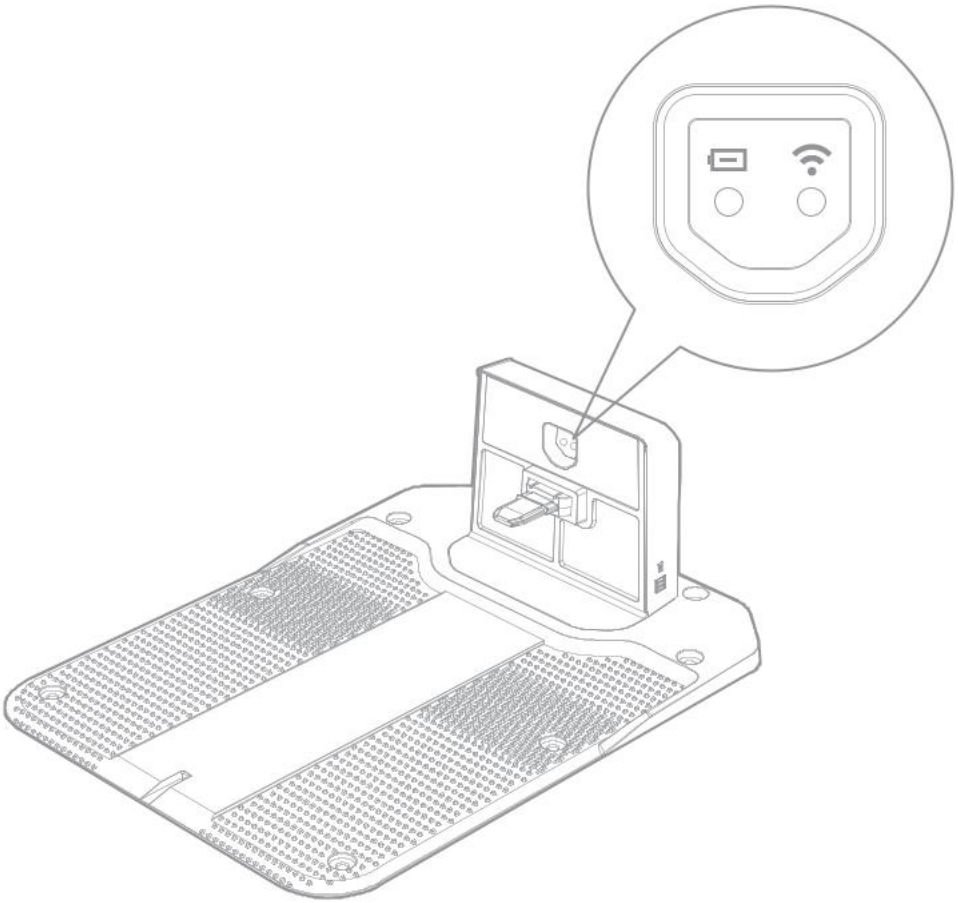

Del	Typ	Funktionsbeskrivning
	Grön	Fast sken: Normal laddningsfunktion
		Andas: Laddning pågår
	Röd	Fast sken: Fel under laddning
		Blinkande: Batteripoler, kortslutningsfel
	Av	Strömförsörjning saknas till stationen.
	Blå	Fast sken: Wi-Fi är inte anslutet, se till att laddstationen är inom Wi-Fi-täckning.
	Grön	Fast sken: Trådlös modul arbetar normalt
	Av	Trådlös modul saknar strömförsörjning

Delar och funktioner

Kontroll

Ström på	Tryck på startknappen i 5 sek
Ström av	Tryck på startknappen i 5 sek
Ange applänkläge	Tryck på startknappen i 3 sek
Starta klippning	Tryck på start och sen ok
Sluta klippning	Tryck på stoppknappen
Återvänd hem	Tryck på hem/hus-knappen och sen ok
Hur man startar om gräsklipparen	Stäng av och slå på strömmen, tryck på start och sedan på ok
Ändra pinkod	Tryck på start- och hemknappen i 5 sek, använd start- eller hemknappen (pilar upp/ned) välj ny pinkod, tryck sen på ok för att bekräfta.
Hur man låser upp skärmen	Ange pinkoden med start- eller hemknappen, tryck på ok för att bekräfta
Hur man kontrollerar firmware-versionsnumret	Tryck på hemknappen i 5 sek

Tekniska data

Typ **KR250ES KR260ES KR251ES KR261ES (100-299 - maskinbeteckning, anger Gräsklipparrobot)**

	KR250ES	KR260ES	KR251ES	KR261ES
Märkspänning	20 V ⎓ Max.*			
Hastighet utan belastning	2700 /min			
Klippområde	500 m²	700 m²	1000 m²	
Klippdiameter	20 cm			
Klipphöjd	20-60 mm			
Positioner för klipphöjd	9			
Typ av klipphöjd	Manuell			
Zero trim (kantklippbladet)	N	Y	N	Y
Klipphöjd vid kanten	/	1-45 mm 2-55 mm 3-65 mm	/	1-45 mm 2-55 mm 3-65 mm
Kantklippbredd	/	110 mm	/	110 mm
Kamera	Mono			Stereo
Batterityp	Litium-jon			
Batterimodell	KA3024			
Laddningstid cirka	130 min		65 min	
Laddarmodell	KA0208 / KA0209		KA3710 / KA3711	
Laddargradering	Ineffekt: 100-240 V~50/60 Hz, 48 W, Uteffekt: 24 V, 1.5 A		Ineffekt: 100-240 V~50/60 Hz, 90 W, Uteffekt: 20 V, 3.0 A	
Enhetsvikt	11.5 kg	12.8 kg	11.5 kg	12.8 kg
Skyddsklass	III			
App	Y			
Frekvensband för bluetooth	2400-2483.5 MHz			
Maximal sändareffekt för bluetooth	8 dBm			
Frekvensband för Wi-Fi	2400-2483.5 MHz			
Maximal överförd effekt för Wi-Fi	20 dBm			
Maximal lutning inom arbetsytan	40%			
Temperaturintervall för laddning	0 °C ~ 55 °C			

* Spänning uppmätt utan belastning. Initial batterispänning är max. 20 V. Nominell spänning är 18 V.

Tekniska data

Typ **KR271E KR272E KR273E KR274E (100-299 - maskinbeteckning, anger Gräsklipparrobot)**

	KR271E	**KR272E**	**KR273E**	**KR274E**
Märkspänning	20 V ⎓ Max.*			
Hastighet utan belastning	2600 /min			
Klippområde	1500 m^2	2000 m^2	3000 m^2	5000 m^2
Klippdiameter	22 cm			24 cm
Klipphöjd	20-60 mm			
Positioner för klipphöjd	9			
Typ av klipphöjd	Elektrisk			
Zero trim (kantklippbladet)	Y			
Klipphöjd vid kanten	1-45 mm 2-55 mm 3-65 mm			
Kantklippbredd	110 mm			
Kamera	Stereo			
Batterityp	Litium-jon			
Batterimodell	KA3024	KA3006	KA3006	
Laddningstid cirka	65 min	95 min	60 min	40 min
Laddarmodell	KA3710 / KA3711		KA3719 / KA3819	KA3717 / KA3817
Laddargradering	Ineffekt: 100-240 V~50/60 Hz, 90 W, Uteffekt: 20 V, 3.0 A		Ineffekt: 100-240 V~50/60 Hz, 190 W, Uteffekt: 28 V, 5.0 A	Ineffekt: 100-240 V~50/60 Hz, 230 W, Uteffekt: 28 V, 7.0 A
Enhetsvikt	12.8 kg	13.2 kg		
Skyddsklass	III			
App	Y			
Frekvensband för bluetooth	2400-2483.5 MHz			
Maximal sändareffekt för bluetooth	8 dBm			
Frekvensband för Wi-Fi	2400-2483.5 MHz			
Maximal överförd effekt för Wi-Fi	20 dBm			
Maximal lutning inom arbetsytan	40%			
Temperaturintervall för laddning	0 °C ~ 55 °C			

* Spänning uppmätt utan belastning. Initial batterispänning är max. 20 V. Nominell spänning är 18 V.

Tekniska data för 4G

Band	Tx(Mhz)	Rx(Mhz)	RF uteffekt (Max)
GSM900(B8)	880-915	925-960	33dBm
DCS1800(B3)	1710-1785	1805-1880	30dBm
WCDMA B1	1920-1980	2110-2170	24dBm
WCDMA B8	880-915	925-960	24dBm
WCDMA Band V	824-849	869-894	24dBm
LTE-FDD B1	1920-1980	2110-2170	23dBm
LTE-FDD B3	1710-1785	1805-1880	23dBm
LTE-FDD B7	2500-2570	2620-2690	23dBm
LTE-FDD B8	880-915	925-960	23dBm
LTE-FDD B20	832-862	791-821	23dBm
LTE-FDD B28	703-748	758-803	23dBm
LTE-TDD B38	2570-2620	2570-2620	23dBm
LTE-TDD B40	2300-2400	2300-2400	23dBm
LTE Band 3	1710-1785	1805-1880	23dBm
LTE Band 41	2535-2675	2535-2675	23dBm

Tekniska data för 4G-GNSS

Globalt navigationssatellitsystem (GNSS)	GPS / GLONASS / BDS / Galileo / SBAS
Nominell frekvens	1559-1610 MHz 1215-1300 MHz 1164-1215 MHz

Bullerinformatio

	KR250ES KR251ES	KR260ES KR261ES KR271E KR272E KR273E	KR274E
A-viktat ljudtryck	L_{pA} = 49.6 dB (A), K_{pA}= 1.9 dB(A)	L_{pA} = 50.4 dB (A), K_{pA}= 2.5 dB(A)	L_{pA} = 54.0 dB (A), K_{pA}= 1.7 dB(A)
A-viktad ljudnivå	L_{wA} = 57.6 dB (A), K_{wA}= 1.9 dB(A)	L_{wA} = 58.4 dB (A), K_{wA}= 2.5 dB(A)	L_{wA} = 62.0 dB (A), K_{wA}= 1.7 dB(A)
Bär hörselskydd när ljudtrycket är högre än			80dB(A)

Ett visst mått av buller från maskinen kan inte undvikas. Återkommande bullerarbete ska licensieras och

begränsas under vissa perioder. Att hålla viloperioder och begränsa arbetstiden till ett minimum kan även behövas. För personligt skydd och för skydd av personer som jobbar i närheten skall lämpligt hörselskydd bäras.

Tillbehör

	KR250ES	KR260ES	KR251ES	KR261ES KR271E	KR272E	KR273E	KR274E
Skruvar för att fästa knivar	9	13	9	13	13	13	13
Laddningsbas	1	1	1	1	1	1	1
Fästspikar för laddningsbas	8	8	8	8	8	8	8
Insexnyckel	1	1	1	1	1	1	1
Blad	9	13	9	13	13	13	13
Batteripaket (KA3024)	1	1	1	1	/	/	/
Batteripaket (KA3006)	/	/	/	/	1	1	1
Laddning (KA0208 / KA0209)	1	1	/	/	/	/	/
Laddning (KA3710 / KA3711)	/	/	1	1	1	/	/
Laddning (KA3719 / KA3819)	/	/	/	/	/	1	/
Laddning (KA3717 / KA3817)	/	/	/	/	/	/	1

Vi rekommenderar att du endast köper originaldelar enligt ovanstående lista från den butik där du köpte enheten. Se tillbehörsförpackningen för mer information. Butikspersonalen kan hjälpa dig och ge råd.

Ändamålsenlig användning

Denna gräsklippare är avsedd för hemmabruk. Den är konstruerad att klippa ofta och hålla gräsmatta finare och i bättre form än någonsin. Beroende på din gräsmattas storlek kan EyePilot® programmeras att arbeta när som helst eller regelbundet. Den är inte avsedd för grävning, sopning eller snöröjning.

Underhåll

Du måste inspektera din EyePilot® då och då. Din EyePilot® jobbar hårt och behöver emellanåt rengöras grundligt samt få vissa delar utbytta när de blir slitna. Använd aldrig EyePilot® med defekt AV/PÅ knapp. Stäng av maskinen innan du utför service eller underhåll.
Här nedan informerar vi om hur du tar hand om din EyePilot®.

1

Skärpa

VARNING: Före rengöring, justering eller utbyte av blad, stäng AV din EyePilot® Använd skyddshandskar.

VARNING: Vid byte av blad se till att du byter ALLA blad när något byte görs. Använd alltid nya skruvar när bladen fästs. Detta är viktigt för att säkerställa att bladet hålls kvar och att bladskivan förblir balanserad. Om inte nya skruvar används kan det orsaka allvarliga skador.

EyePilot® klipper inte gräs som andra gräsklippare. Dess skärblad är knivskarpa i fyra kanter och roterar i båda riktningar för maximal kapacitet. Ombyggd profil på kniven förhindrar att klippt gräs fastnar i springan mellan skivan och kniven. Och med nytt material kommer livslängden för varje kniv att vara längre än för andra märken när det är programmerat att klippa varje dag. Kontrollera alltid om knivarna är flisade eller skadade och byt ut dem om de är. När skärbladen är trubbiga och utslitna, bör de bytas ut mot de reservblad som medföljer ditt uppdrag EyePilot®. Reservblad finns också hos din närmaste Kress-återförsäljare.

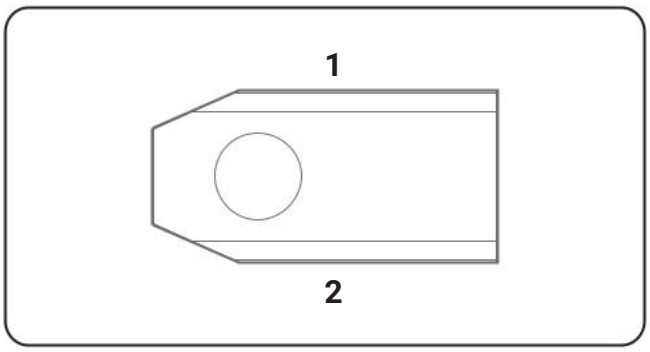

A. Byta ut bladen

Vanligtvis bör bladen på din EyePilot® kontrolleras varannan vecka och bytas varje månad. Du kan justera frekvensen för att byta blad beroende på gräsklipparens klippkvalitet. När du byter bladen, se till att byta ut alla på en gång. Du kan ersätta dem med ett av de reservbladssatser och extra bladskruvar som följer med din EyePilot®.

Innan något byte av EyePilot®'s blad görs, stäng av strömmen och ta på skyddshandskar. Följ därefter dessa steg:

1. Vänd försiktigt på din EyePilot®.
2. Ta bort batterilocket och batteriet.
3. Ta bort skruvarna på bladen med en skruvmejsel.
4. Skruva fast de nya bladen ordentligt.
5. Sätt tillbaka batteriet och batterilocket.

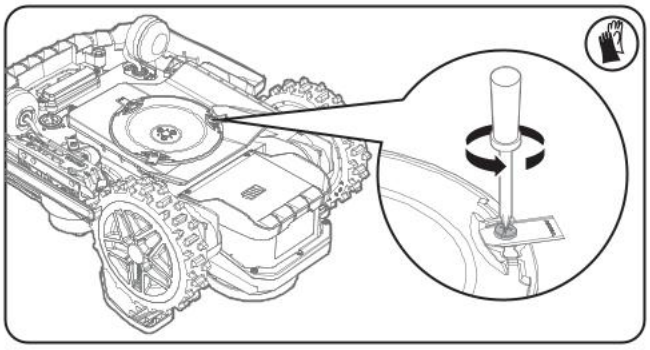

Viktigt: När du har skruvat fast bladet på bladskivan, kontrollera att bladet kan rotera fritt.

2

Rengöring

⚠ VARNING: Innan du ska rengöra din EyePilot® måste du stänga AV den Sätt på skyddshandskar innan du rengör bladskivan. Använd inte rinnande vatten.

⚠ Varning! DIN EyePilot® kan endast tvättas med hjälp av en slang! Använd INTE högtryckstvätt på din EyePilot®. Högtrycksvatten kan gå in i tätningarna och skada elektroniska och mekaniska delar.

A. Rengöring av stomme

Din EyePilot® kommer att leva längre och må bättre om du rengör den regelbundet. Då EyePilot® är en elektrisk maskin bör du vara försiktig vid rengöring. Rengöring av slangvatten stöds.Det är bäst att använda en sprejflaska fylld med vatten. Vid rengöring av maskinens hölje använd en mjuk borste eller en ren trasa och undvik att använda rengöringsmedel eller polish. Slutligen, se till att ta bort all uppsamlat gräsklipp och skräp.

B. Rengöring av undersida

Återigen är det viktigt att du stänger AV din EyePilot® och **att du använder skyddshandskar när du rör vid bladskivan.** Först, vänd din EyePilot® upp och ned för att visa undersidan. På undersidan kan du se bladskivan, den omgivande motorramboxen och framhjul och drivhjul. Rengör alltihop noggrant med en mjuk borste eller en fuktig trasa. Rengöring av slangvatten stöds.

Rotera bladskivan för att kontrollera att den roterar fritt. Kontrollera att bladen kan rotera fritt runt fästskruvarna. Ta bort eventuella blockage.

VIKTIGT:Ta bort allt skräp så att det inte får bladskivan att spricka. Till och med en minimal spricka kan försämra gräsklipparens effekt.

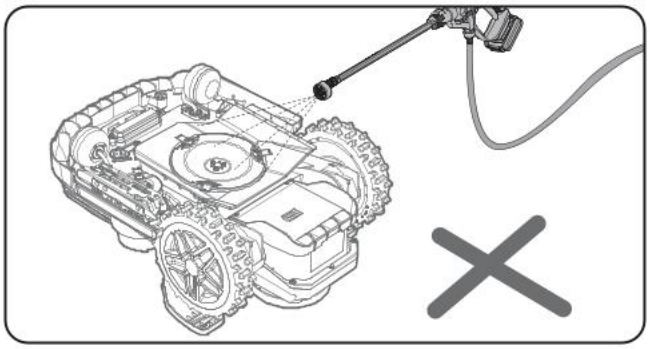

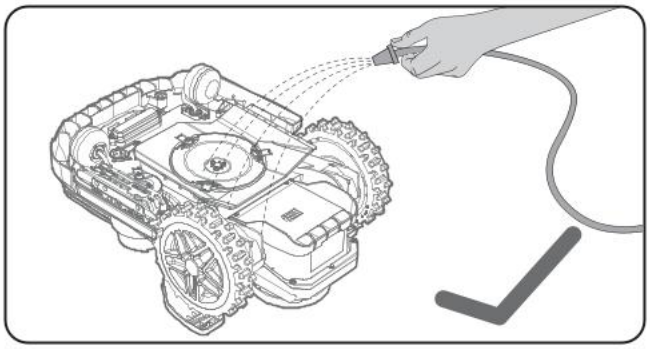

C. Rengöring av kontaktstift och laddbleck

Rengör kontaktstiften på laddningsstationen och laddningsremsan på EyePilot® med en trasa. Ta bort ansamlade gräsrester och smuts runt kontaktstiften och laddningsremsorna med regelbundna mellanrum för att se till att EyePilot® laddas ordentligt varje gång.

D. Rengöra kameran

Vi rekommenderar att användare regelbundet torkar av kameran med en trasa.

3

Batterilivstid

Hjärtat i din EyePilot® är dess 20V litiumjonbatteri. För korrekt förvaring av batteriet, förvara det fulladdat på en kall och torr plats mellan -20°C~+60°C.
HUOMAA: EyePilot® rekommenderade användningstemperatur är 0°C - 55°C.
The life-span of the EyePilot®'s battery depends on various factors, such as:

- Hur lång klippsäsongen är i din region
- Hur många timmar din EyePilot® klipper gräs per dag
- Hur du sköter batteriet under förvaring

EyePilot® kan laddas manuellt.

1. Anslut laddningsbasen till en lämplig strömkälla. Laddningsenhetens gröna ljus kommer att lysa.
2. Docka den avstängda EyePilot® manuellt inom laddningsbasens räckvidd.
3. Laddningsenhetens gröna ljus kommer att bli röd, kommer EyePilot® att börja ladda.

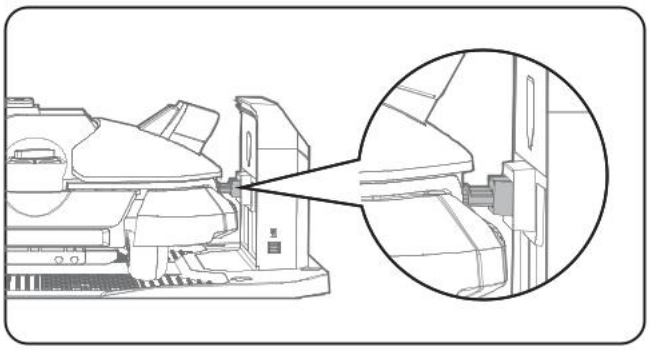

4

Vinterförvaring

Din EyePilot® kommer att leva längre och hålla sig friskare om den får gå i ide på vintern. Därför rekommenderar vi att du förvarar din EyePilot® i ett uthus eller ett garage under vintern.
Innan du stuvar undan din EyePilot® inför vintern ska du:

- Rengöra din EyePilot® noggrant
- Ladda batteriet fullt
- Stänga av gräsklipparen

För att maximera batteriets livstid rekommenderas du att ladda det fullt innan du stuvar undan det inför vintern.

VARNING: Skydda undersidan av EyePilot® enheten från vatten. Förvara ALDRIG EyePilot® enheten upp och ner utomhus.

OBS: När du tar fram din EyePilot® efter vinterförvaringen, kontrollera att laddningsytorna och kontaktstiften är rena. Du kan använda en fin smärgelduk för att rengöra dem. Genom att använda appen, se till att datumet och tiden stämmer och låt EyePilot® fortsätta med sin favoritsyssla: klippa gräset.

5

Byta ut batteriet

VARNING: För ON/OFF-knappen till OFF innan du utför en justering, utbyte eller reparation. Före utbyte av blad, stäng AV din EyePilot® Använd skyddshandskar.

När du behöver byta batteri, följ dessa steg:

1. Vänd försiktigt på din EyePilot®.
2. Ta bort de skruvarna som håller fast batteriet. Ta bort batteriluckan.
3. Skruva bort skruvarna på plåten. Ta bort plåten.

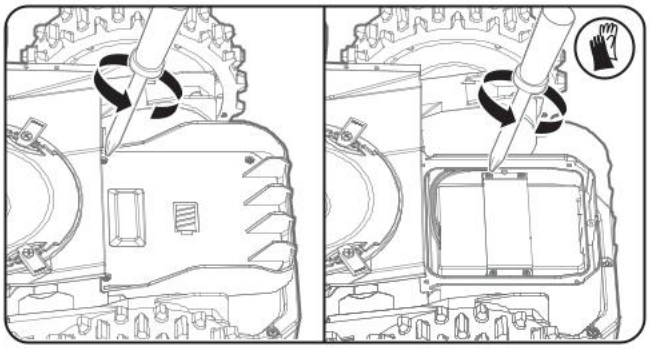

4. Tryck på spärren och lossa kontakterna som det visas på bilden. Byt försiktigt ut den gamla batterilådan mot den nya och sätt sedan tillbaka kontakterna. **(gäller inte för modell KR272E/ KR273E/KR274E)**
   OBS: Dra inte i några sladdar. Håll kontakterna och lossa spärren.

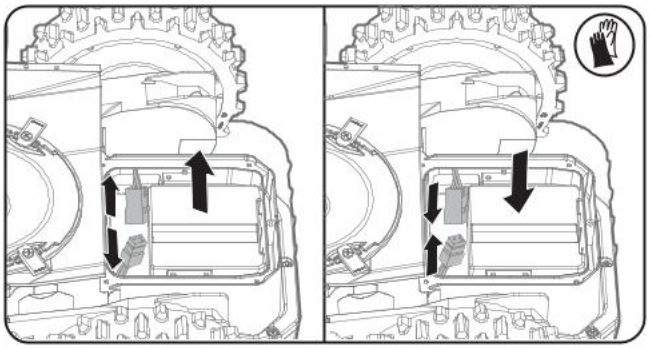

Koppla ur kontakten, byt ut det gamla batteriet mot det nya och sätt sedan tillbaka kontakterna. **(Endast för KR272E/KR273E/KR274E)**

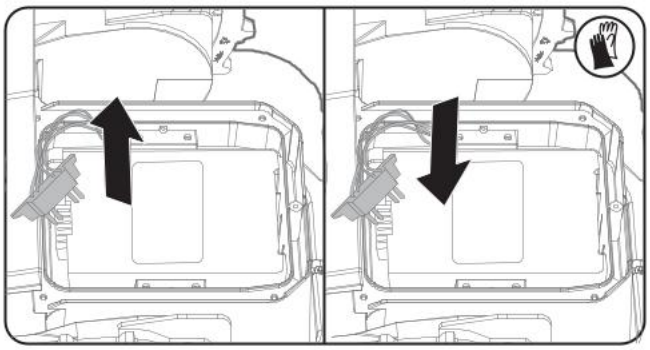

6. Sätt tillbaka plåten. Sätt tillbaka locket i sin position och montera fast skruvarna.

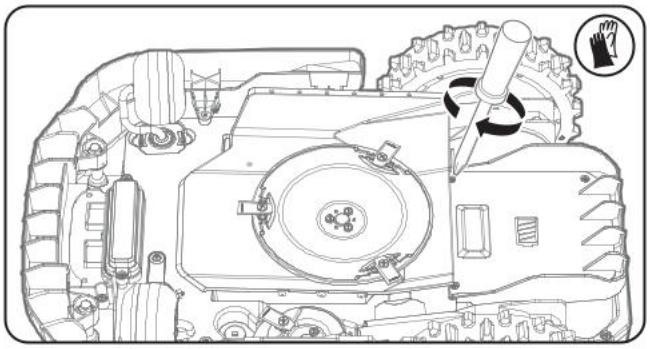

Felsymptom

Om din EyePilot® inte fungerar som den ska, följ felsökningsguiden nedan. Om felet kvarstår, kontakta din återförsäljare.

LED	Fel namn	Prova de möjliga lösningarna:
EE	Okänt fel	1. Starta om gräsklipparen för att rensa felet. 2. Om felet kvarstår, kontakta din återförsäljare för ytterligare diagnostik.
F 1	Regnfördröjning	1. För att låta gräsklipparen arbeta, stäng av regnfördröjningen i appen. 2. Regnfördröjningen stängs av automatiskt efter en viss tid (standardtiden är 3 timmar, den kan ändras via appen).
F 2	Låg batterinivå	Ladda gräsklipparen till rätt tillstånd.
E 01	Utanför gränsen	1. Flytta gräsklipparen till ett klippområde och tryck sedan på start + ok. 2. Om det här felet ofta uppstår på samma plats är det troligtvis ett kartproblem, och det kan kräva kartredigering.
E 02	Hjulmotorfel	1. Kontrollera om drivhjulet har fastnat p.g.a. föremål, rengör i så fall drivhjulet. Tryck sedan på "START" + "OK". 2. Kontrollera om gräsklipparen har fastnat i ett hål, fyll i så fall hålet. Tryck sedan på "START" + "OK".
E 03	Knivmotorn blockerad.	1. Kontrollera om klippaggregatet har fastnat p.g.a. föremål eller om gräset är för tätt eller högt. 2. Rengör klippaggregatet eller håll gräset på normal klipphöjd.
E 04	Instängd.	Ta bort föremålen runt maskinen eller flytta den till ett klippområde och tryck sedan på start + ok på gräsklipparen.
E 05	Lyft	Flytta gräsklipparen till ett klippområde och tryck sedan på START + OK.
E 06	Upp och ner	Flytta gräsklipparen till ett klippområde och tryck sedan på START + OK.
E 07	Fel vid batteriladdning	Kontrollera anslutningsstatusen mellan gräsklipparen och laddningsstationen, försök att återansluta den manuellt och vänta sedan på att den laddar.
E 08	Dockning överskriden tid	1. Starta om gräsklipparen och tryck på "HOME" + "OK" för att docka igen. 2. Starta om gräsklipparen och placera den manuellt i laddstationen.
E 09	Kartfel	1. Starta om gräsklipparen. 2. Öppna "Mina kartor” i appen, hitta rätt karta och återaktivera den. 3. Om det finns flera kartor i appen, försök att aktivera en annan karta.
E 10	HBI-fel	Starta om gräsklipparen och tryck sedan på "START" + "OK".

E 11	Batteritemperaturen är utanför intervallet	Vänta tills batteritemperaturen återgår till det normala och försök sedan starta om gräsklipparen genom att trycka på "START" + "OK".
E 12	Kameran är blockerad	Flytta de föremål som blockerar kameran, såsom sniglar och löv. Tips: Torka försiktigt av linsen med en mjuk, torr trasa. För tuffare smuts, använd en lätt fuktig trasa och torka försiktigt.
E 13	Kamerafel	1. Kontrollera kamerans anslutningskabel. 2. Tryck på "START" + "OK" på gräsklipparen. 3. Om problemet kvarstår, starta om gräsklipparen.
E 14	Otillräcklig belysning	1. Flytta gräsklipparen till ett väl upplyst område och tryck sedan på "START" + "OK". 2. Om ljuset är otillräckligt, ta gräsklipparen till laddningsstationen och försök igen senare.
E 15	Bladhöjdsjustering blockerad	1. Kontrollera om gräsklipparens höjdjusteringssats har fastnat p.g.a. gräsklipp eller andra föremål. 2. Rengör den, starta sedan om genom att trycka på "START" + "OK".
E 16	Övergången misslyckades.	1. Ta bort föremålen på vägen. 2. Vägen är för smal, kartan behöver ändras.
E 20	Fel bladhöjd	Kontrollera klipphöjdsinställningarna för att se om de är inom gräsklipparens höjdintervall.
E 22	Gräsklipparen inte i stationen	1. Gräsklipparen måste vara i laddstationen innan du startar kartläggningsprocessen. 2. Placera gräsklipparen manuellt i laddstationen.
E 23	Dockningsfel på laddningsstationen	1. Se till att laddningsstationen är påslagen och kontrollera att den gröna indikatorlampan lyser. 2. Kontrollera att gräsklipparen är korrekt ansluten till laddningsstationens kontakter. 3. Rengör laddningskontakterna på både gräsklipparen och laddningsstationen och ta bort eventuell smuts eller oxidation. 4. Koppla bort maskinen manuellt från laddningsstationen och anslut den sedan igen. Om maskinens status är "laddar", vänta tills den laddas. 5. Se till att laddningsstationens QR-kod inte är sliten.
E 26	Firmware-uppgraderingsfel	1. Se till att nätverksanslutningen fungerar som den ska. 2. Starta om gräsklipparen och försök att uppgradera igen. 3. Om felet fortfarande kvarstår, prova ett annat firmware-paket.
Lås	Stöldskyddslås	1. Sätt tillbaka gräsklipparen på arbetsområdet. 2. Använd appen för att låsa upp gräsklipparen.
E27	Strålkastarfel	1. Se till att kontakten är ordentligt isatt. 2. Kontakta återförsäljaren för att byta strålkastaren.
E28	Kartläggning misslyckades	Fjärrstyr gräsklipparen till ett öppet arbetsområde med god RTK-signal. Tryck på ”Start” på gräsklipparen för att rensa felet.

E29	Kartläggning blockerad	Kontrollera om gräsklipparen har fastnat. Ta bort eventuella hinder. Tryck på ”Start” på gräsklipparen för att rensa felet.
E30	Gränsdetektering misslyckades	Tryck på ”Start” på gräsklipparen för att rensa felet. Byt till manuellt läge för att fortsätta kartläggningen, eller fjärrstyr gräsklipparen till gränsen av din gräsmatta och starta automatisk kartläggning.
E34	RTK-modulfel	Kontakta återförsäljaren för att byta RTK-modulen.
E35	Kantblad motorfel	1. Kontrollera om klippaggregatet har fastnat p.g.a. föremål eller om gräset är för tätt eller högt. 2. Rengör klippaggregatet eller håll gräset på normal klipphöjd.
E48	Gräsklipparen fast	1. Kontrollera om gräsklipparen har fastnat i tät gräs. 2. Starta om gräsklipparen och tryck på "START" + "OK".

Miljöhänsyn

Elektriska avfallsprodukter får inte kasseras med hushållsavfallet. Återvinn på återvinningscentraler. Kontakta dina lokala myndigheter eller återförsäljaren för återvinningsråd.

För batteriverktyg:
Information angående säker hantering av använda batterier
I slutet av apparatens livslängd, ta bort batteripaketet säkert innan du gör dig av med apparaten. Kasta inte batterier i vanligt avfall eller släng dem i sopkorgen. Kasta inte heller batteriet tillsammans med maskinen. Ta bort det använda batteripaketet från apparaten och lämna in det på närmaste eller bekväma återvinningsanläggning. Vid tveksamheter, kontakta din lokala miljöskyddsavdelning. Batterier kan komma in i vattenkretsen om de inte hanteras korrekt, vilket kan vara skadligt för ekosystemet. Släng inte bort använda batterier som osorterat hushållsavfall.

Vi, Positec Technology (China) Co., Ltd, förklarar härmed att nedanstående produkter som täcks av detta dokument överensstämmer med tillämpliga säkerhetskrav i schema ett i produktsäkerhets- och telekommunikationsinfrastrukturen (Säkerhetskrav för relevanta anslutningsbara produkter) förordningar 2023 (**“Säkerhetskrav”**)
Observera att detta uttalande om överensstämmelse, inklusive den definierade supportperioden som anges häri, endast gäller produkter som säljs i Storbritannien.
Positec Technology (China) Co., Ltd välkomnar synpunkter på potentiella sårbarheter i mjukvaran så att vi kan vidta lämpliga åtgärder för att upprätthålla säkerheten för våra produkter och system. Information om hur du rapporterar säkerhetsfrågor, problem eller möjliga incidenter till produktsäkerhetsteamet finns här:
Länk: https://security.positecgroup.com

Deklaration om överensstämmelse

Vi,
Positec Germany GmbH
Postfach 680194, 50704 Cologne, Germany

På Positecs vägnar förklara att produkten,
Beskrivning **Gräsklipparrobot**
Typ **KR250ES; KR260ES; KR251ES; KR261ES; KR271E; KR272E; KR273E; KR274E (100-299-maskinbeteckning, anger Gräsklipparrobot) (År, artikelnummer och serienummer uppges på sista sidan. Det fullständiga serienumret står tydligt på gräsklipparens förpackningen) med batteriladdare KA0208 / KA0209 / KA3710 / KA3711 / KA3719 / KA3819 / KA3717 / KA3817 laddningsstation KA0081**
Funktion **Gräsklippning**
Serienummer **Hittas på märketiketten**

Uppfyller följande direktiv,
2006/42/EC, 2014/30/EU, 2014/35/EU, 2011/65/EU&(EU)2015/863, 2000/14/EC ändrad av 2005/88/EC&(EU)2024/1208, 2014/53/EU ändrad av (EU) 2022/30

2000/14/EC ändrad av 2005/88/EC&(EU)2024/1208	**KR250ES KR251ES / KR260ES KR261ES KR271E KR272E KR273E / KR274E**
- Konformitetsutvärderingsprocedur enligt	**Annex V / Annex V / Annex V**
- Uppmätt bullernivå	**57.6 dB (A) / 58.4 dB (A) / 62.0 dB (A)**
- Deklarerad garanterad bullernivå	**60 dB (A) / 61 dB (A) / 64 dB (A)**

Standarder överensstämmer med,
För gräsklippare: EN 50636-2-107:2015+A1:2018+A2:2020+A3:2021, EN 60335-1:2012+A11:2014+A13:2017+A1:2019+A2:2019+A14:2019+A15:2021+A16:2023, EN IEC 62311:2020, EN IEC 55014-1:2021, EN IEC 55014-2:2021, EN IEC 61000-3-2:2019+A1:2021+A2:2024, EN 61000-3-3:2013+A1:2019+A2:2021+AC:2022, EN 18031-1:2024, EN 18031-2:2024
För Bluetooth & Wi-Fi-modul (2,4G): EN 301 489-1 V2.2.3, EN 301 489-17 V3.3.1, EN 300 328 V2.2.2
För 4G+GPS modul: EN 301 489-1 V2.2.3, EN 301 489-19 V2.2.1, EN 301 489-52 V1.3.1, EN 301 511 V12.5.1, EN 301 908-1 V15.2.1, EN 301 908-13 V13.2.1, EN 303 413 V1.2.1, EN 301 908-2 V13.1.1, EN 50665:2017
För laddare: EN IEC 55014-1:2021, EN IEC 55014-2:2021, EN IEC 61000-3-2:2019+A1:2021+A2:2024, EN 61000-3-3:2013+A1:2019+A2:2021, EN IEC 60335-2-29:2021+A1:2021+A11:2024, EN 60335-1:2012+A11:2014+A13:2017+A1:2019+A2:2019+A14:2019+A15:2021+A16:2023, EN 62233:2008
För buller: EN ISO 3744:2010
För RoHS: EN IEC 63000:2018

Personen som godkänts att sammanställa den tekniska filen,
Namn **Marcel Filz**
Adress **Positec Germany GmbH Postfach 680194, 50704 Cologne, Germany**

2026/02/21
Allen Ding
Vice chefsingenjör, tester och certifiering
behörig att utfärda överensstämmelseförklaring åt tillverkaren
Positec Technology (China) Co., Ltd.
18, Dongwang Road, Suzhou Industrial
Park, Jiangsu 215123, P. R. China

Deklaration om överensstämmelse

Vi,
Positec Germany GmbH
Postfach 680194, 50704 Cologne, Germany

På Positecs vägnar förklara att produkten,
Beskrivning **Batteripaket**
Typ **KA3024; KA3006**
Funktion **Aatt ge energi till elverktyg, trädgårdsverktyg och liknande produkter**
Serienummer **Hittas på märketiketten**

Överensstämmer med följande förordning och direktiv:
(EU) 2023/1542, 2011/65/EU & (EU) 2015/863

Standarder överensstämmer med,
EN 62133-2:2017, EN 62133-2:2017/A1:2021
EN IEC 63000:2018

Personen som godkänts att sammanställa den tekniska filen,
Namn Marcel Filz
Adress Positec Germany GmbH
Postfach 680194, 50704 Cologne, Germany

2026/02/21
Allen Ding
Vice chefsingenjör, tester och certifiering
behörig att utfärda överensstämmelseförklaring åt tillverkaren
Positec Technology (China) Co., Ltd.
18, Dongwang Road, Suzhou Industrial
Park, Jiangsu 215123, P. R. China

Kress

www.kress-robotik.com
AR01831407